SCATOLE AD INGRANAGGI
GETRIEBE
GEARBOXES
BOÎTIERS D'ENGRENAGES
CAJAS DE ENGRANAJES

GB

Catalogo generale
Generalkatalog
General catalogue
Catalogue général
Catálogo general

Founded in Bologna around the 1960's by Mr. Bruno Gardini, at first **GB** was only a engineering-shop, which used to do machining in general, on behalf of other companies, too.

During the 1990's, **GB di Bruno Gardini**, once a Sole Trader, became a Private Limited Company and began to manufacture the first models of mechanical transmission gears, designed mainly for the agricultural industry and called gearboxes.

Currently **GB srl** is located in Via G. Dozza, 66 - Zola Predosa (Bologna) - Italy, with different production plants with a covered surface of over 12.000 m^2.

Nowadays **GB srl** is present on the national and international market offering a wide range of angular return and parallel axis gearboxes, which can be called speed multipliers or reducers depending on the application of the gearbox. Lately, to satisfy the more and more increasing requirements of its customers and to enlarge its field of action, **GB** has started to manufacture other products, such as speed variators, one or more stages planetary gearboxes and gear reducers.

Our experience enables us to offer an extremely qualified and competitive product in this particular field, characterized by sturdiness of the boxes and noiselessness of the gears: this allows us to offer excellent-quality gearboxes as response to the concrete challenge of the market continuously in evolution.

Conclusion: **Top level technology and superior performance for agreater productivity of high level manufacturing.**

GB crée à Bologna autour les années 60 par M. Bruno Gardini, était au début une usine d'usinages en général et pour le compte d'autres maisons. Dans les années 90, **GB di Bruno Gardini**, entreprise individuelle, est devenue **GB srl** (société à responsabilité limitée) et a commencé à produire les premiers modèles d'organes de transmission mécanique, nommés boîtiers d'engrenages, destinés surtout au secteur agricole.

Actuellement **GB** située à Zola Predosa (Bologna), Via G. Dozza, 66 est composée de plusieurs unités productives de 12.000 m^2 couverts.

GB srl est présente sur le marché national est international avec une vaste gamme de boîtiers d'engrenages tels que renvois d'angle et boîtiers avec axes parallèles, qui, selon l'emploi, peuvent être appelés multiplicateurs ou réducteurs de vitesse.

Ces derniers temps, pour satisfaire les nombreuses demandes des clients et donc pour donner une plus grande ampleur à son travail, **GB** a commencé à construire aussi changements de vitesse, réducteurs épicycloïdaux à un ou plusieurs étages et moto réducteurs.

Notre expérience nous permet de réaliser un produit extrêmement qualifié et compétitif dans le domaine spécifique, distingué par la robustesse des boîtiers et les engrenages silencieux.

De cette façon, on réussit à proposer différentes solutions qui s'adaptent aux différents besoins d'un marché toujours en pleine évolution.

Conclusion: **Haute technologie et rendement supérieurs pour obtenir une production plus rentable.**

Creada en Bolonia en torno a los años 60 por Bruno Gardini, al principio **GB** era un taller que realizaba mecanizaciones por cuenta de terceros.

En torno a los años '90 **GB de Bruno Gardini**, firma individual, se convierte en **GB Srl** comenzando a producir los primeros órganos de transmisión mecánica, sobre todo para la industria agrícola, conocidos como cajas de engranajes.

Actualmente **GB Srl**, ubicada en via G. Gozza, 66, Zola Predosa (BO) se subdivide en varias unidades productivas, alcanzando un espacio al cubierto superior a 12.000 metros cuadrados.

La empresa se presenta al mercado nacional e internacional con una vasta gama de cajas de engranajes de contramarcha angular y de ejes paralelos conocidas, en base al modo de empleo de la misma caja, como multiplicadores o reductores de velocidad.

En estos últimos años, para alcanzar un mercado global y satisfacer a sus numerosos clientes, **GB** ha construido otros productos, entre los cuales cambios de velocidad, reductores epicicloidales y motorreductores.

Nuestra experiencia nos permite ofrecer un producto de alta calidad y competitivo en su segmento, caracterizado por la resistencia y silenciosidad de los engranajes. Esto nos permite alcanzar las mejores soluciones para cajas de engranajes en respuesta al reto concreto de un mercado en constante evolución.

Es decir: **tecnología puntera y rendimiento superior para una mayor rentabilidad en la producción de alta calidad.**

PAGG. SEITEN		
	PREPARAZIONE TERRENO	**BODENVORBEREITUNG**
10-11	Trinciaerba per motocoltivatori	Grasschneidemaschinen
12-33	Trinciastocchi	Strohhäcksler
34-53	Decespugliatori	Buschhacker
54-57	Decespugliatori movibili	Verstellbare Buschhacker
58-65	Falciadistruggierba	Kreiselmulcher
66-67	Falciadistruggierba movibili	Verstellbare Mulcher
68-71	Trivelle	Erdbohrer
72-82	Spandiletame	Stalldüngstreuer
	LAVORAZIONE TERRENO	**BODENBEARBEITUNG**
83-89	Erpici rotanti	Kreiseleggen
90-102	Frese zappatrici	Bodenfräsen
	TRATTAMENTO COLTURE	**KULTURENBEHANDLUNG**
103-119	Atomizzatori	Sprühgeräte
120-123	Impolveratori	Staubgeräte
124-126	Spandiconcime	Düngerstreuer
	RACCOLTA, MISCELAZIONE E DISTRIBUZIONE DEL FORAGGIO	**ERNTE, FUTTERMISCHUNG, -VERTEILUNG**
127	Raccoglitrinciatrici	Feldhäcksler
128-130	Presse raccoglitrici	Stohpressen
131-134	Distributori di silo	Siloverteiler
135-155	Carri miscelatori - Desilatori	Futtermischwagen - Silofräsen
156-158	Falciatrice rotativa	Mahwerke
159	Carri autocaricanti - Molini a martelli	Ladewagen - Hammer Mühlen
	APPLICAZIONI DI SERVIZIO	**ALLGEMEINE ANWENDUNGEN**
160-164	Betoniere	Betonmischer
165-171	Frese da neve	Schneefräsen
172-175	Seghe circolari e a nastro	Kreis- und Bandsägen
176	Biogas	Biogas
177-179	Pompe trituratrici per liquami	Güllemixpumpen
180	Essicatoi	Trocknungsanlagg
181	Scavafossi	Grabenbagger
182-183	Pulizia bestiame	Viehputzgeräte
184	Carri raccogli frutta e potatura	Obstbauernte- und Beschneideanhänger
184	Rinvio angolare applicato a sistema planetario	Winkelgetriebe im Planetensystem
185-187	Scatola ad ingranaggi per gruppo elettrogeno	Getriebe für Elektroaggregat
188-195	Moltiplicatore per pompe idrauliche	Übersetzungsgetriebe fü idraulikspumpen
196-197	**APPLICAZIONI VARIE**	**WEITERE ANWENDUNGEN**
198-199	**ACCESSORI**	**ZUBEHÖR**
200-203	Gamma dei rapporti delle scatole ad ingranaggi	Übersetzungsverhältnisse der Getriebe
	L'AZIENDA	**DIE FIRMA**
204-211	GB S.r.l.	GB S.r.l.

SOIL PREPARATION	PRÉPARATION DU SOL	PREPARACIÓN DEL TERRENO
Grass cutters	Tondeuses	Picadoras de hierba para motocultores
Flail mowers	Broyeurs de tiges	Trituradoras de tallos
Rotary cutters	Débroussailleuses	Desbrozadoras
Movable rotary cutters	Débroussailleuses mobiles	Desbrozadoras movìles
Rotary mowers	Tondeuses à gazon	Cortamalezas
Movable rotary mowers	Tondeuses à gazon mobiles	Cortamalezas movìles
Post hole diggers	Tarières	Ahoyadoras
Manure spreaders	Épandeurs de fumier	Esparcidores de estiercol

SOIL TILLAGE	TRAVAIL DU SOL	LABRADO DEL SUELO
Rotary harrows	Herses rotatives	Gradas rodantes
Rotary cultivators	Bineuses	Fresadoras-Rotocultivadores

PLANTS TREATMENT	TRAITEMENT DES CULTURES	TRATAMIENTO DE CULTIVOS
Sprayers	Pulvérisateurs	Atomizadores
Dusters	Poudreuses	Pulverizadores
Fertilizer spreaders	Épandeurs d'engrais	Abonadoras

HARVESTING, PROCESSING AND DISTRIBUTION OF FORAGE	RÉCOLTE, MÉLANGE ET DISTRIBUTION DU FOURRAGE	COSECHA, MEZCLADO Y REPARTICIÓN DEL FORRAJE
Hay choppers	Ensileuses de motoculture	Cosechadoras cortadoras
Balers	Presses-ramasseuses	Prensas cosechadoras
Silo distributors	Distributeurs de silo	Esparcidores de silo
Food mixers - Silo unloaders	Mélangeurs - Désileuses	Mezcladoras - Desensiladoras
Rotary mowers	Faucheuse rotative	Guadañadoras rotativa
Self loading trailers - Hammer mills	Remorques autochargeuses - Broyeurs à marteaux	Remolques autocargadores - Molinos de martillos

SERVICE APPLICATIONS	APPLICATIONS DE SERVICE	APLICACIONES DE SERVICIO
Concrete mixers	Bétonnières	Hormigoneras
Snow tillers	Fraises à neige	Fresadoras de nieve
Circular and belt saws	Scies à bûches et à ruban	Sierras circulares y de cinta
Biogas	Biogas	Biogas
Lagoon pumps	Pompes hacheuses à lisier	Bombas trituradoras para estièrcol semiliquido
Dryer	Séchoirs	Secaderos
Diggers	Excavateurs	Zanjadora
Cattle-cleaning	Nettoyage du bétail	Limpieza del ganado
Trucks for harvesting fruit and pruning	Vehicules pour la récolte des fruits et la taille	Carros para la recollecion de fruta y poda
Angular return gearbox with planetary system applied	Renvoi d'angle appliqué à un système planétaire	Contramarcha angular aplicada a sistema planetario
Gearbox for electric generating set	Boîtier pour groupe électrogène	Caja de engranajes por grupo electrógeno
Multiplier for hidraulic pumps	Moltiplicateur pour pomps hidrauliques	Multiplicador para bombas idrulicas

MISCELLANEOUS APPLICATIONS	APPLICATIONS COMPLÉMENTAIRES	OTRAS APLICACIONES

ACCESSORIES	ACCESSORIES	ACCESORIOS
Gearboxes range of ratios	Gamme des rapports des boîtiers d'engrenages	Gama de relación de las cajas de engranajes

THE COMPANY	LA SOCIÈTÈ	LA EMPRESA
GB S.r.l.	GB S.r.l.	GB S.r.l.

ESEMPIO DI ORDINAZIONE
CODE-ENTSCHLÜSSELUNG ALS BESTELLBEISPIEL
CODE DETAIL
EXEMPLE DE CODE
EJEMPLO DE PEDIDO

2,00 : 1
RIDUTTORE
UNTERSETZUNGSGETRIEBE
SPEED REDUCER
RÉDUCTEUR
REDUCTOR

1 : 2,00
MOLTIPLICATORE
ÜBERSETZUNGSGETRIEBE
SPEED MULTIPLIER
MULTIPLICATEUR
MULTIPLICADOR

*G	R	40EX	1,00	WW]]	CH41
RIDUTTORE / MOLTIPLICATORE	R / M	SERIE	RAPPORTO	TIPI ALBERI	PASSAGGIO BARRA DI VARIA PROFILATURA
UNTERSETZUNGSGETRIEBE / ÜBERSETZUNGSGETRIEBE	R / M	SERIE	ÜBERSETZUNGS-VERHÄLTNIS	WELLENTYP	PROFILFÜHRUNG MIT VERSCHIEDENEN PROFILEN
SPEED REDUCER / SPEED MULTIPLIER	R / M	SERIES	RATIO	SHAFT	BAR HOLE WITH DIFFERENT PROFILES
RÉDUCTEUR / MULTIPLICATEUR	R / M	SÉRIE	RAPPORT	TYPE D'ARBRE	PASSE DE BARRE AVEC PROFILS DIFFÉRENTES
REDUCTOR / MULTIPLICADOR	R / M	SERIE	RELACIÓN	TIPOS DE EJE	PASO BARRA CON DIFERENTES PERFILADOS

A B C D

W=1-3/8" Z6
J=1-3/4" Z6
R=1-3/4" Z20
Q=1-3/8" Z21
X= Liscio / Glattwelle / Smooth shaft / Arbre lisse / Eje liso

MONTAGGIO • MONTAGE • ASSEMBLY • TYPE D'ASSEM-BLAGE • MONTAJE

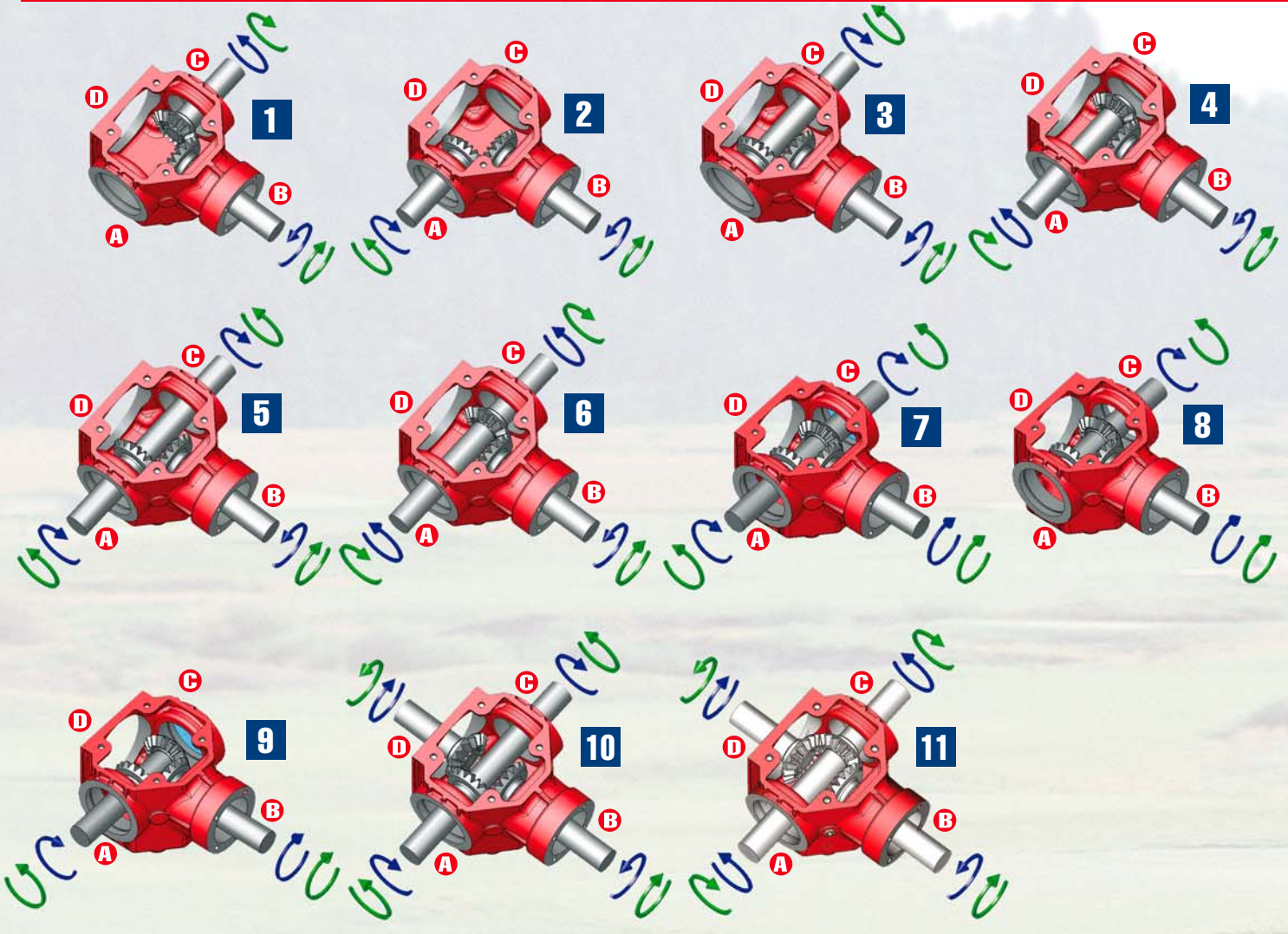

***G** Scatola con fori di fissaggio e dimensioni degli alberi in pollici.
Getriebe mit Bohrungen und der Abmessungen del Wellen in Zoll.
Gearbox with Mounting holes and shaft in inches.
Boîtier d'engrenages avec trous de fixation et arbres aux dimensions en pouces.
Caja de engranages con taladros de fijación y ejes con dimensiones en pulgadas.

N.B.: Le quantità di olio sono da ritenersi indicative.
Die angegebene Öl Menge ist als Richtwert zu verstehen.
The oil quantities are approximate.
Les quantités d' huile sont indicatives.
Las cantidades de aceite son aproximadas.

I dati tecnici, le caratteristiche d'impiego, i modelli possono essere soggetti a variazione senza preavviso.
Technischen Daten, Anwendungsmerkmale und Modelle können ohne Vorankündingung geändert werden.
Technical data, characteristics of use and models are subject to modification without prior warning.
Les données techniques, les caractéristiques d'emploi et les modèles peuvent subir changements sans avis préalable.
Los datos técnicos, las características de uso y los modelos están sujetos a variación sin previo aviso.

Peso e quantità d'olio sono indicativi.
Gewicht und Ölmenge sind Zirka-Angaben.
Weight and oil quantity are approximate.
Poids et quantité d'huile sont approximatifs.
Peso y candidad de aceite son indicativos.

			OPTIONAL							
B	3	1060	0	0	0	1	0	F1	1	0
ENTRATA	MONTAGGIO	LUNGHEZZA TRASMISSIONE	RUOTA LIBERA CON CHIAVETTA	RUOTA LIBERA CON INNESTO	INVERTITORE D'ENTRATA AUTOMATICO	DISINNESTO	INVERTITORE	FLANGIA	POMPA POSTERIORE	POMPA LATERALE
EINGANG	MONTAGE	LÄNGE VERLÄNGERUNG	FREILAUF MIT FEDERKEIL	FREILAUF MIT SCHALTUNG	AUTOMATISCHER EINGANGS-INVERTER	ABSCHALTER	AUSGANG-SCHALTER	FLANSCH	PUMPE (HECK)	PUMPE (SEITLICH)
INPUT	ASSEMBLY	EXTENSION LENGTH	KEYED OVERRUNNING CLUTCH	OVERRUNNING CLUTCH EQUIPPED WITH COUPLING	INPUT AUTOMATIC INVERTER	DISENGAGEMENT	OUTPUT INVERTER	FLANGE	BACK PUMP	SIDE PUMP
ENTRÉE	TYPE D'ASSEM-BLAGE	LONGUEUR DE LA TRANSMISSION	ROUE LIBRE AVEC CLAVETTE	ROUE LIBRE AVEC EMBRAYAGE	INVERSEUR AUTOMATIQUE À L'ENTRÉE	DÉBRAYAGE	INVERSEUR À LA SORTIE	BRIDE	POMPE POSTÉRIEURE	POMPE LATÉRALE
ENTRADA	MONTAJE	LONGITUD DE TRANSMISIÓN	RUEDA CON CHAVETA	RUEDA LIBRE CON ACOPLAMIENTO	INVERTIDOR DE ENTRADA AUTOMATICO	DESEMBRAGUE	INVERTIDOR SALIDA	BRIDA	BOMBA TRASERA	BOMBA LATERAL

0 = Senza - Ohne - Without -Sans - Sin **1** = Con - Mit - With - Avec - Con

GEAR RATIO

Rapporto
Übersetzungs-verhältnis
Ratio
Rapport
Relación

ROTATION xM INPUT

Giri xM entrata
Umdrehungen x Min. Antrieb
Revolution xM input
Tours x M en entrée
Rev/min. entrada

POWER TORQUE

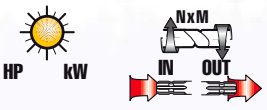

Potenza e coppia in entrata-uscita
Leistung und K-Moment Antrieb-Abtrieb
Input - output power and torque
Puissance et couple en entrée - sortie
Potencia y par de entrada y salida

HP= Cavalli PS Horse-Power Chevaux Potencia CV
kW= Kilowatt
NxM= Momento torcente K-moment Torque moment Couple Momento de torsión

OPTION

Ingranaggi ad assi paralleli a dentatura elicoidale
Parallelachsenzahnräder schräg verzahnt
Parallel axis gears with helical teeth
Engrenages avec axes parallèles à denture hélicoïdale
Engranajes de ejes paralelos de dientes helicoidales

Coppia conica a dentatura elicoidale
Zahnräder schräg verzahnt
Helical teeth bevel gears
Couple conique à denture hélicoïdale
Par cónico de dientes helicoidales

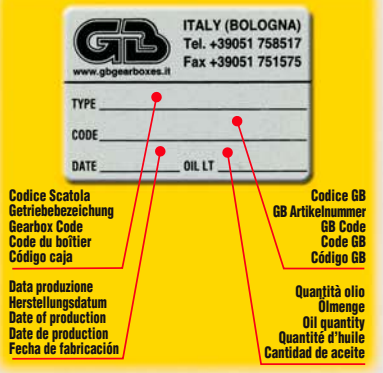

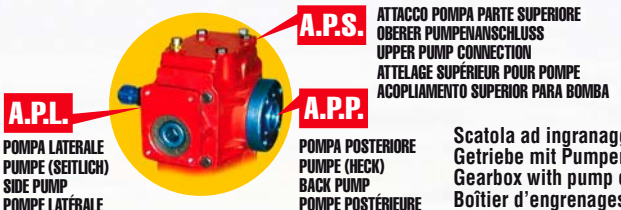

Scatola ad ingranaggi con applicato l'attacco pompa
Getriebe mit Pumpenanschluss
Gearbox with pump connection
Boîtier d'engrenages avec attelage pour pompe
Caja de engranajes con conexión bomba incorporada

- Scatola fornita con quarto asse
- Getriebe mit vier welle
- Gearbox with four shafts
- Boîtiers d'engrenages avec quatre arbres
- Caja de engranajes con cuatro ejes

- In tutte le ns. scatole ad ingranaggi per trinciastocchi disponibilità di sistema ruota libera o invertitore automatico d'entrata integrato. **Nel sistema a ruota libera** il senso di rotazione d'entrata è antiorario guardando l'albero d'ingresso (per rotazione d'entrata oraria specificare nell'ordine). **Nel sistema ad invertitore automatico** l'albero d'uscita ruota in senso orario (per rotazione d'uscita antioraria specificare nell'ordine).
- Freilauf oder automatische Eingangs Umschaltung sind auf allen Getrieben für Strohhäcksler zur Verfügung. **Im Freilauf System** ist die Eingangs Drehrichtung, auf der Antriebswelle, im gegenuhrzeigersinn (für uhrzeigersinn Antrieb, bitte, Bei Bestellung Angeben). **Im automatischen Eingangs umschaltungs System**, dreht die Abtriebswelle in Uhrzeigersinn (für gegenuhrzeigersinn Drehrichtung, bitte, Bei Bestellung Angeben).
- In every gearbox for flail mowers – at customer's request – there is the possibility of the free wheel system or of the input integrated automatic inverter. **In the free wheel system** the input rotation is anticlockwise with respect to the input shaft (please, specify in the order the input clockwise rotation) if different. **In the automatic inverter system** the output shaft turns in a clockwise direction (please, specify in the order the output anticlockwise rotation) if different.
- Dans tous nos boîtiers d'engrenages pour broyeurs de tiges il y a la possibilité – à la demande des clients – de système avec roue libre ou inverseur automatique en entrée intégré. **Dans le système avec roue libre** le sens de rotation en entrée est antihoraire en relation à l'arbre d'entrée (préciser dans la commande le sens de rotation horaire en entrée). **Dans le système avec inverseur automatique** l'arbre en sortie tourne en sens horaire (préciser dans la commande le sens de rotation antihoraire en sortie).
- En todas nuestras cajas de engranajes para trituradoras de tallo disponemos – a petición del cliente – del sistema con rueda libre o invertidor automático en entrada integrado. **En el sistema con rueda libre** el sentido de rotación en entrada es antihorario en relación al eje en entrada (especificar en el pedido el sentido de rotación horario). **En el sistema con invertidor automático** el eje en salida da vueltas en sentido horario (especificar en el pedido el sentido de rotación antihorario).

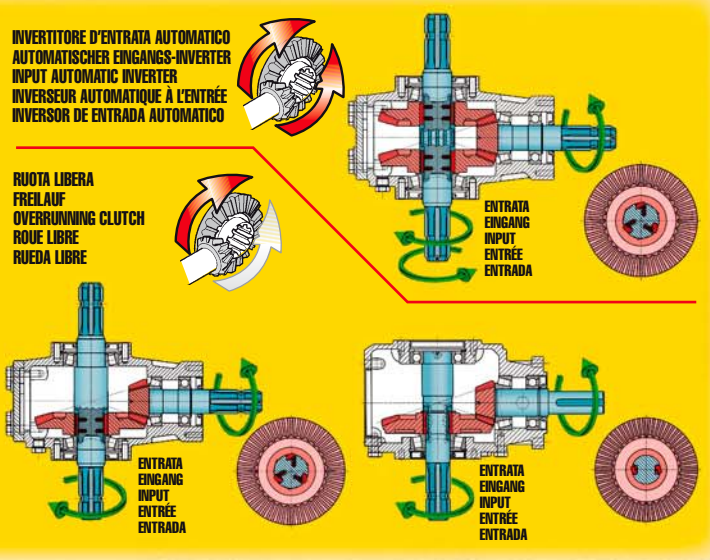

CODIFICA SCATOLE AD INGRANAGGI
GETRIEBE ARTIKEL NUMMER
GEARBOX CODIFICATION
CODIFICATION DE BOÎTIERS D'ENGRENAGES
CODIFICACIÓN DE CAJAS DE ENGRANAJES

ESEMPIO DI ORDINAZIONE
CODE-ENTSCHLÜSSELUNG ALS BESTELLBEISPIEL
CODE DETAIL
EXEMPLE DE CODE
EJEMPLO DE PEDIDO

MAL72.78WXd3A0201 - GB.00955

M 52 T	Carcassa ideale per la moltiplica	Ideales Übersetzungsgetriebe	Ideal box for gearing-up	Boîtier idéal pour multiplier	Caja ideal para multiplicador
M 52 T	Riferimento carcassa	Bezeichnung Getriebe	Box reference	Référence du boîtier	Referencia caja
M 52 T	Scatola ad ingranaggi con applicata la prolunga	Getriebe mit Verlängerung	Gearbox with extension	Boîtier d'engrenages avec rallonge	Caja de engranajes con extensión incorporada
M 52 T P	Scatola ad ingranaggi con applicato l'attacco pompa	Getriebe mit Pumpenanschluss	Gearbox with pump connection	Boîtier d'engrenages avec attelage pour pompe	Caja de engranajes con conexión bomba incorporada
M 52 L	Scatola ad ingranaggi con leva utilizzabile per disinnesto o inversione	Getriebe mit Schaltung (Abschaltung oder Inverter)	Gearbox with disengagement or inversion lever	Boîtier d'engrenages avec levier pour débrayage ou inverseur	Caja de engranajes con palanca utilizada para el desembrague o inversión
M 52 V	Scatola predisposta per essere montata in senso verticale, con l'albero in uscita verso il basso	Getriebe zum Vertikaleinbau mit Ausgangswelle unten	Box suitable for vertical mounting with the output shaft downwards	Boîtier apte à être assemblé en sens vertical, avec arbre en sortie vers le bas	Caja predispuesta para ser montada en sentido vertical, con eje a la salida hacia abajo
M 52 D	Scatola con flangiatura rotonda	Getriebe mit Rundflansch	Box with round flanging	Boîtier avec bride ronde	Caja con brida redonda
R 60	Carcassa ideale per ridurre	Ideales Untersetzungsgetriebe	Ideal box for reduction	Boîtier idéal pour réduire	Caja ideal para reductor
M 28 V EX	Scatola ad ingranaggi con passaggio barra di varia profilatura	Getriebe mit Profilführung (verschiedenen Profilen)	Gearbox bar hole with different profiles	Boîtier d'engrenages avec passe de barre à différentes profils	Caja de engranajes con paso barra de diferentes perfilados
M 72 F	Scatola ad ingranaggi con l'albero in uscita flangiabile	Getriebe mit Flansch auf der Ausgangswelle	Gearbox with output shaft which can be flanged	Boîtier d'engrenages avec arbre en sortie qui peut être bridé	Caja de engranajes con eje de salida rebordeada
E 850	Scatola ad ingranaggi per erpice	Getriebe für Kreiseleggen	Gearbox for rotary harrows	Boîtier d'engrenages pour herses	Caja de engranajes para gradas
AP 50	Scatola ad ingranaggi ad assi paralleli	Parallelachsengetriebe	Parallel axis gearbox	Boîtier d'engrenages avec axes parallèles	Caja de engranajes de ejes paralelos
RF 58	Scatola ad ingranaggi per zappatrici	Getriebe für Eggen	Gearbox for rotary cultivators	Boîtier d'engrenages pour bineuses	Caja de engranajes para escardadoras
M115 FID	Scatola ad ingranaggi con albero in uscita flangiato con invertitore di giri comandato da cilindro idraulico	Getriebe mit flansch-Ausgangswelle und durch ein Hydraulik Cylinder gesteverte Drehrichtungs Unschaltung	Gearbox with output flanged shaft with inverter driven by hydraulic cylinder	Boîtiers d'engrenages avec arbre en sortie à profil bridé avec inverseur de tours commandé par un cylindre hydraulique.	Caja de engranajes con eje en salida con invertidor de sentido accionado por un cilindro hydráulico
AT 46	Scatola ad ingranaggi per atomizzatori	Getriebe für Sprühgeräte	Gearbox for sprayers	Boîtier d'engrenages pour pulvérisateurs	Caja de engranajes para atomizadores
AT 55 /1	Tipo di supporto in uscita	Ausgangstyp	Output mounting type	Type de support en sortie	Tipo de soporte a la salida
I 15	Invertitore di giri	Umdrehungsinverter	Revolution inverter	Inverseur de tours	Inversor de revoluciones
PLA 1500	Scatola ad ingranaggi con integrato un sistema planetario	Planetengetriebe	Planetary gearbox	Boîtier d'engrenages avec système planétaire	Caja de engranajes con sistema planetario incorporado
R 52 B	Scatola ad ingranaggi ideale per betoniere	Ideales Getriebe für Betonmischer	Ideal gearbox for concrete mixers	Boîtier d'engrenages idéal pour bétonnières	Caja de engranajes ideal para pulverizadoras mezcladoras

M 91 F1	Tipo di flangia incorporata nella scatola	Flanschtyp	Flange type incorporated in the box	Type de bride intégrée dans le boîtier	Tipo de brida incorporada en la caja
TM 50	Scatola ad ingranaggi composta da due carcasse di cui una mobile	Getriebe bestehend aus 2 Gehäusen, davon 1 beweglich	Gearbox composed of two boxes, one of which mobile	Boîtier d'engrenages composé de deux boîtes, une desquelles mobile	Caja de engranajes compuesta por dos armazones, de los cuales una móvil
M 28 FR	Scatola ad ingranaggi con sistema di frenatura automatico	Getriebe mit automatischem Bremssystem	Gearbox with automatic brake system	Boîtier d'engrenages avec système de freinage automatique	Caja de engranajes con sistema de frenado automático
TF 90	Scatola ad ingranaggi con applicato motore elettrico	Getriebe mit Elektromotor	Gearbox with electrical engine	Boîtier d'engrenages avec moteur électrique	Caja de engranajes con motor eléctrico
M AL 5	Scatola ad ingranaggi con la carcassa in lega di alluminio	Getriebe mit Gehäuse aus Alumimiumlegierung	Aluminium alloy gearbox housing	Boîtier d'engrenages avec la boîte en alliage d'aluminium	Caja de engranajes con carcasa en aleación de aluminio
SL 105	Scatola ad ingranaggi per spandiletame	Getriebe für Stalldüngstreuer	Gearbox for manure spreaders	Boîtiers d'engrenages pour épandeurs de fumier	Caja de engranajes para esparcidores de estiercol
SLO 105	Scatola ad ingranaggi per spandiletame a movimentazione orizzontale	Getriebe für Stalldüngstreuer mit Horizontale Bewegung	Gearbox for manure spreaders with horizontal motion	Boîtiers d'engrenages pour épandeurs de fumier avec manutention horizontale	Caja de engranajes para esparcidores de estiercol con movilización horizontal
SLI 28	Scatola ad ingranaggi con applicato un motore idraulico per spandiletame	Getriebe mit angebauten Hydromotor für Stalldüngstreuer	Gearbox with hydraulic engine for manure spreaders	Boîtiers d'engrenages avec moteur hydraulique pour épandeurs de fumier	Caja de engranajes con motor hidráulico para esparcidores de estiercol
SF 2000	Scatola ad ingranaggi specifica per scavafossi	Getriebe für Grabenbagger	Gearbox for diggers	Boîtiers d'engrenages pour excavateurs	Caja de engranajes para zanjadora
AP51 ME	Scatola con flangia attacco motore elettrico	Elektromotor flansch getriebe	Gearbox with flange for electro motor	Boîtier avec bride pour attelage moteur electrique	Caja de engranaje con brida para motor eléctrico
MUFOR 5	Scatola per fienagione	Getriebe für heulandmaschinen	Gearbox for hay machinery	Boîtier pour fenaison	Caja de engranaje para henificación
R72 ESC	Scatola per essicatoi	Getriebe für trockner	Gearbox for dryers	Boîtier pour séchoirs	Caja de engranaje para secadero
SB 150	Scatola per fresa da neve	Schneefräsen getriebe	Snow blower gearbox	Boîtier pour fraise à neige	Caja de engranaje para fresa de nieve
MTU 98	Scatola per trincia universale	Universal mulcher getriebe	Universal flail mower gearbox	Boîtier pour broyeur universel	Caja de engranaje universal
PLAO 502	Scatola con sistema planetario orizzontale	Horizontal planeten getriebe	Horizontal planetary gearbox	Boîtier avec système planetaire horizontale	Caja de engranaje con sistema planetario horizontal
SC 100	Scatola centrale per decespugliatori	Zentral getriebe für kreiselmulcher	Central gearbox for cutters	Boîtier central pour débroussailleuse	Caja de engranaje para desbrozadoras
TSPU 490	Trincia con applicato pik up	Mulcher mit pick up system	Flail mower with pick up system	Boîtier avec système de pick up	Caja de engranaje con sistema de pick up
D 15	Disinnesto	Ausschaltgetriebe	Disengagement	Débrayage	Desembrague
AP3 P	Scatola per pompe idrauliche	Pumpen getriebe	Hydraulic pump gearbox	Boîtier pour pompe	Caja de engranaje para bomba
G R50	Scatola con fori di fissaggio e dimensioni degli alberi in pollici	Getriebe mit Bohrungen und der Abmessungen del Wellen in Zoll	Gearbox with Mounting holes and shaft in inches	Boîtier d'engrenages avec trous de fixation et arbres aux dimensions en pouces	Caja de engranages con taladros de fijación y ejes con dimensiones en pulgadas

M1052T

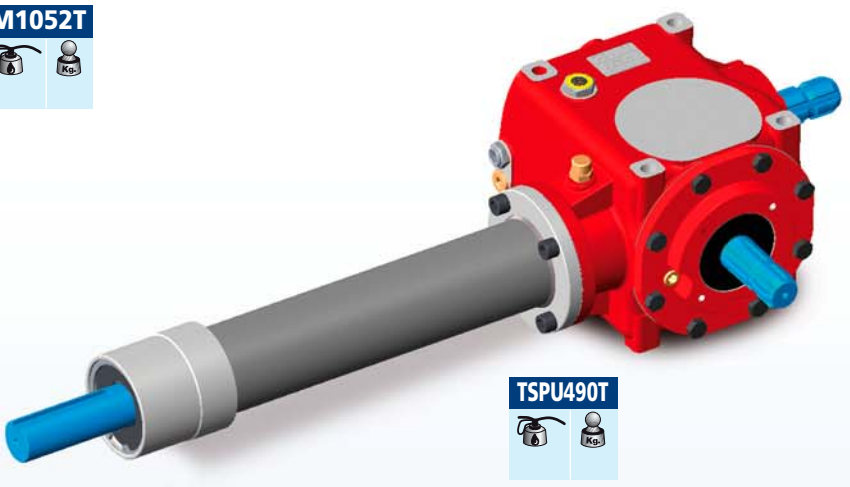

TSPU490T

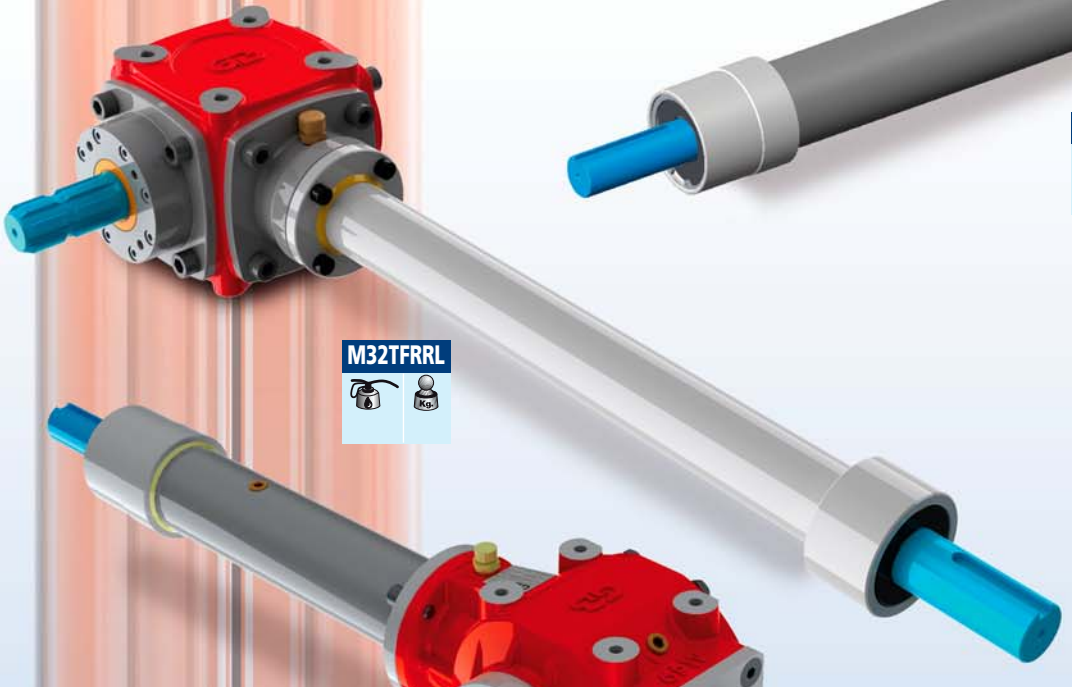

M32TFRRL

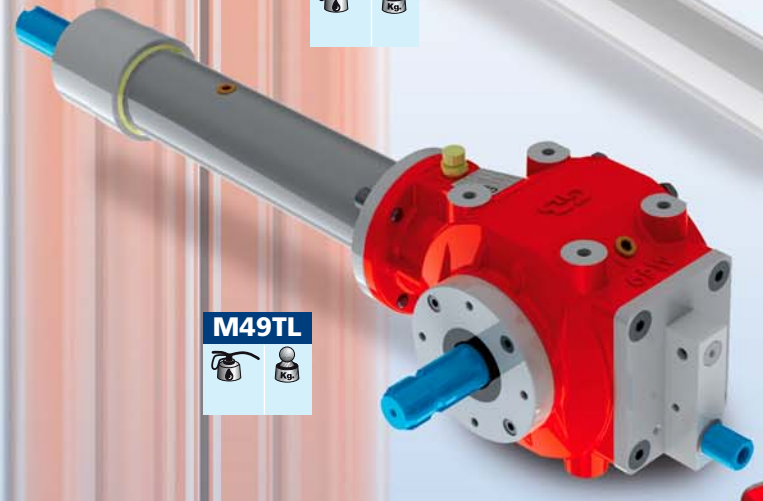

M49TL

R20#2T

Other solutions are available on request

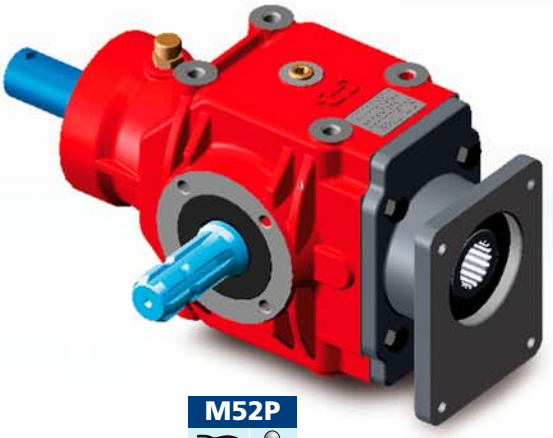

M52P

M49P

M62P

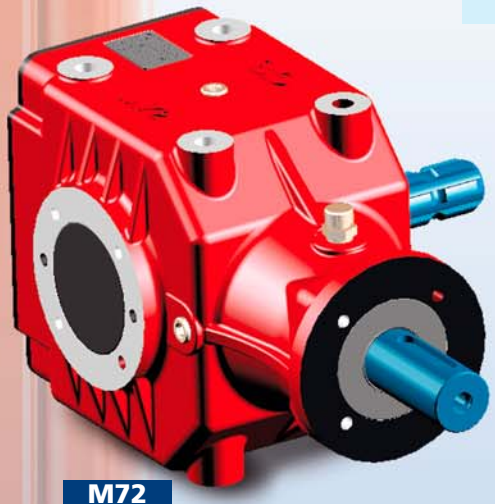

M72

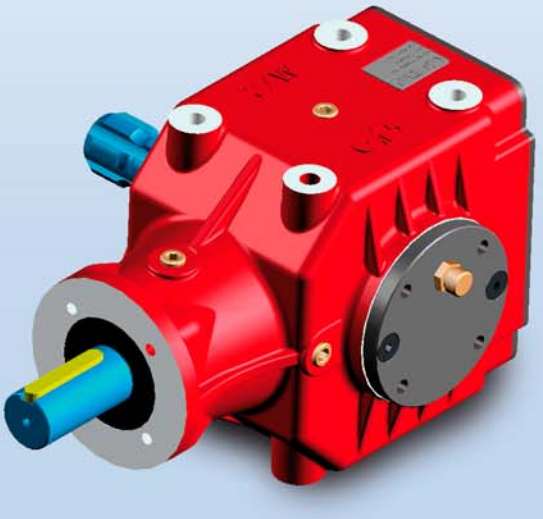

M72

Other solutions are available on request

Novelty

MxxFR

Scatola ad ingranaggi con sistema frenante automatico

Getriebe mit automatischem Bremssystem

Gearbox equipped with an automatic brake system

Boîtier d'engrenages doué d'un système de freinage automatique

Caja de engranajes con sistema de frenado automático

GEAR RATIO	ROTATION xM INPUT	POWER		TORQUE		OPTION
		HP	kW	NxM IN	NxM OUT	

BREVETTO ITALIANO
ITALIENISCHES PATENT
ITALIAN PATENT
PATENTE ITALIENNE
PATENTE ITALIANO
Nº B02001 A 000660

BREVETTO EUROPEO
EUROPÄISCHES PATENT
EUROPEAN PATENT
PATENTE EUROPÉENNE
PATENTE EUROPEO
Nº 02022255.0

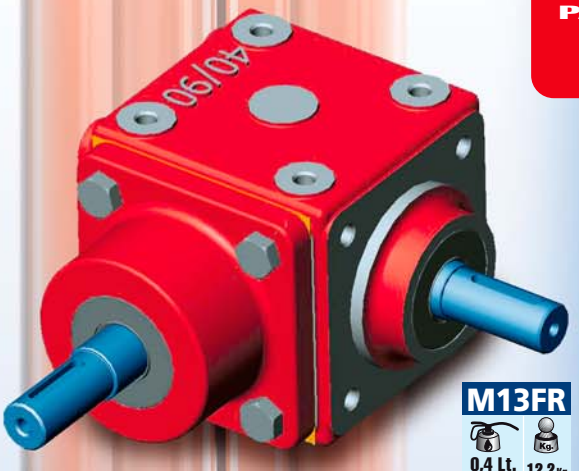

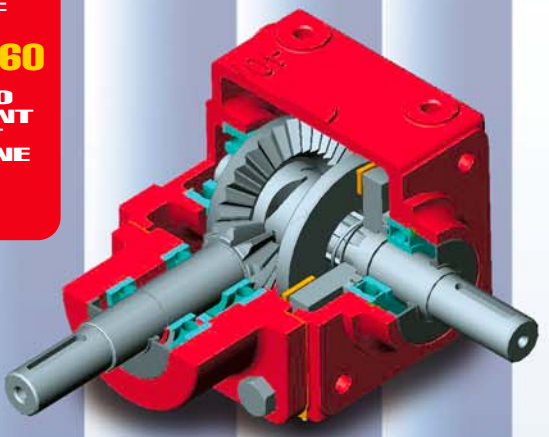

M13FR

0,4 Lt. SAE 90 — 12,2 Kg.

1 : 3,00	1000	19	15	133	45	
1 : 3,00	540	13	10	170	57	

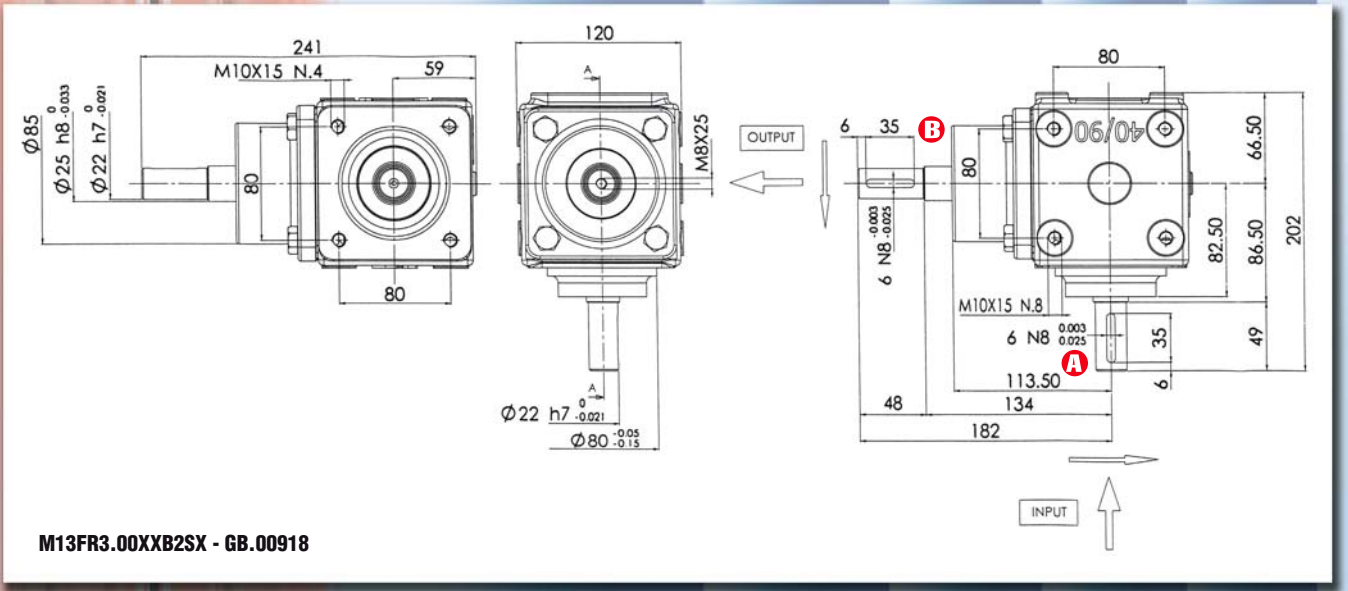

M13FR3.00XXB2SX - GB.00918

Other solutions are available on request

GEAR RATIO	ROTATION xM INPUT	POWER		TORQUE		OPTION
		HP	kW	IN (NxM)	OUT (NxM)	

Novelty

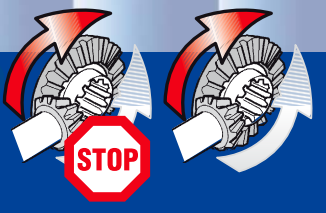

MxxFRRL

Scatola ad ingranaggi con sistema frenante automatico + ruota libera

Getriebe mit automatischem Bremssystem + Freilauf

Gearbox equipped with an automatic brake system + overrunning clutch

Boîtier d'engrenages doué d'un système de freinage automatique + roue libre

Caja de engranajes con sistema de frenado automático + rueda libre

BREVETTO ITALIANO
ITALIENISCHES PATENT
ITALIAN PATENT
PATENTE ITALIENNE
PATENTE ITALIANO
Nº B02001 A 000660

BREVETTO EUROPEO
EUROPÄISCHES PATENT
EUROPEAN PATENT
PATENTE EUROPÉENNE
PATENTE EUROPEO
Nº 02022255.0

M32FRRL						
1 : 3,00	540	19	15	247	82	

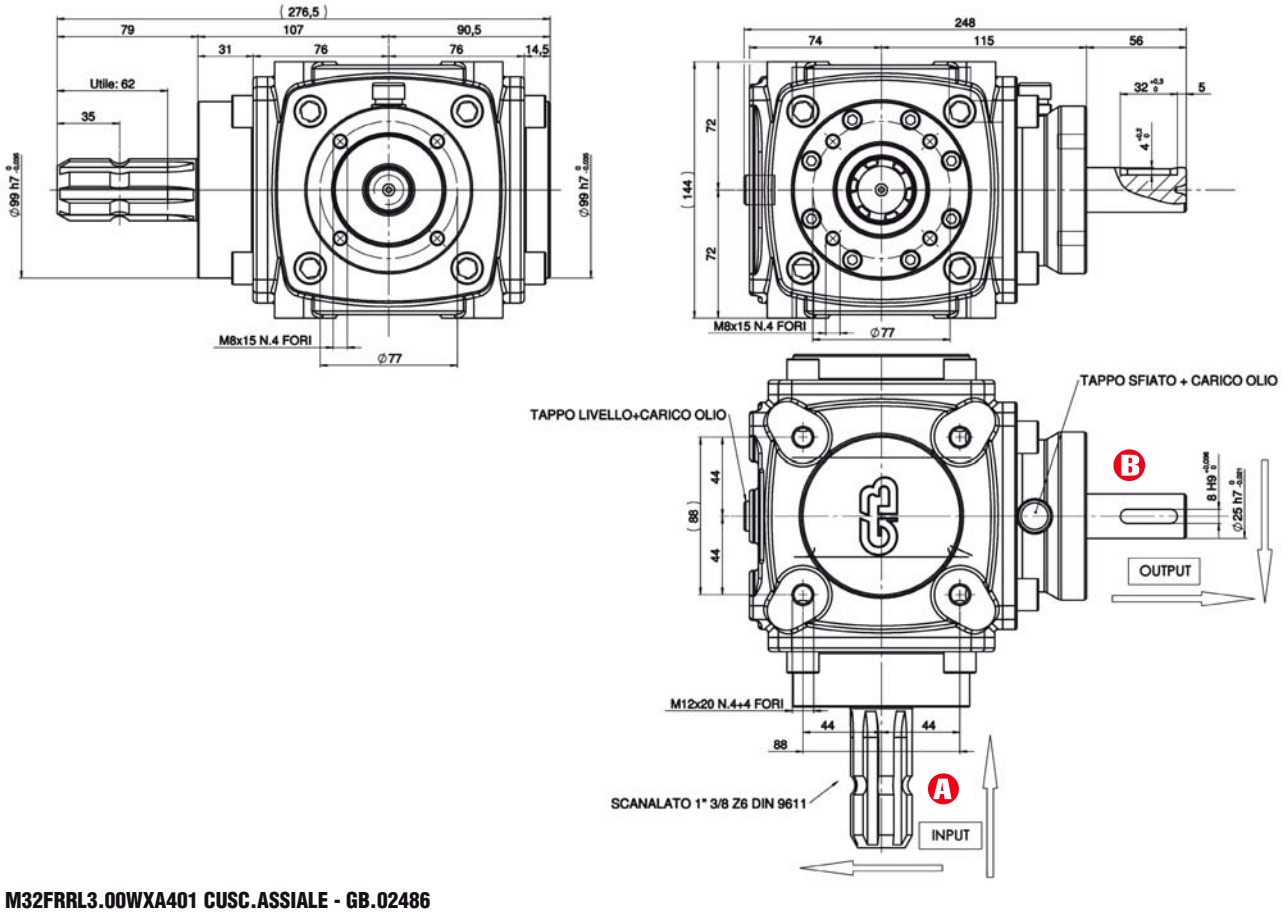

M32FRRL3.00WXA401 CUSC.ASSIALE - GB.02486

Other solutions are available on request

GEAR RATIO	ROTATION xM INPUT	POWER HP	POWER kW	TORQUE NxM IN	TORQUE NxM OUT	OPTION
M28FR — 0,8 Lt. SAE 90 — 15,3 kg.						
1 : 3,00	1000	27	21	189	63	
1 : 3,00	540	19	15	247	83	
M28TFR						
1 : 3,00	1000	27	21	189	63	
1 : 3,00	540	19	15	247	83	

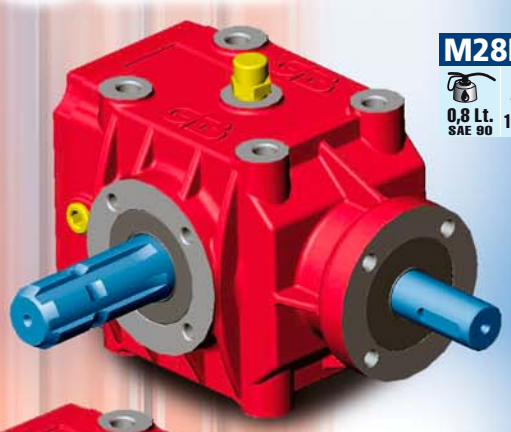

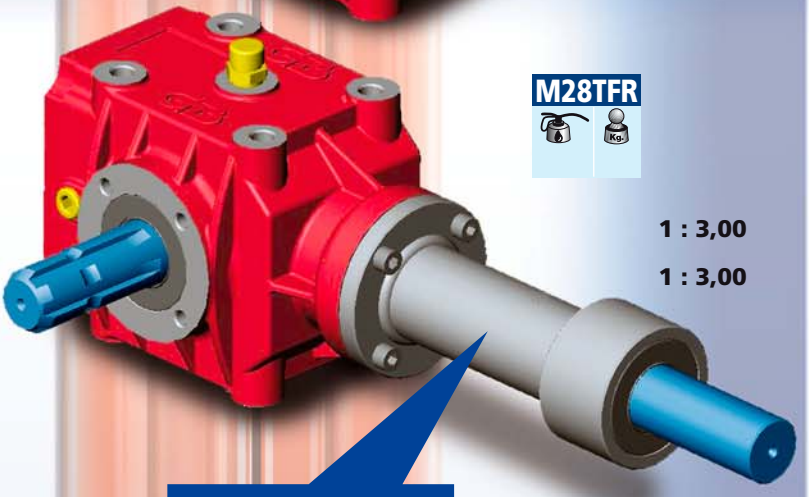

LUNGHEZZA TRASMISSIONE
LÄNGE VERLÄNGERUNG
EXTENSION LENGTH
LONGUEUR DE LA TRANSMISSION
LONGITUD DE TRANSMISIÓN

295 mm.	615 mm.
400 mm.	650 mm.
440 mm.	720 mm.
500 mm.	780 mm.
520 mm.	976 mm.

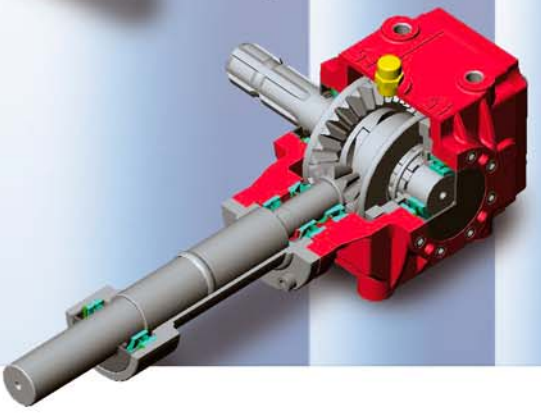

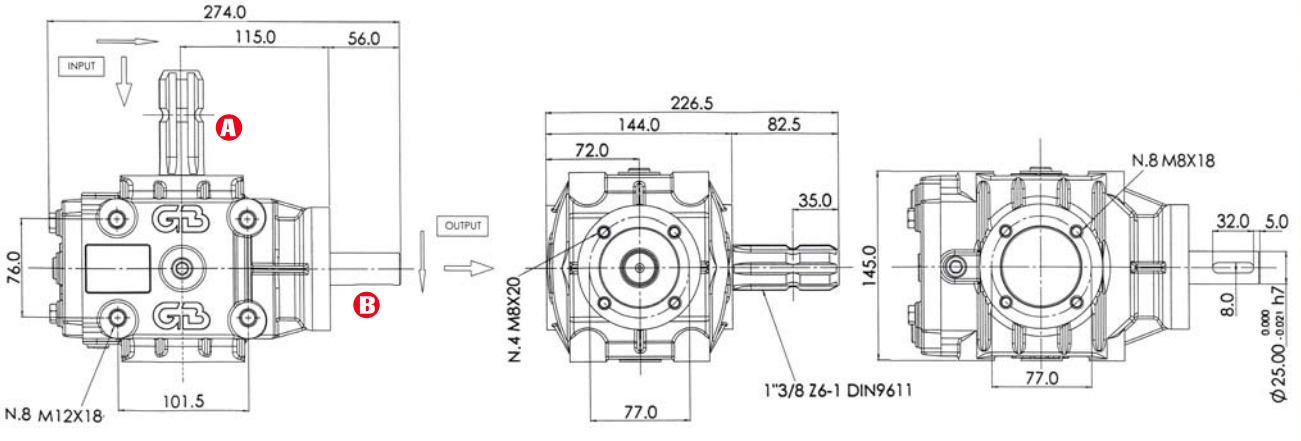

M28FR3.00WXA4 - GB.01033

Other solutions are available on request

Vedi pagina 5.
Sighe seite 5.
Ref. page 5.
Réf. page 5.
Ref. página 5.

INVERTITORE D'ENTRATA AUTOMATICO
AUTOMATISCHER EINGANGS-INVERTER
INPUT AUTOMATIC INVERTER
INVERSEUR AUTOMATIQUE À L'ENTRÉE
INVERSOR DE ENTRADA AUTOMATICO

RUOTA LIBERA
FREILAUF
OVERRUNNING CLUTCH
ROUE LIBRE
RUEDA LIBRE

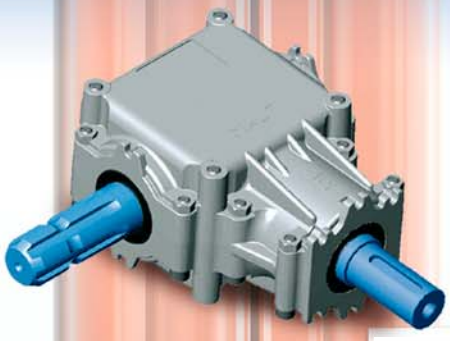

	GEAR RATIO	ROTATION xM INPUT	POWER HP	POWER kW	TORQUE NxM IN	TORQUE NxM OUT	OPTION
MAL7 0,5 Lt. SAE 90 — 7,0 Kg.	1 : 3,22	540	10	7	130	40	
	1 : 2,78	540	12	9	160	60	
	1 : 1,90	1000	28	21	200	106	
	1 : 1,46	1000	34	26	240	165	
	1 : 1,00	2000	37	28	150	150	
	1 : 2,10	750	29	21	290	140	

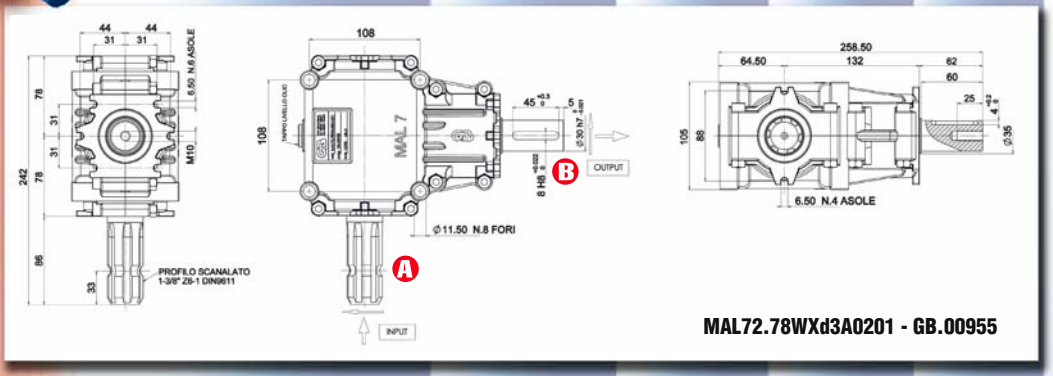

MAL72.78WXd3A0201 - GB.00955

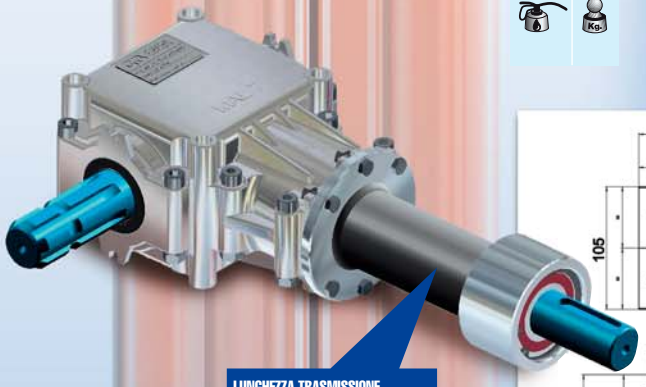

	GEAR RATIO	ROTATION xM INPUT	POWER HP	POWER kW	TORQUE NxM IN	TORQUE NxM OUT	OPTION
MAL7T	1 : 3,22	540	10	7	130	40	
	1 : 2,78	540	12	9	160	60	
	1 : 1,90	1000	28	21	200	106	
	1 : 1,46	1000	34	26	240	165	
	1 : 1,00	2000	37	28	150	150	
	1 : 2,10	750	29	21	290	140	

LUNGHEZZA TRASMISSIONE
LÄNGE VERLÄNGERUNG
EXTENSION LENGTH
LONGUEUR DE LA TRANSMISSION
LONGITUD DE TRANSMISIÓN

430 mm. 730 mm.
530 mm. 830 mm.
630 mm.

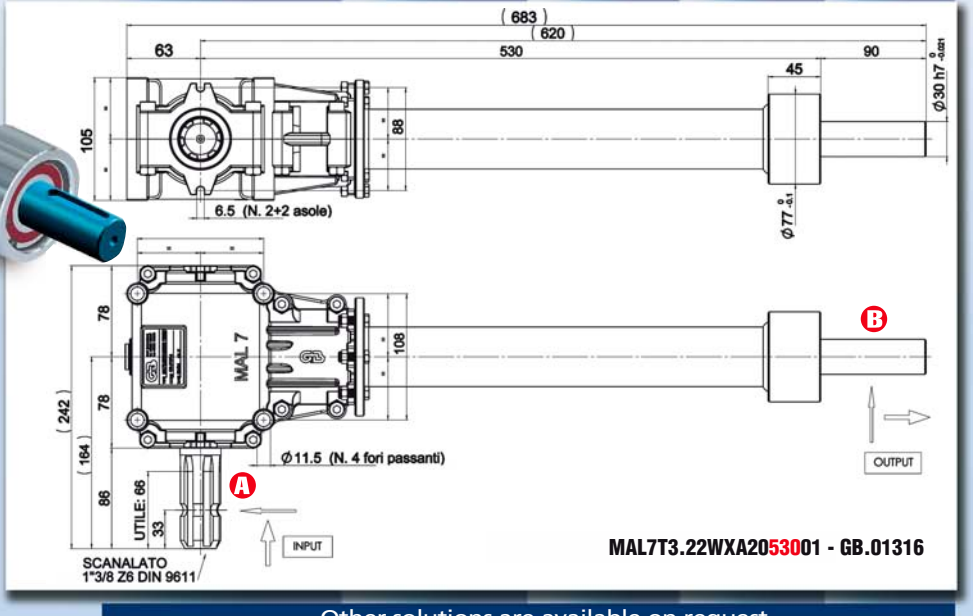

MAL7T3.22WXA20530301 - GB.01316

Other solutions are available on request

Trinciastocchi • Strohhäcksler • Flail mowers • Broyeurs de tiges • Trituradoras de tallos

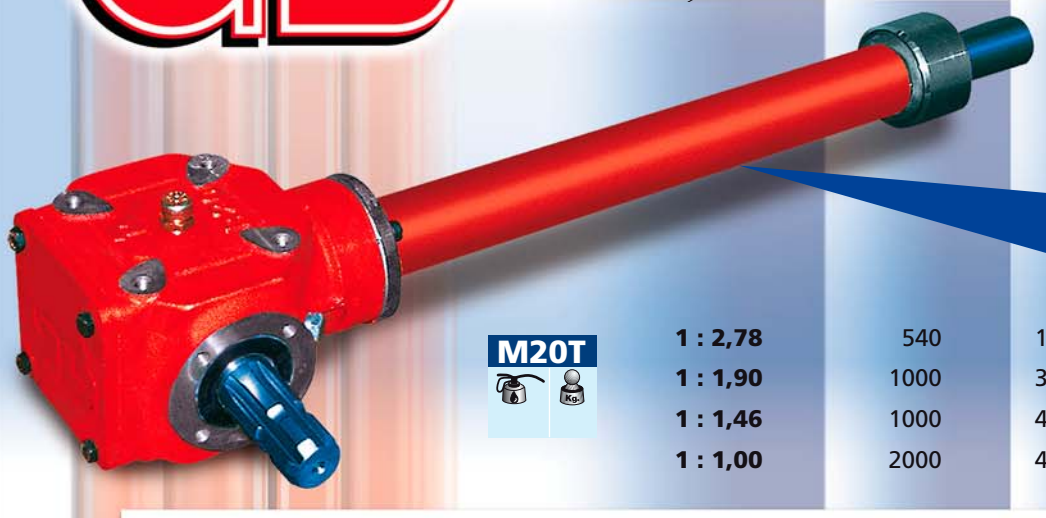

LUNGHEZZA TRASMISSIONE
LÄNGE VERLÄNGERUNG
EXTENSION LENGTH
LONGUEUR DE LA TRANSMISSION
LONGITUD DE TRANSMISIÓN

295 mm. 615 mm.
400 mm. 650 mm.
440 mm. 720 mm.
500 mm. 780 mm.
520 mm. 976 mm.

	GEAR RATIO	ROTATION xM INPUT	POWER HP	POWER kW	TORQUE IN	TORQUE OUT	OPTION
M20T	**1 : 2,78**	540	15	12	195	70	
	1 : 1,90	1000	34	26	238	125	
	1 : 1,46	1000	40	30	280	192	
	1 : 1,00	2000	45	34	180	180	

M20T2.78WXA20500001 - GB.00282

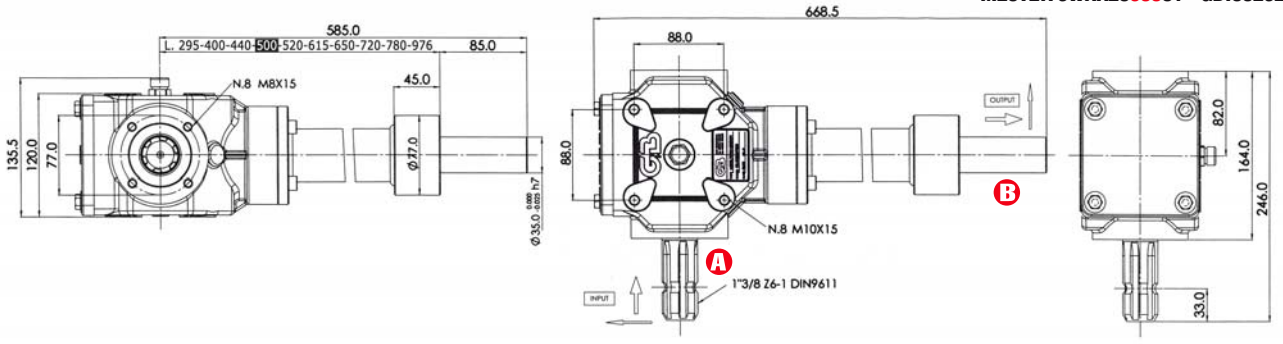

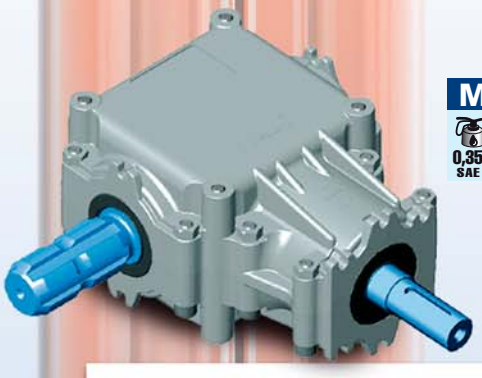

MAL5
0,35 Lt. SAE 90
4,0 Kg.

	GEAR RATIO	ROTATION xM INPUT	POWER HP	POWER kW	TORQUE IN	TORQUE OUT
MAL5	**1 : 2,78**	540	8	6	104	38
	1 : 2,78	1000	14	10	98	35
	1 : 1,90	540	17	13	221	116
	1 : 1,90	1000	23	17	161	85
	1 : 1,35	540	16	12	208	157
	1 : 1,35	1000	22	16	154	114
	1 : 1,00	540	17	13	221	221
	1 : 1,00	1000	23	17	161	161

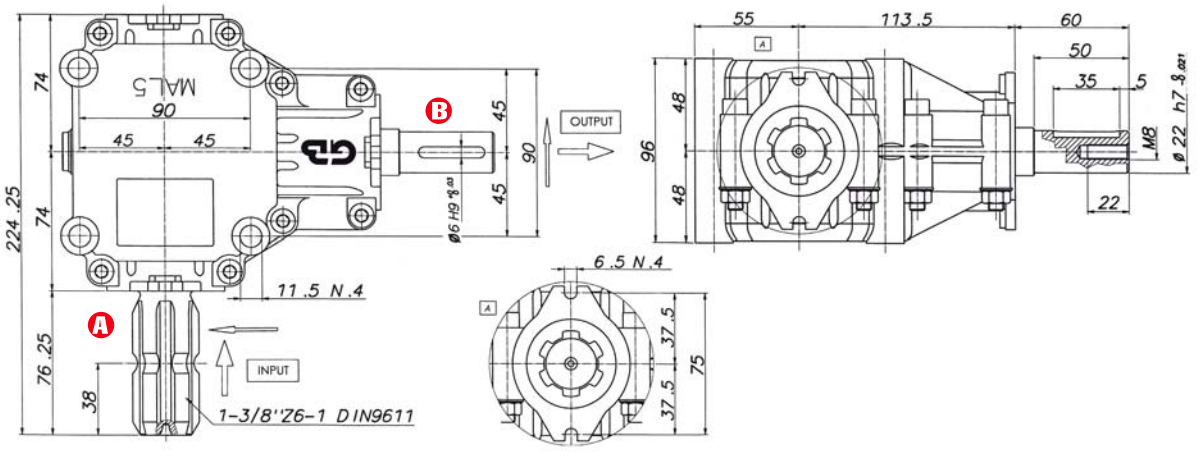

MAL51.90WXA2 - GB.01158

Other solutions are available on request

M28

0,8 Lt. SAE 90 — 13,7 Kg.

GEAR RATIO	ROTATION xM INPUT	POWER HP	POWER kW	TORQUE IN (NxM)	TORQUE OUT (NxM)	OPTION
1 : 3,00	540	20	15	260	87	
1 : 3,00	1000	27	20	189	63	
1 : 3,00	2000	35	27	140	47	
1 : 2,50	540	24	18	312	125	
1 : 2,50	1000	30	23	210	84	
1 : 2,50	2000	35	27	140	56	

Vedi pagina 5. Sighe seite 5. Ref. page 5. Réf. page 5. Ref. página 5.

INVERTITORE D'ENTRATA AUTOMATICO · AUTOMATISCHER EINGANGS-INVERTER · INPUT AUTOMATIC INVERTER · INVERSEUR AUTOMATIQUE À L'ENTRÉE · INVERSOR DE ENTRADA AUTOMATICO

RUOTA LIBERA · FREILAUF · OVERRUNNING CLUTCH · ROUE LIBRE · RUEDA LIBRE

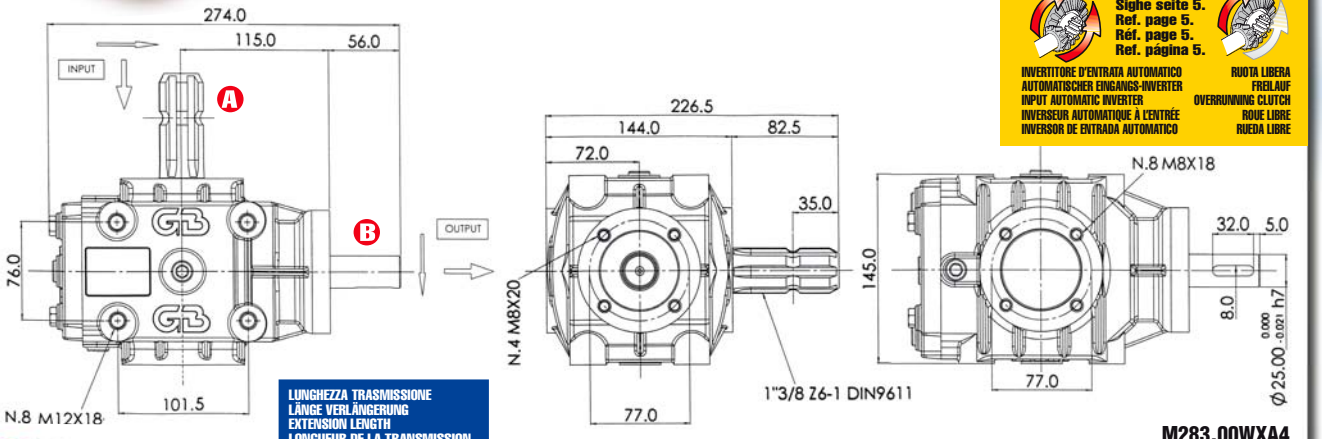

M283.00WXA4

LUNGHEZZA TRASMISSIONE · LÄNGE VERLÄNGERUNG · EXTENSION LENGTH · LONGUEUR DE LA TRANSMISSION · LONGITUD DE TRANSMISIÓN

295 mm.	615 mm.
400 mm.	650 mm.
440 mm.	720 mm.
500 mm.	780 mm.
520 mm.	976 mm.

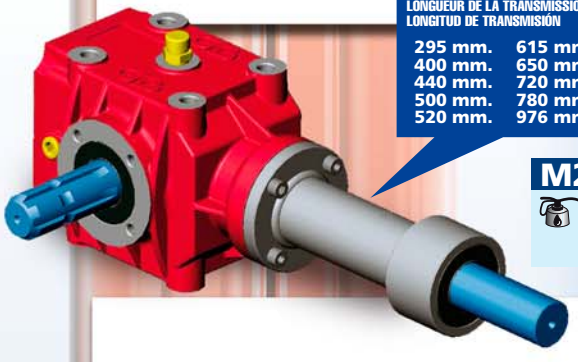

M28T

GEAR RATIO	ROTATION xM INPUT	POWER HP	POWER kW	TORQUE IN (NxM)	TORQUE OUT (NxM)	OPTION
1 : 3,00	540	20	15	260	87	
1 : 3,00	1000	27	20	189	63	
1 : 3,00	2000	35	27	140	47	
1 : 2,50	540	24	18	312	125	
1 : 2,50	1000	30	22	210	84	
1 : 2,50	2000	35	27	140	56	

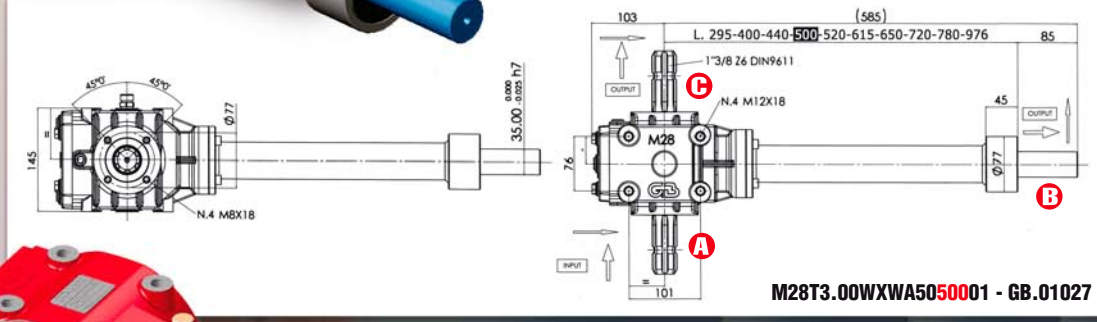

M28T3.00WXWA50500001 - GB.01027

M31

0,8 Lt. SAE 90 — 13,6 Kg.

GEAR RATIO	ROTATION xM INPUT	POWER HP	POWER kW	TORQUE IN (NxM)	TORQUE OUT (NxM)	OPTION
1 : 3,00	540	30	22	390	130	
1 : 2,50	1000	55	40	385	154	
1 : 2,50	540	40	29	520	208	
1 : 1,91	1000	60	44	420	220	
1 : 1,91	540	45	33	585	306	

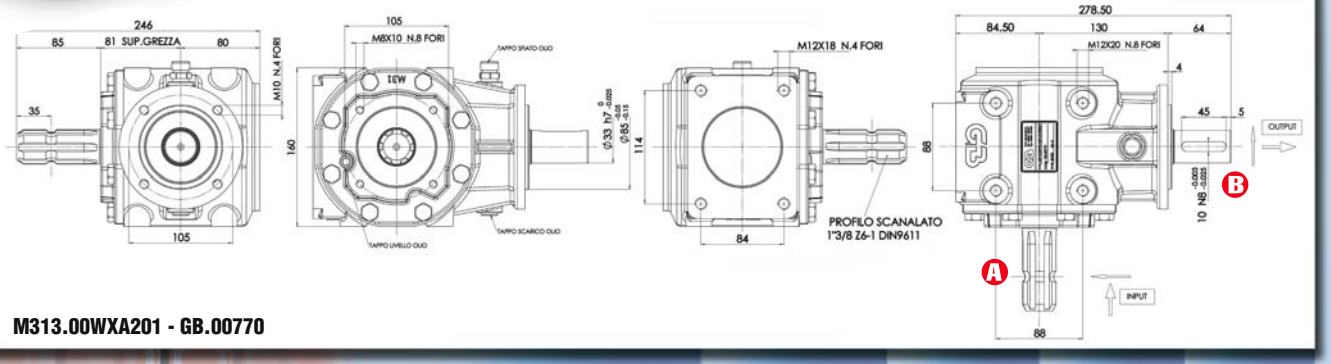

M313.00WXA201 - GB.00770

Other solutions are available on request

	GEAR RATIO	ROTATION xM INPUT	POWER HP	POWER kW	TORQUE NxM IN	TORQUE NxM OUT	OPTION
M31T	1 : 3,00	540	30	23	390	130	
	1 : 1,91	1000	60	45	420	220	
	1 : 1,91	540	45	34	585	307	

M31T3.00WXWA50780001 - GB.00612

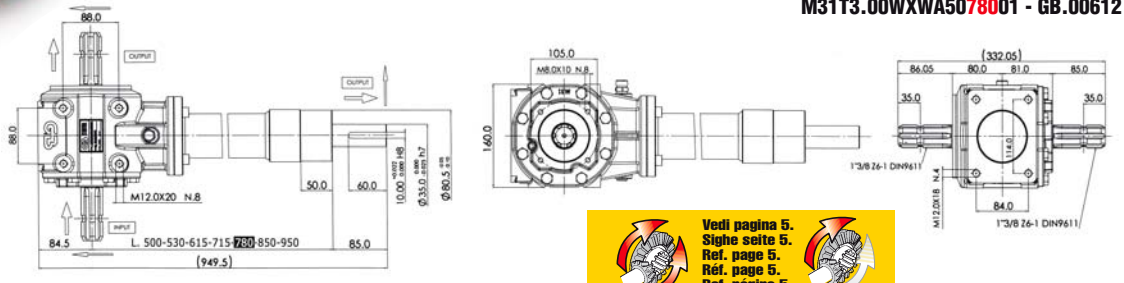

LUNGHEZZA TRASMISSIONE / LÄNGE VERLÄNGERUNG / EXTENSION LENGTH / LONGUEUR DE LA TRANSMISSION / LONGITUD DE TRANSMISIÓN

400 mm.	780 mm.
500 mm.	850 mm.
530 mm.	950 mm.
615 mm.	1060 mm.
715 mm.	1200 mm.

Vedi pagina 5. / Sighe seite 5. / Ref. page 5. / Réf. page 5. / Ref. página 5.

INVERTITORE D'ENTRATA AUTOMATICO / AUTOMATISCHER EINGANGS-INVERTER / INPUT AUTOMATIC INVERTER / INVERSEUR AUTOMATIQUE À L'ENTRÉE / INVERSOR DE ENTRADA AUTOMATICO

RUOTA LIBERA / FREILAUF / OVERRUNNING CLUTCH / ROUE LIBRE / RUEDA LIBRE

	GEAR RATIO	ROTATION xM INPUT	POWER HP	POWER kW	TORQUE NxM IN	TORQUE NxM OUT	OPTION
M37 1,0 Lt. SAE 90 — 18,0 Kg.	1 : 3,00	540	35	27	455	152	
	1 : 2,50	540	39	30	507	203	
	1 : 2,10	1000	58	44	406	194	
	1 : 2,10	540	42	32	546	260	

M373.00WWWA5 - GB.00198

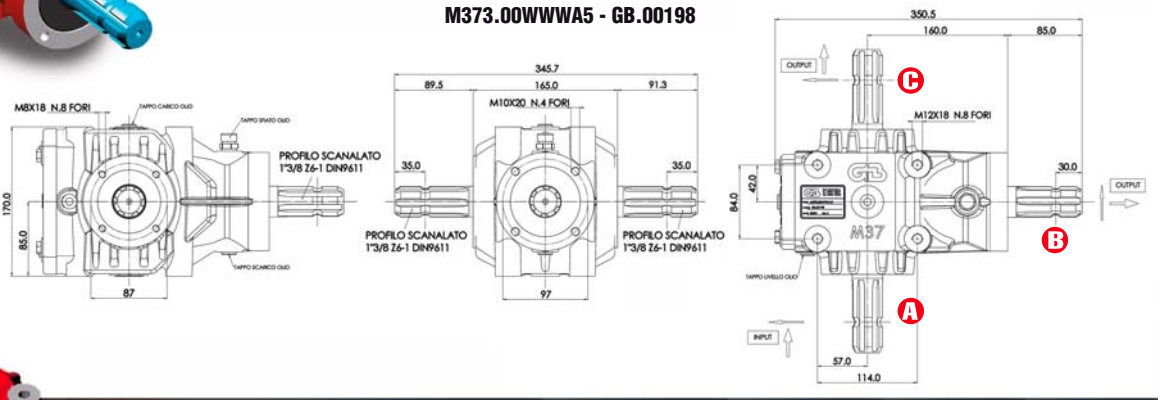

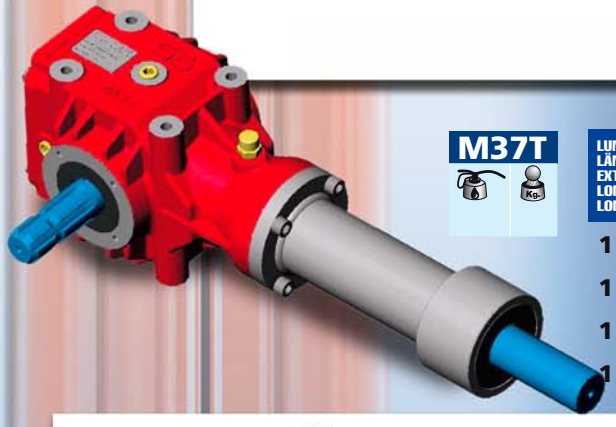

	GEAR RATIO	ROTATION xM INPUT	POWER HP	POWER kW	TORQUE NxM IN	TORQUE NxM OUT	OPTION
M37T	1 : 3,00	540	35	27	455	152	
	1 : 2,50	540	39	30	507	203	
	1 : 2,10	1000	58	44	406	194	
	1 : 2,10	540	42	32	546	260	

LUNGHEZZA TRASMISSIONE / LÄNGE VERLÄNGERUNG / EXTENSION LENGTH / LONGUEUR DE LA TRANSMISSION / LONGITUD DE TRANSMISIÓN

400 mm.	615 mm.	850 mm.	1210 mm.
430 mm.	715 mm.	900 mm.	
500 mm.	780 mm.	950 mm.	
530 mm.	810 mm.	1060 mm.	

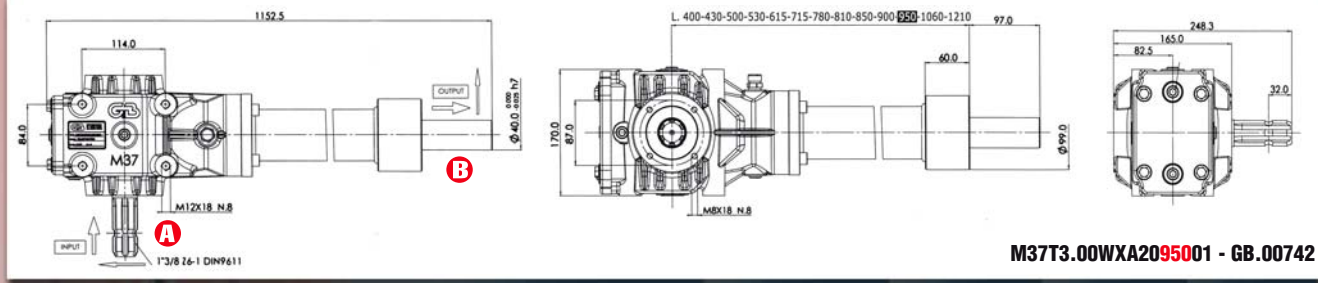

M37T3.00WXA20950001 - GB.00742

Other solutions are available on request

	GEAR RATIO	ROTATION xM INPUT	POWER HP	POWER kW	TORQUE NxM IN	TORQUE NxM OUT	OPTION
M49 0,9 Lt. SAE 90 — 22,4 Kg.	1 : 3,00	540	52	39	676	226	
	1 : 1,93	1000	78	59	546	283	
	1 : 1,93	540	65	49	845	438	
	1 : 1,60	1000	79	60	553	346	
	1 : 1,50	1000	80	59	560	373	

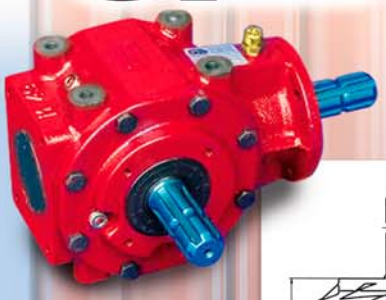

M493.00WXC3

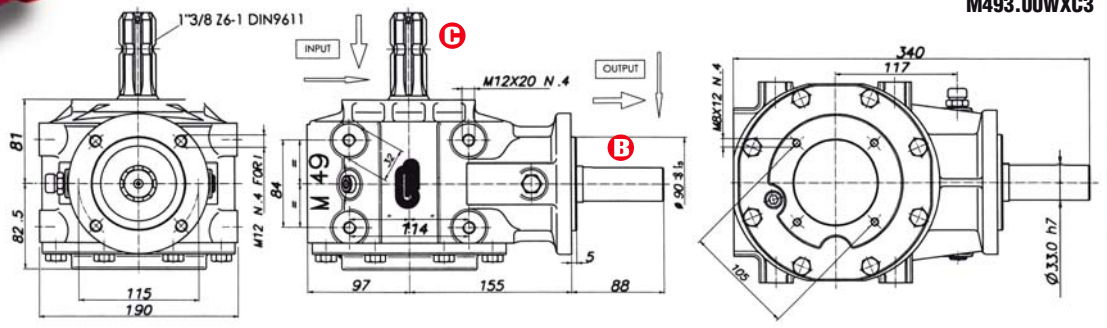

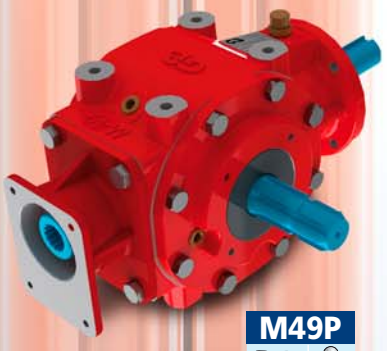

M49P

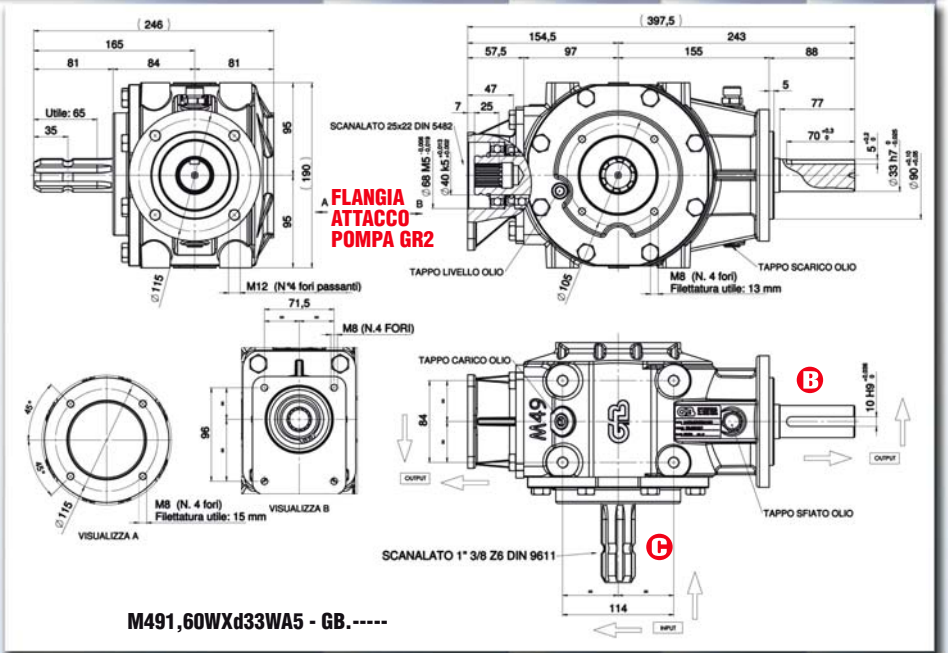

M491,60WXd33WA5 - GB.-----

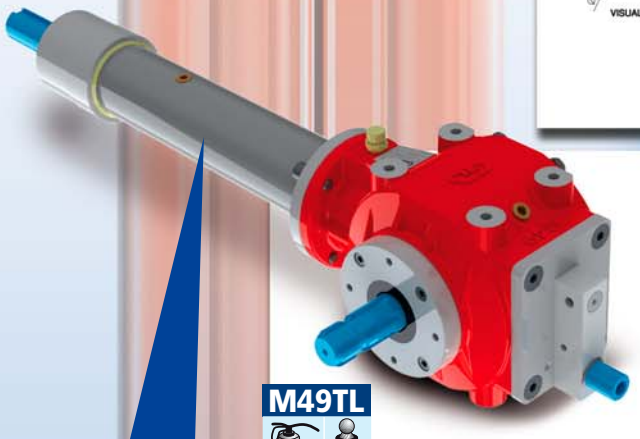

M49TL

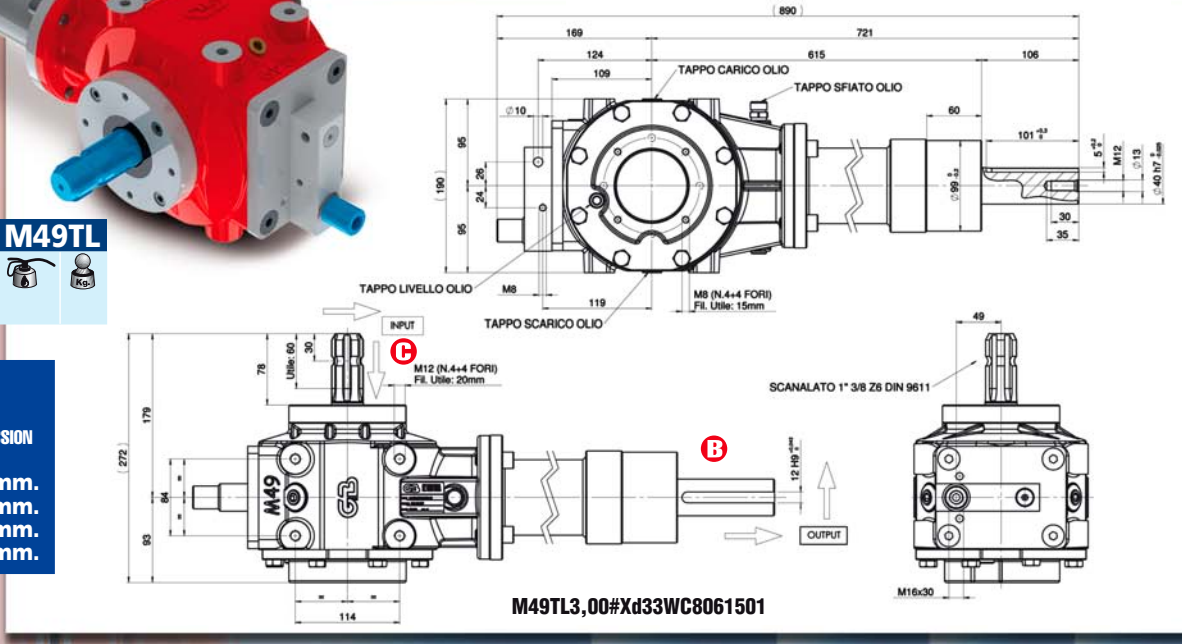

M49TL3,00#Xd33WC8061501

LUNGHEZZA TRASMISSIONE
LÄNGE VERLÄNGERUNG
EXTENSION LENGTH
LONGUEUR DE LA TRANSMISSION
LONGITUD DE TRANSMISIÓN

400 mm.	780 mm.
500 mm.	850 mm.
615 mm.	950 mm.
715 mm.	1060 mm.

Other solutions are available on request

GEAR RATIO	ROTATION xM INPUT	POWER HP	POWER kW	TORQUE NxM IN	TORQUE NxM OUT	OPTION
M49T						
1 : 3,00	540	52	39	676	226	
1 : 1,93	1000	78	59	546	283	
1 : 1,93	540	65	49	845	438	
1 : 1,60	1000	79	60	553	346	

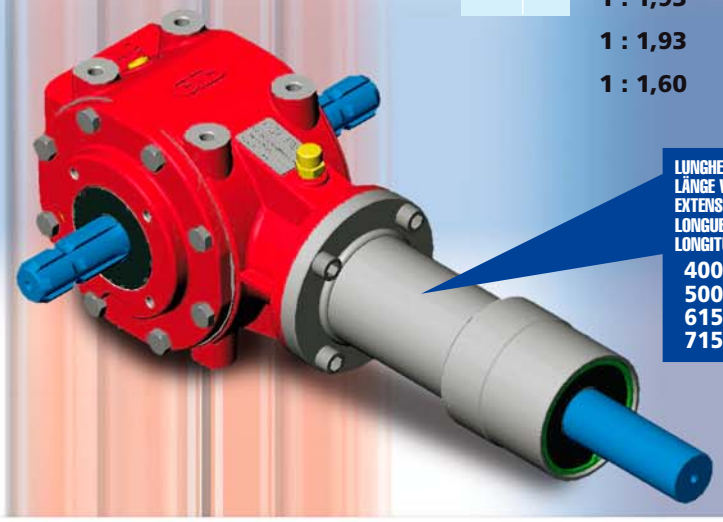

LUNGHEZZA TRASMISSIONE
LÄNGE VERLÄNGERUNG
EXTENSION LENGTH
LONGUEUR DE LA TRANSMISSION
LONGITUD DE TRANSMISIÓN

400 mm. 780 mm.
500 mm. 850 mm.
615 mm. 950 mm.
715 mm. 1060 mm.

Vedi pagina 5.
Sighe seite 5.
Ref. page 5.
Réf. page 5.
Ref. página 5.

INVERTITORE D'ENTRATA AUTOMATICO
AUTOMATISCHER EINGANGS-INVERTER
INPUT AUTOMATIC INVERTER
INVERSEUR AUTOMATIQUE À L'ENTRÉE
INVERSOR DE ENTRADA AUTOMATICO

RUOTA LIBERA
FREILAUF
OVERRUNNING CLUTCH
ROUE LIBRE
RUEDA LIBRE

M49T3.00WXWA51060001 - GB.00915

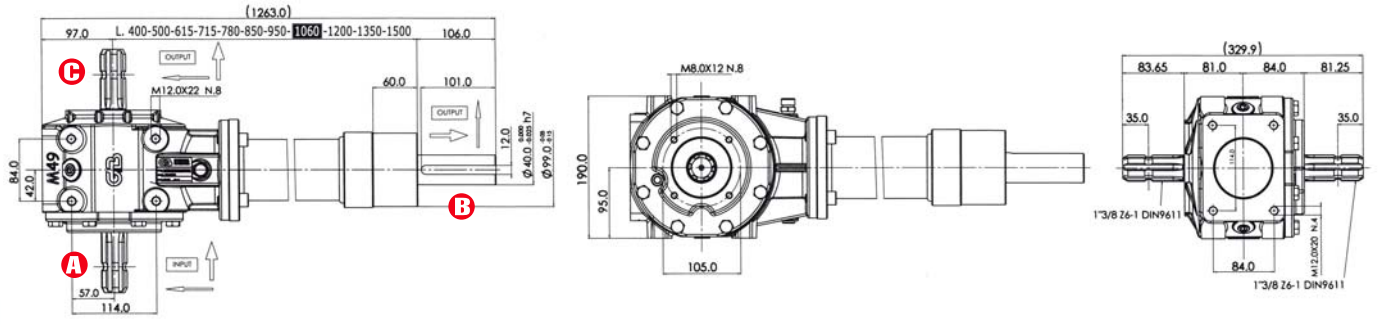

LUNGHEZZA TRASMISSIONE
LÄNGE VERLÄNGERUNG
EXTENSION LENGTH
LONGUEUR DE LA TRANSMISSION
LONGITUD DE TRANSMISIÓN

400 mm. 615 mm. 850 mm. 1210 mm.
430 mm. 715 mm. 900 mm.
500 mm. 780 mm. 950 mm.
530 mm. 810 mm. 1060 mm.

M52TL						
1 : 3,10	540	55	42	715	231	A.P.P. A.P.L.
1 : 2,50	540	70	53	510	364	A.P.P. A.P.L.
1 : 1,80	1000	75	85	546	292	A.P.P. A.P.L.

Other solutions are available on request

M52

1,3 Lt. SAE 90 — 21,5 kg.

GEAR RATIO	ROTATION xM INPUT	POWER HP	POWER kW	TORQUE IN (NxM)	TORQUE OUT (NxM)	OPTION
1 : 5,50	540	35	27	455	83	A.P.P. A.P.L.
1 : 3,10	540	68	51	884	295	A.P.P. A.P.L.
1 : 3,10	540	60	45	780	251	A.P.P. A.P.L.
1 : 2,70	540	75	57	975	362	A.P.P.
1 : 2,50	540	70	53	910	364	A.P.P. A.P.L.
1 : 2,10	540	55	42	715	341	A.P.P. A.P.L.

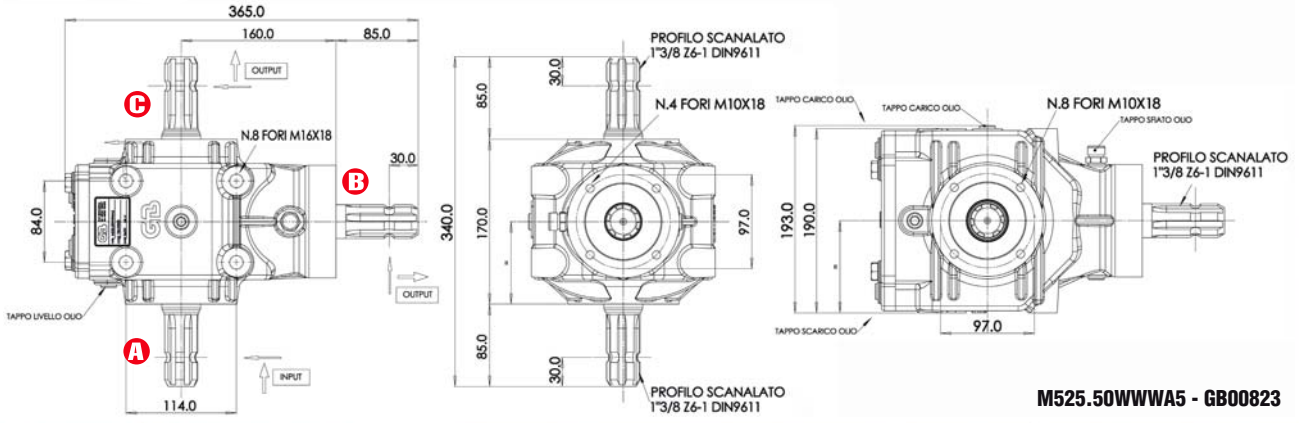

M525.50WWWA5 - GB00823

LUNGHEZZA TRASMISSIONE / LÄNGE VERLÄNGERUNG / EXTENSION LENGTH / LONGUEUR DE LA TRANSMISSION / LONGITUD DE TRANSMISIÓN				
	400 mm.	615 mm.	850 mm.	1210 mm.
	430 mm.	715 mm.	900 mm.	
	500 mm.	780 mm.	950 mm.	
	530 mm.	810 mm.	1060 mm.	

M52T

GEAR RATIO	ROTATION xM INPUT	POWER HP	POWER kW	TORQUE IN (NxM)	TORQUE OUT (NxM)	OPTION
1 : 5,50	540	35	27	455	83	A.P.P. A.P.L.
1 : 3,10	540	68	51	884	295	A.P.P. A.P.L.
1 : 3,10	540	60	45	790	264	A.P.P. A.P.L.
1 : 2,70	540	75	57	975	362	A.P.P.
1 : 2,50	540	70	53	910	364	A.P.P. A.P.L.
1 : 2,10	540	55	42	715	341	A.P.P. A.P.L.

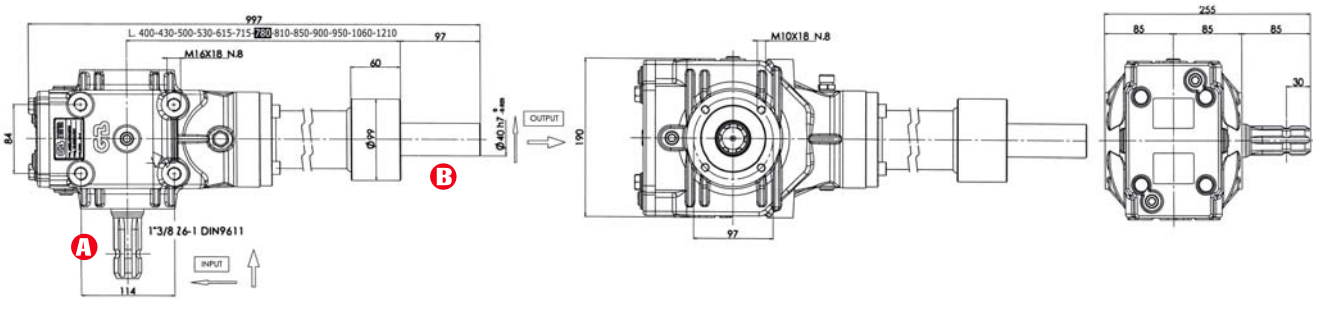

M52T3.10WXA20780 - GB.00084/L780.F

Other solutions are available on request

Trinciastocchi • Strohhäcksler • Flail mowers • Broyeurs de tiges • Trituradoras de tallos

	GEAR RATIO	ROTATION xM INPUT	POWER HP	POWER kW	TORQUE IN (NxM)	TORQUE OUT (NxM)	OPTION
M52JF 1,1 Lt. SAE 90 — 20,4 Kg.	**1 : 3,10**	540	52	39	676	226	
	1 : 1,93	540	65	49	845	438	
	1 : 1,60	1000	79	60	553	346	

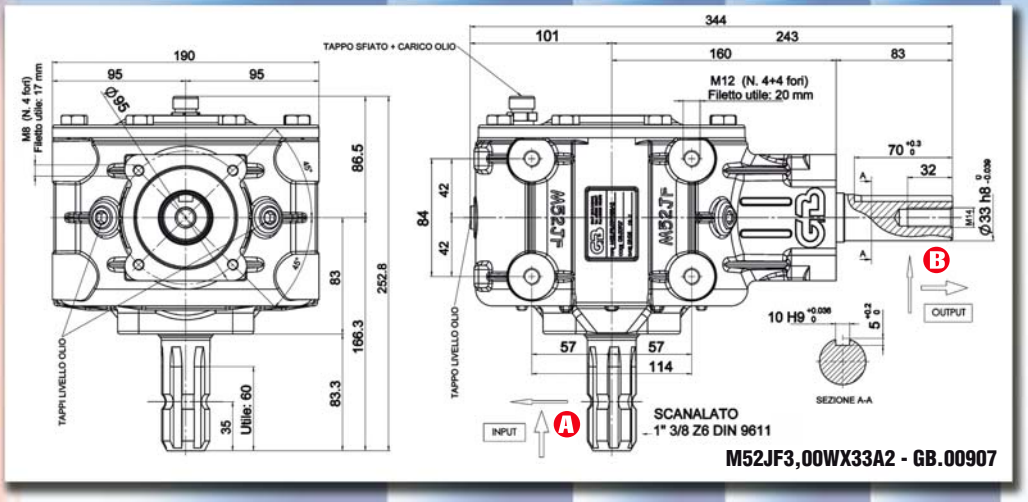

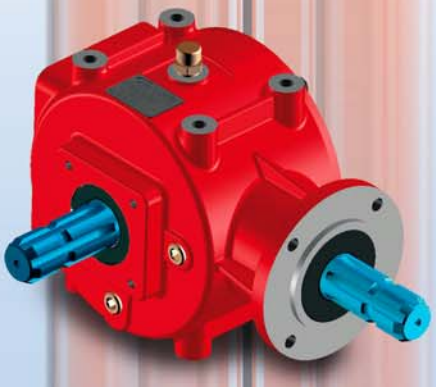

	GEAR RATIO	ROTATION xM INPUT	POWER HP	POWER kW	TORQUE IN (NxM)	TORQUE OUT (NxM)	OPTION
M53 1,1 Lt. SAE 90 — 21,1 Kg.	**1 : 3,00**	540	52	39	676	226	

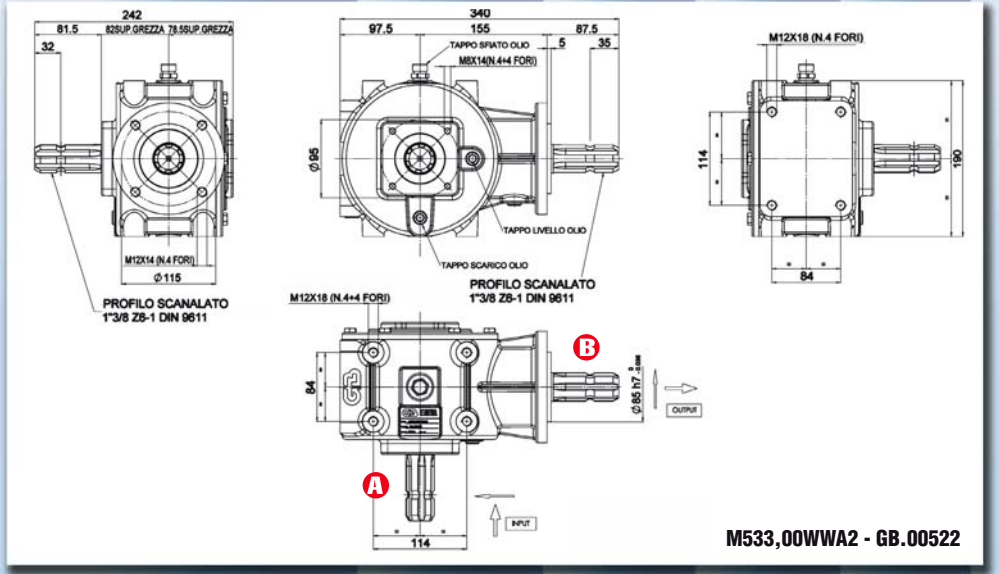

Other solutions are available on request

GEAR RATIO	ROTATION xM INPUT	POWER HP	POWER kW	TORQUE NxM IN	TORQUE NxM OUT	OPTION
1 : 3,00	540	68	51	884	295	
1 : 2,50	540	87	65	1131	452	
1 : 1,93	1000	100	75	700	363	
1 : 1,93	540	77	58	1001	519	
1 : 1,60	1000	105	79	1027	460	
1 : 1,60	540	79	60	1027	642	

M62

1,5 Lt. SAE 90 — 24,2 Kg.

M621.60XXC3 - GB.00892

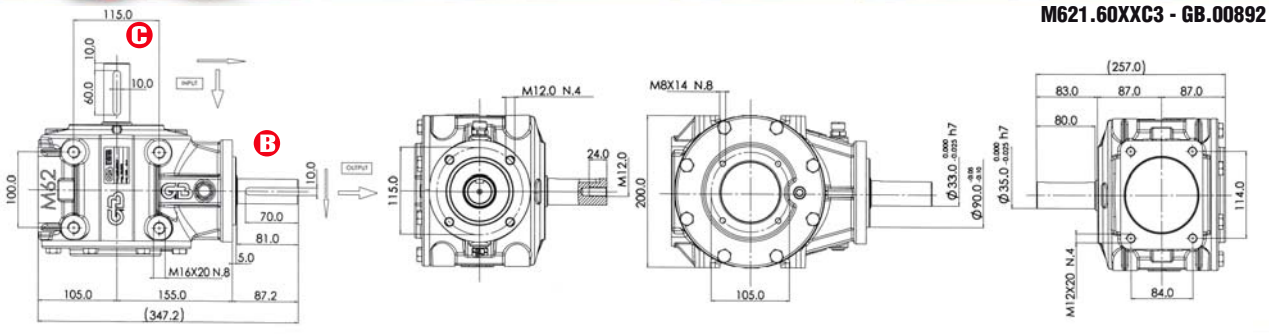

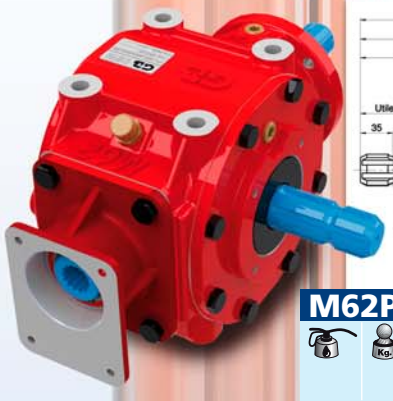

M62P

M62P3,00WWA201 - GB.-----

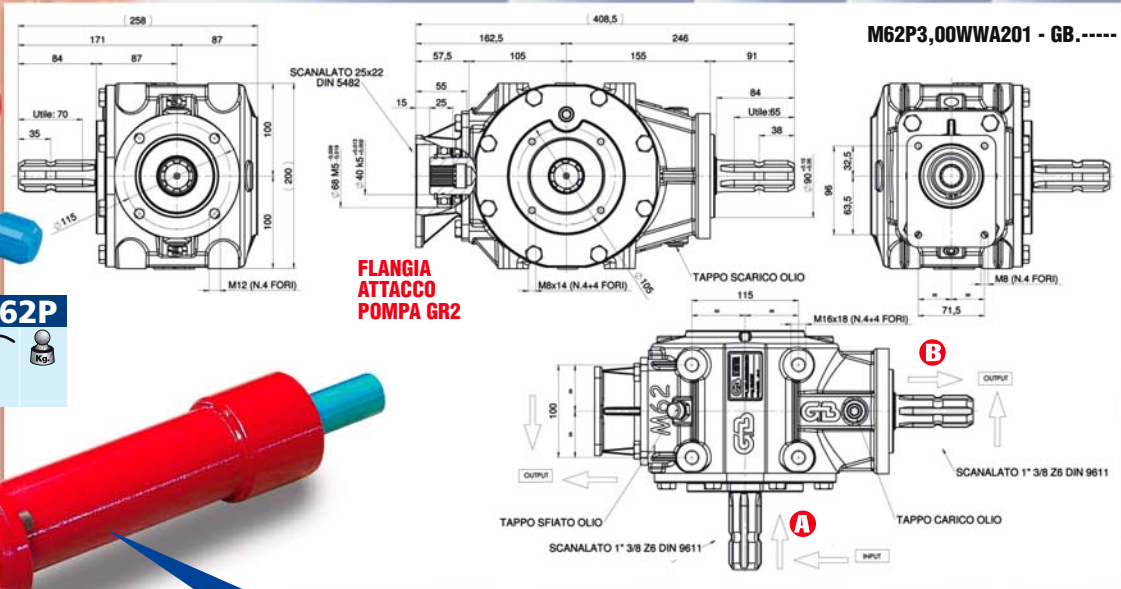

M62T

LUNGHEZZA TRASMISSIONE
LÄNGE VERLÄNGERUNG
EXTENSION LENGTH
LONGUEUR DE LA TRANSMISSION
LONGITUD DE TRANSMISIÓN

400 mm.	950 mm.
500 mm.	1060 mm.
615 mm.	1200 mm.
715 mm.	1350 mm.
780 mm.	1500 mm.
850 mm.	

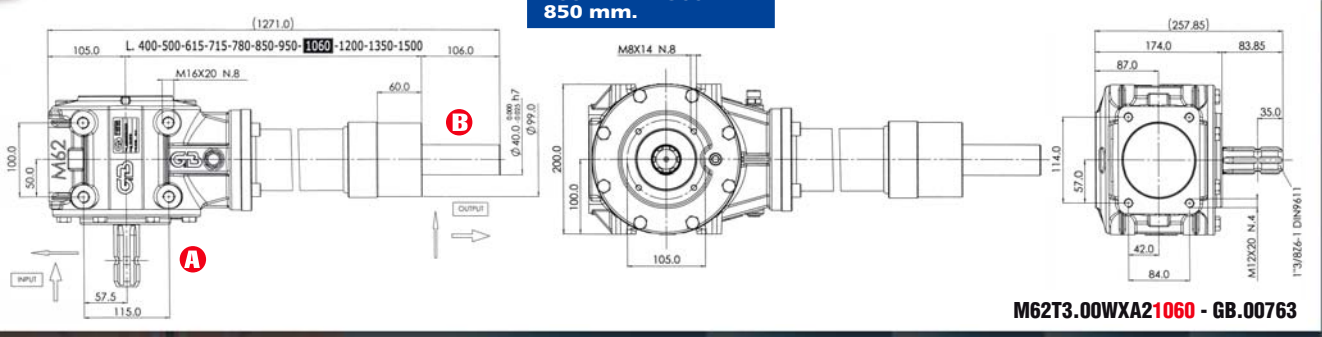

M62T3.00WXA21060 - GB.00763

Other solutions are available on request

	GEAR RATIO	ROTATION xM INPUT	POWER HP	POWER kW	TORQUE NxM IN	TORQUE NxM OUT	OPTION
M72 2,2 Lt. SAE 90 — 29,9 kg.	1 : 3,10	540	76	57	988	254	
	1 : 2,50	540	86	65	1118	448	
	1 : 2,30	540	91	68	1183	515	
	1 : 2,00	1000	119	89	833	417	
	1 : 2,00	540	90	68	1170	585	

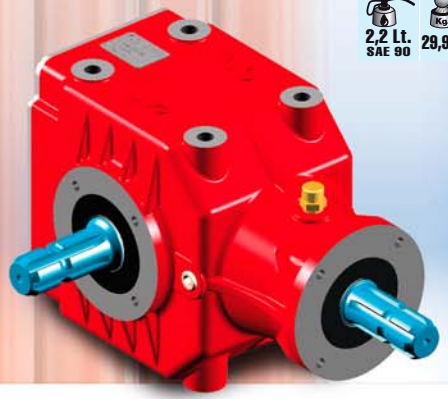

Vedi pagina 5.
Sighe seite 5.
Ref. page 5.
Réf. page 5.
Ref. página 5.

INVERTITORE D'ENTRATA AUTOMATICO
AUTOMATISCHER EINGANGS-INVERTER
INPUT AUTOMATIC INVERTER
INVERSEUR AUTOMATIQUE À L'ENTRÉE
INVERSOR DE ENTRADA AUTOMATICO

RUOTA LIBERA
FREILAUF
OVERRUNNING CLUTCH
ROUE LIBRE
RUEDA LIBRE

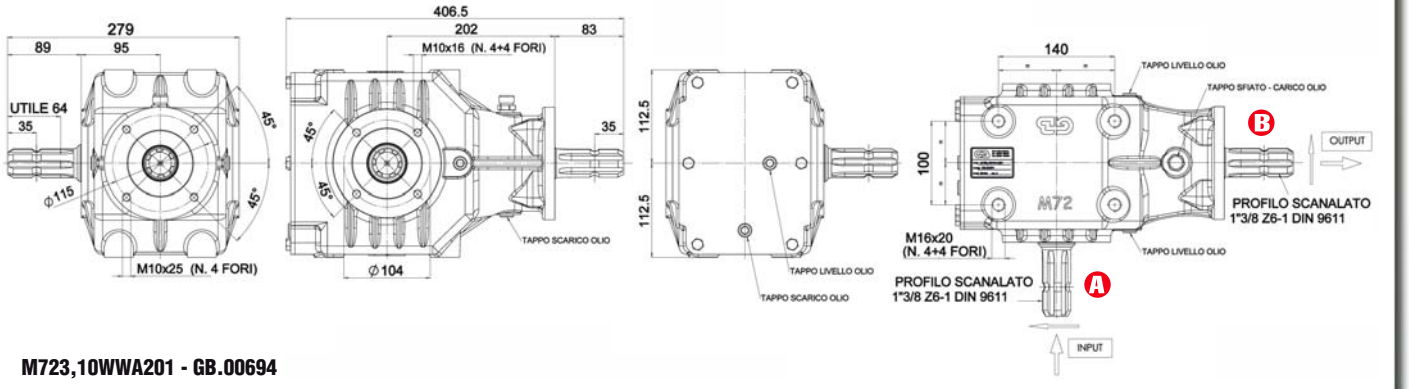

M723,10WWA201 - GB.00694

	GEAR RATIO	ROTATION xM INPUT	POWER HP	POWER kW	TORQUE NxM IN	TORQUE NxM OUT	OPTION
M72T	1 : 3,10	540	76	57	988	254	
	1 : 2,50	540	86	65	1118	448	
	1 : 2,30	540	91	68	1183	515	
	1 : 2,00	1000	119	89	833	417	
	1 : 2,00	540	90	68	1170	585	

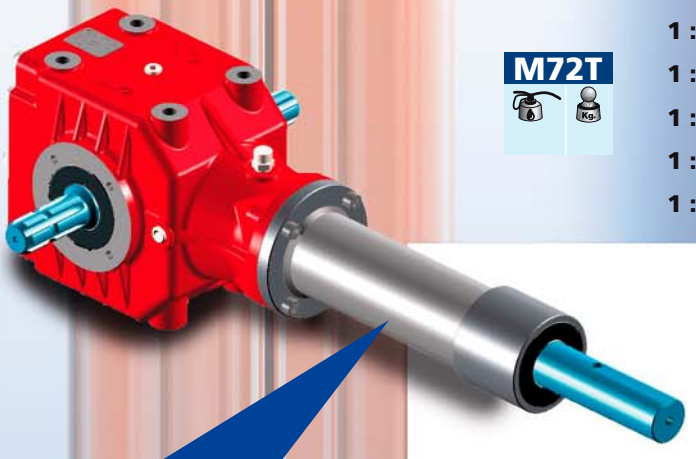

LUNGHEZZA TRASMISSIONE
LÄNGE VERLÄNGERUNG
EXTENSION LENGTH
LONGUEUR DE LA TRANSMISSION
LONGITUD DE TRANSMISIÓN

500 mm. 950 mm.
615 mm. 1060 mm.
650 mm. 1200 mm.
850 mm.

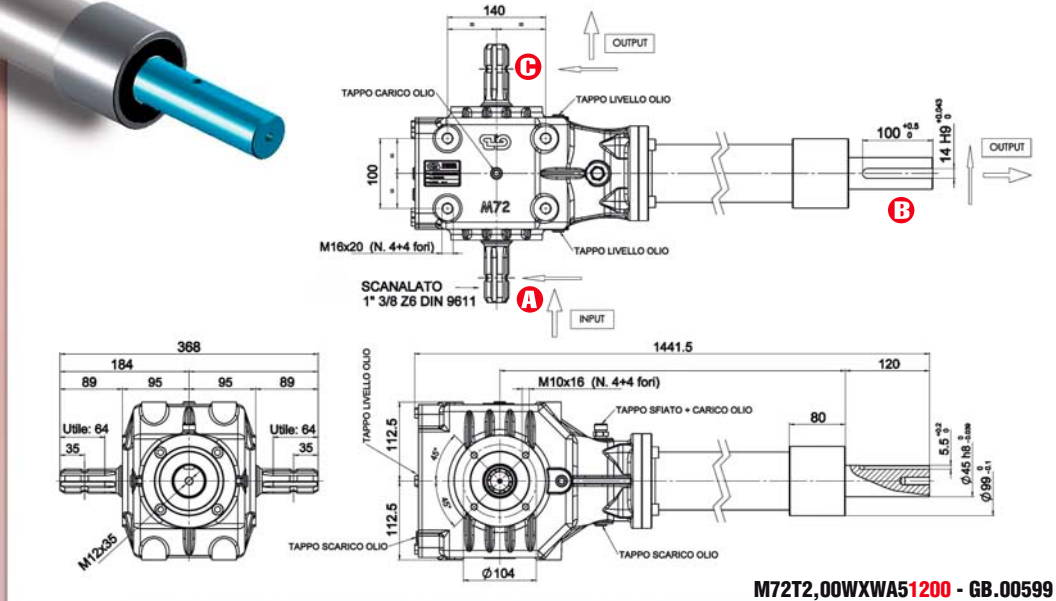

M72T2,00WXWA51200 - GB.00599

Other solutions are available on request

	GEAR RATIO	ROTATION xM INPUT	POWER HP	POWER kW	TORQUE NxM IN	TORQUE NxM OUT	OPTION
M91 2,3 Lt. SAE 90 — 31,0 Kg.	1 : 3,00	540	80	60	1040	347	
	1 : 2,50	540	90	66	1170	468	
	1 : 1,92	1000	120	90	840	438	
	1 : 1,66	1000	125	94	875	528	

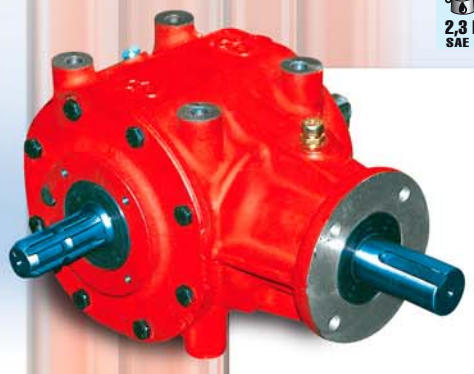

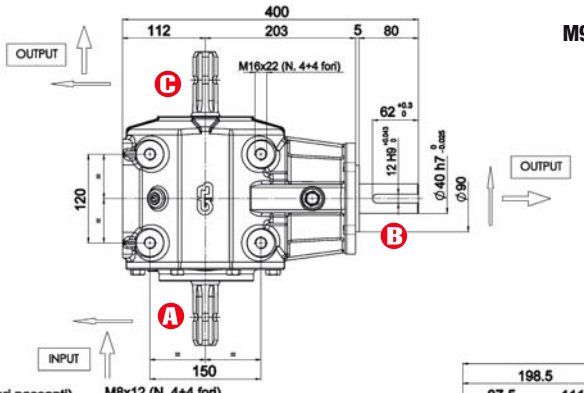

M911,60WXWA501 - GB.00366

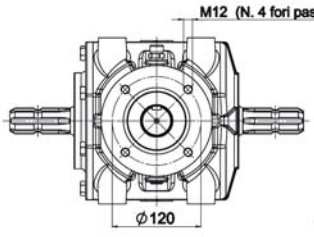

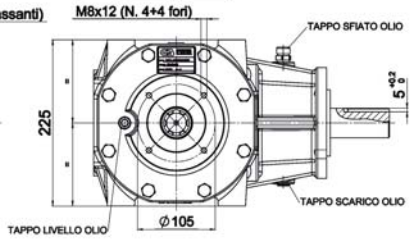

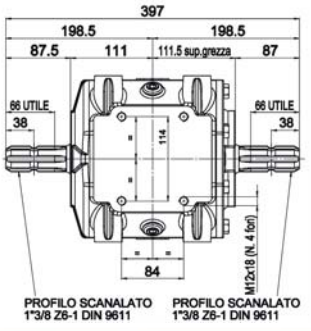

LUNGHEZZA TRASMISSIONE
LÄNGE VERLÄNGERUNG
EXTENSION LENGTH
LONGUEUR DE LA TRANSMISSION
LONGITUD DE TRANSMISIÓN

780 mm. 1240 mm.
915 mm. 1365 mm.
990 mm. 1400 mm.
1060 mm. 1560 mm.
1115 mm.

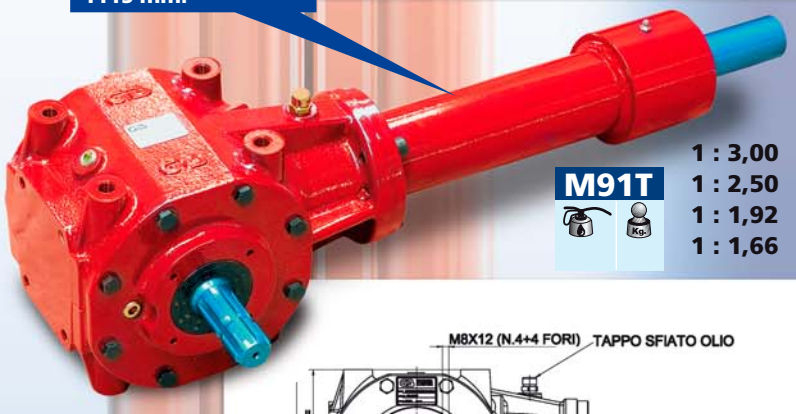

	GEAR RATIO	ROTATION xM INPUT	POWER HP	POWER kW	TORQUE NxM IN	TORQUE NxM OUT	OPTION
M91T	1 : 3,00	540	80	60	1040	347	
	1 : 2,50	540	90	66	1170	468	
	1 : 1,92	1000	120	90	840	438	
	1 : 1,66	1000	125	94	875	528	

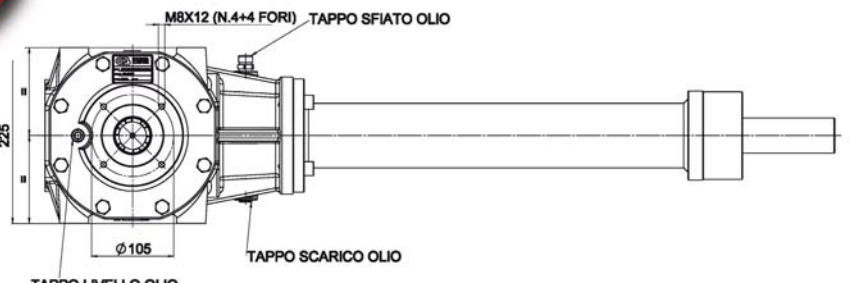

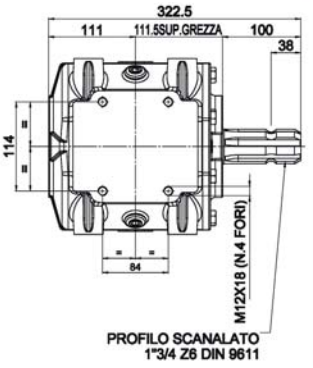

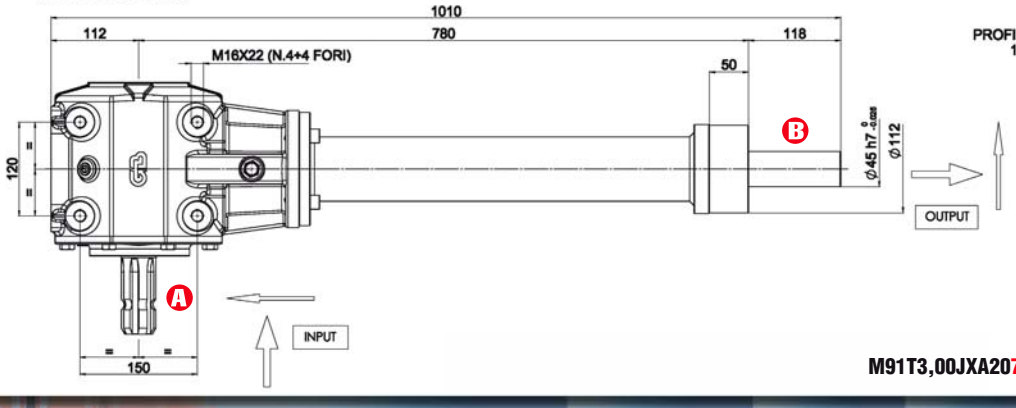

M91T3,00JXA20780**01** - GB.01351

Other solutions are available on request

	GEAR RATIO	ROTATION xM INPUT	POWER HP	POWER kW	TORQUE NxM IN	TORQUE NxM OUT	OPTION
M115 (2,6 Lt. SAE 90 – 44,5 Kg.)	1 : 3,00	540	125	94	1625	542	
	1 : 2,46	540	130	98	1690	687	
	1 : 1,92	1000	230	173	1610	839	
	1 : 1,92	540	155	117	2015	1050	
	1 : 1,60	1000	235	177	1645	1029	

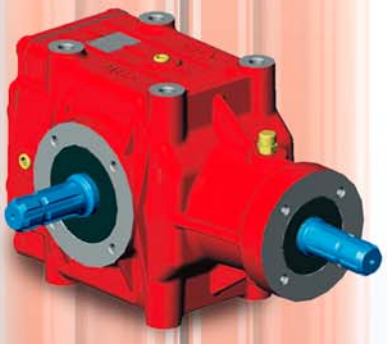

INVERTITORE D'ENTRATA AUTOMATICO
AUTOMATISCHER EINGANGS-INVERTER
INPUT AUTOMATIC INVERTER
INVERSEUR AUTOMATIQUE À L'ENTRÉE
INVERSOR DE ENTRADA AUTOMATICO

Vedi pagina 5.
Sihe seite 5.
Ref. page 5.
Réf. page 5.
Ref. página 5.

RUOTA LIBERA
FREILAUF
OVERRUNNING CLUTCH
ROUE LIBRE
RUEDA LIBRE

	GEAR RATIO	ROTATION xM INPUT	POWER HP	POWER kW	TORQUE NxM IN	TORQUE NxM OUT	OPTION
M115T	1 : 3,00	540	125	94	1625	542	
	1 : 2,46	540	130	98	1690	687	
	1 : 1,92	1000	230	173	1610	839	
	1 : 1,92	540	155	117	2015	1050	
	1 : 1,60	1000	235	177	1645	1029	

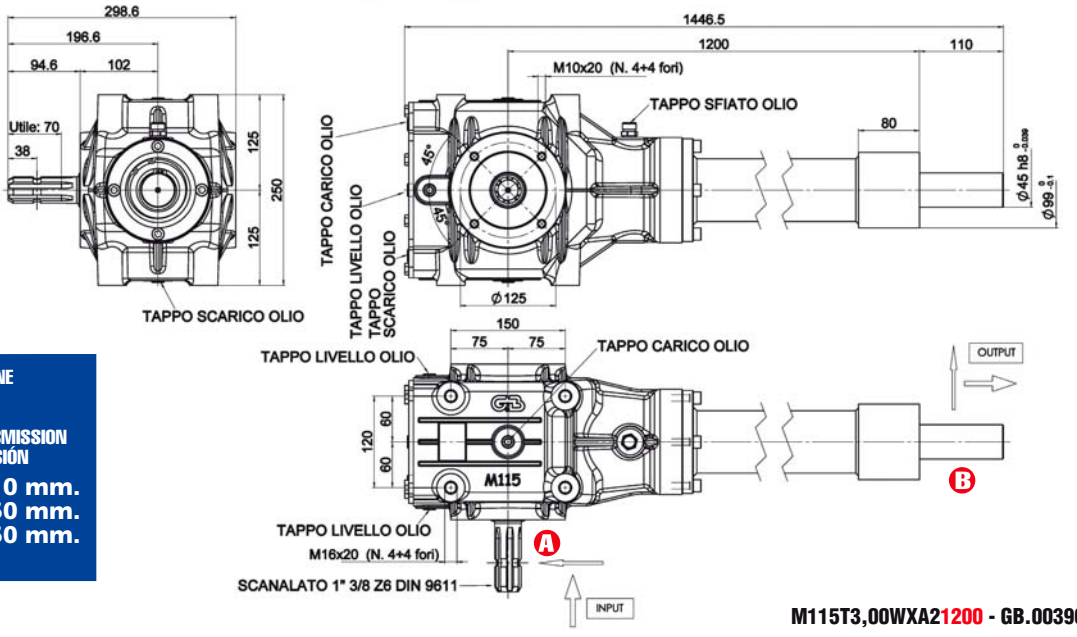

M115T3,00WXA21200 - GB.00396

LUNGHEZZA TRASMISSIONE
LÄNGE VERLÄNGERUNG
EXTENSION LENGTH
LONGUEUR DE LA TRANSMISSION
LONGITUD DE TRANSMISIÓN

860 mm. 1310 mm.
1060 mm. 1360 mm.
1120 mm. 1560 mm.
1210 mm.

Other solutions are available on request

	GEAR RATIO	ROTATION xM INPUT	POWER		TORQUE		OPTION
			HP	kW	NxM IN	NxM OUT	
MTU88	**1 : 2,07**	1000	100	74	700	338	

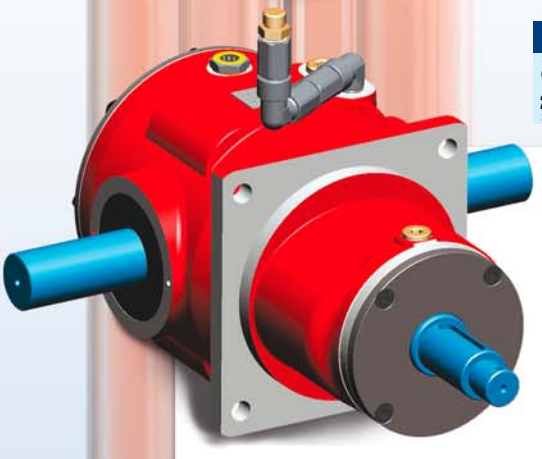

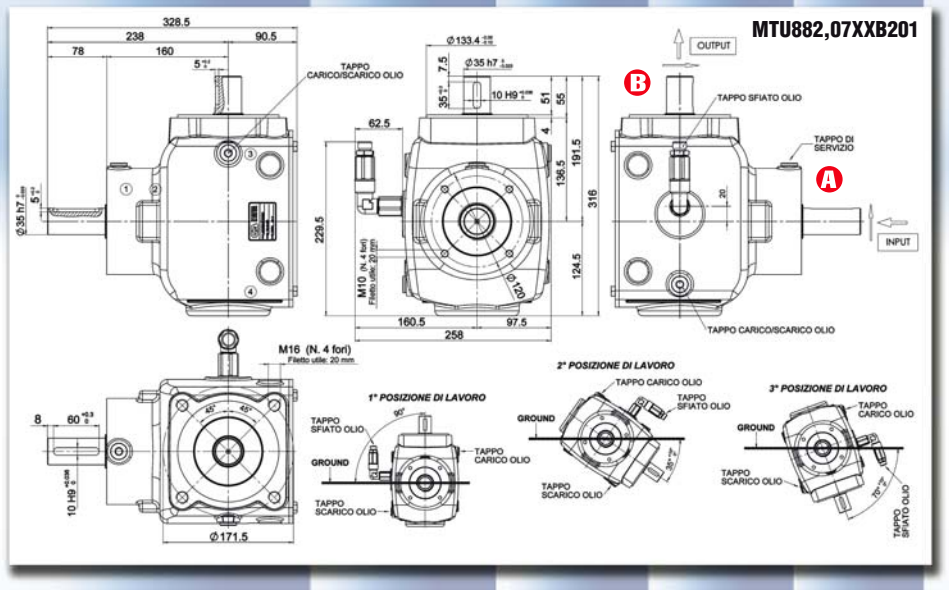

MTU98 2,6 Lt. SAE 90	**1 : 2,58**	750	100	74	1000	388	

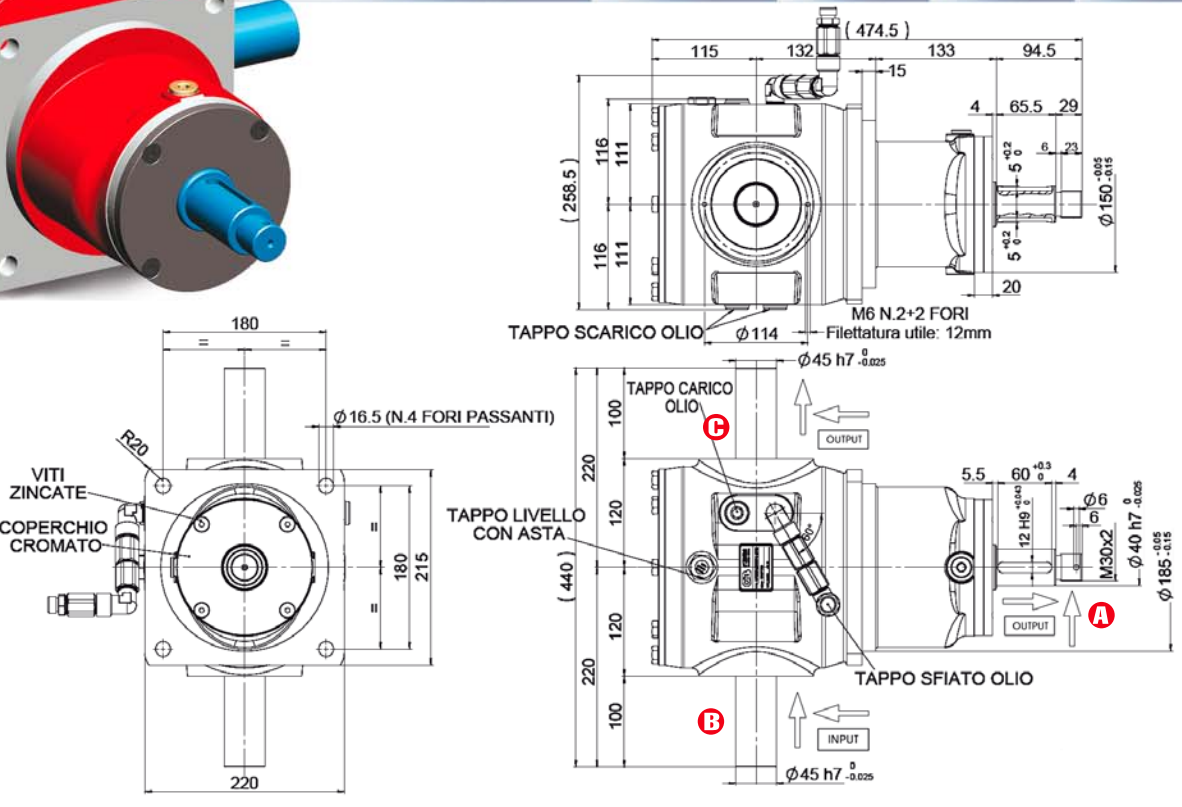

MTU982,58XXXA5 (770) - GB.01928

Other solutions are available on request

Trinciastocchi • Strohhäcksler • Flail mowers • Broyeurs de tiges • Trituradoras de tallos

	GEAR RATIO	ROTATION xM INPUT	POWER HP	POWER kW	TORQUE NxM IN	TORQUE NxM OUT	OPTION
R70	1 : 1,92	540	58	43	755	393	4
		1000	90	66	632	329	
	1 : 1,50	540	82	60	1067	711	4
		1000	125	93	885	590	
	1 : 1,35	540	82	60	1067	790	4
		1000	126	93	885	656	
	1 : 1,00	540	90	66	1171	1171	4
		1000	135	99	948	948	

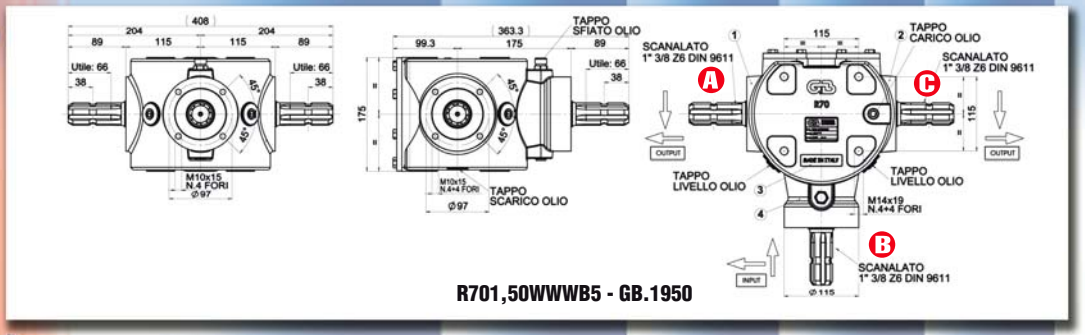

R701,50WWWB5 - GB.1950

	GEAR RATIO	ROTATION xM INPUT	POWER HP	POWER kW	TORQUE NxM IN	TORQUE NxM OUT	OPTION
R105 2,5 Lt. SAE 90 35,0 Kg.	* (1 : 1,92)	540	85	64	1105	576	4
		1000	125	94	875	456	
	1 : 1,86	540	85	64	1105	594	4
		1000	125	94	875	470	
	1 : 1,46	540	115	87	1495	1024	4
		1000	160	120	1120	768	
	1 : 1,00	540	125	94	1625	1625	4
		1000	180	135	1260	1260	

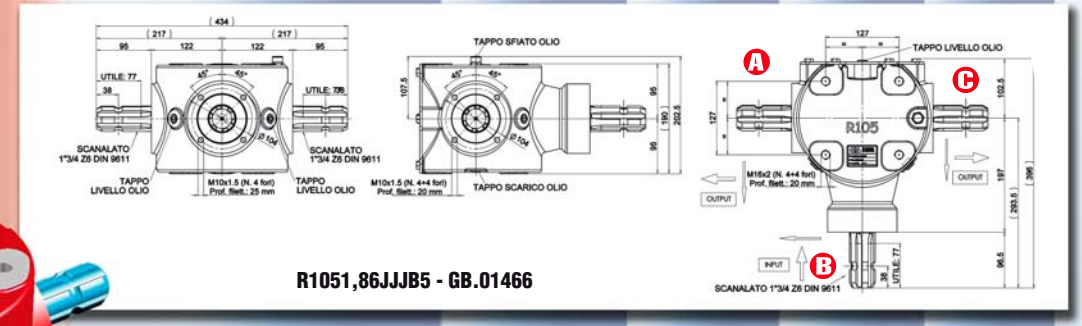

R1051,86JJJB5 - GB.01466

	GEAR RATIO	ROTATION xM INPUT	POWER HP	POWER kW	TORQUE NxM IN	TORQUE NxM OUT	OPTION
R105L 40,0 Kg.	1 : 1,46	540	115	87	1495	1024	4
		1000	160	120	1120	768	4

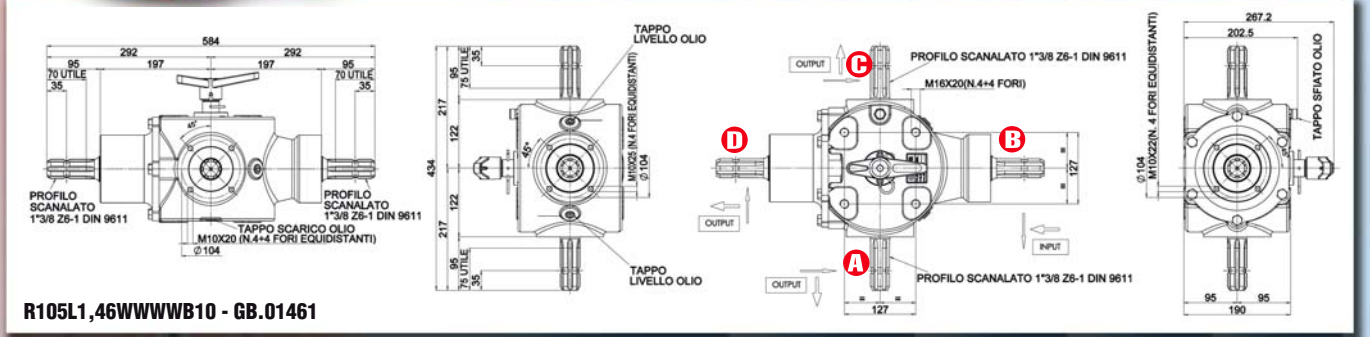

R105L1,46WWWWB10 - GB.01461

* **Produzione su richiesta/*On request***

Other solutions are available on request

GEAR RATIO	ROTATION xM INPUT	POWER HP	POWER kW	TORQUE NxM IN	TORQUE NxM OUT	OPTION
M120	1 : 1,40	1000	150	110	1050	750	
	1 : 1,93	540	170	128	2210	1145	4
R160 4,2 Lt. SAE 90 62,0 Kg.	1 : 1,93	1000	270	203	1890	980	4
	1 : 1,53	540	180	135	2340	1529	4
	1 : 1,53	1000	270	203	1890	1235	4
	1 : 1,25	540	180	135	2340	1872	4
	1 : 1,25	1000	270	203	1890	1512	4
	1 : 1,00	540	175	132	2275	2275	4
	1 : 1,00	1000	265	199	1855	1855	4

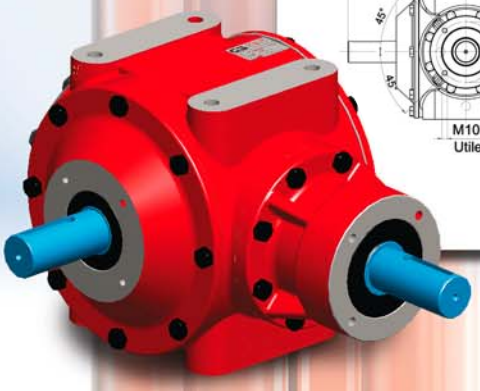

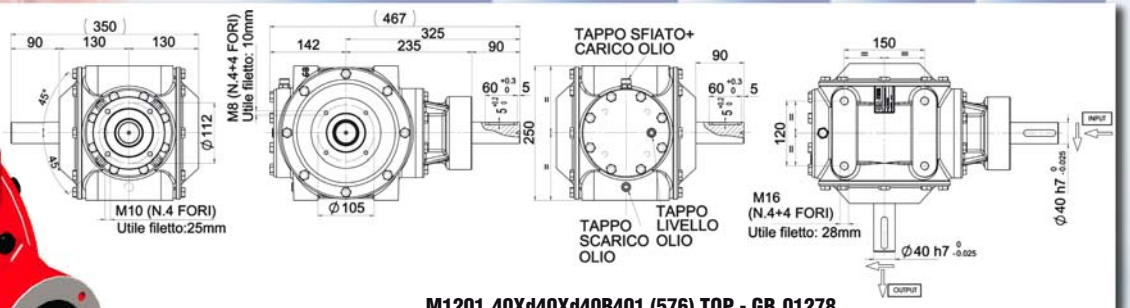

M1201,40Xd40Xd40B401 (576) TOP - GB.01278

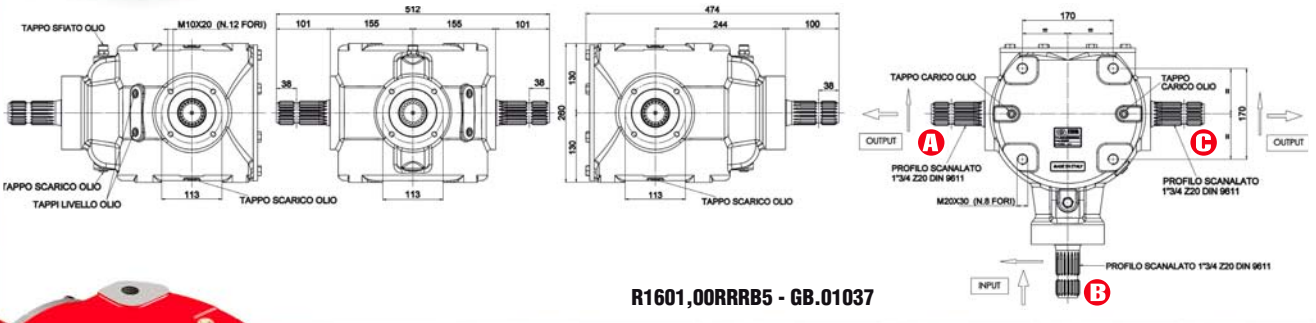

R1601,00RRRB5 - GB.01037

R1601,00WRRRB10 - GB.01038

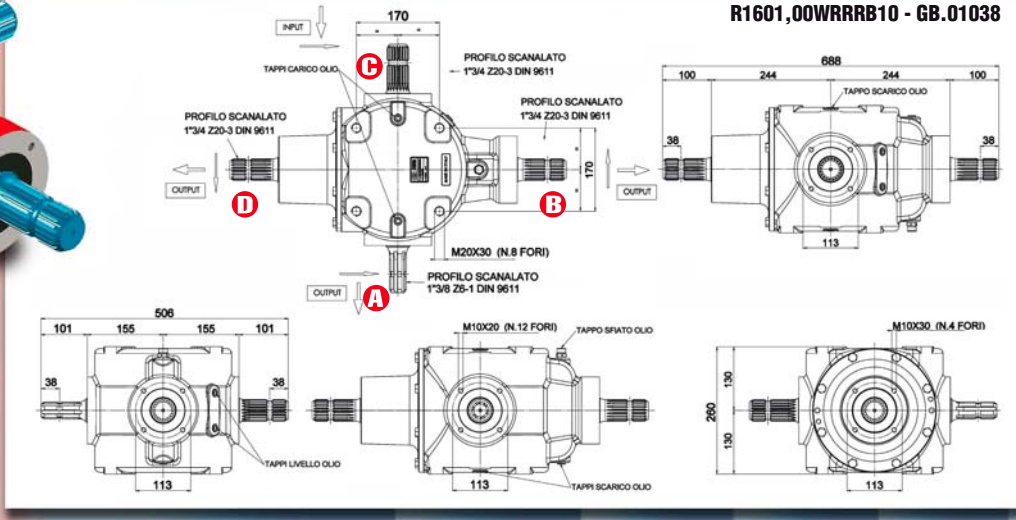

Other solutions are available on request

	GEAR RATIO	ROTATION xM INPUT	POWER HP	POWER kW	TORQUE IN (NxM)	TORQUE OUT (NxM)	OPTION
R160L1	**1 : 1,93**	1000	190	140	1330	686	
	1 : 1,53	1000	205	151	1435	944	

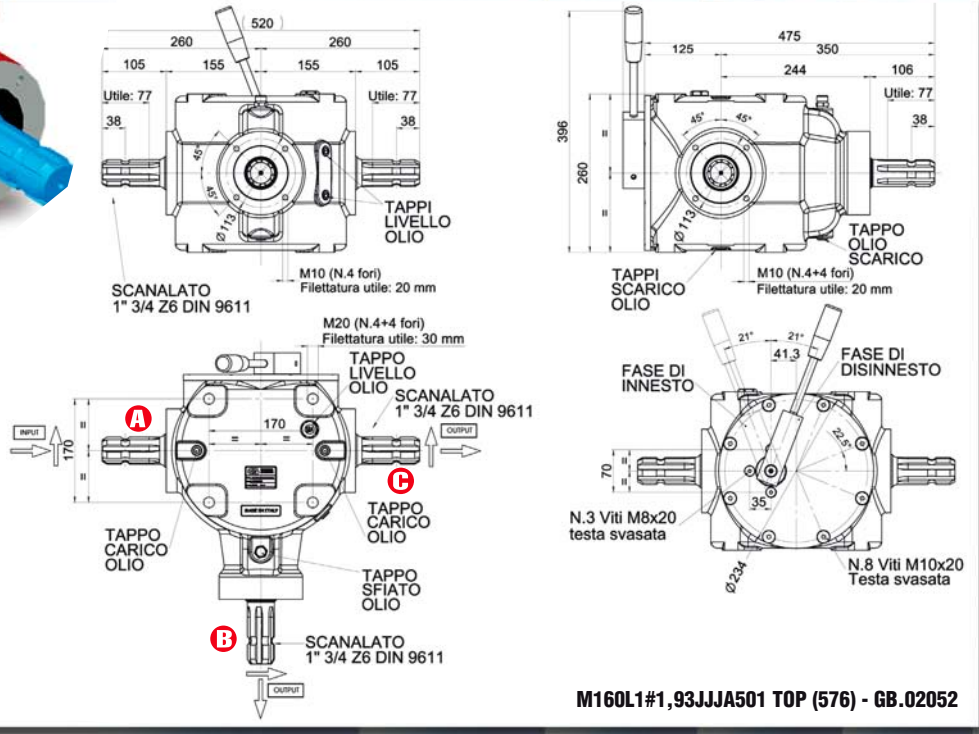

M160L1#1,93JJJA501 TOP (576) - GB.02052

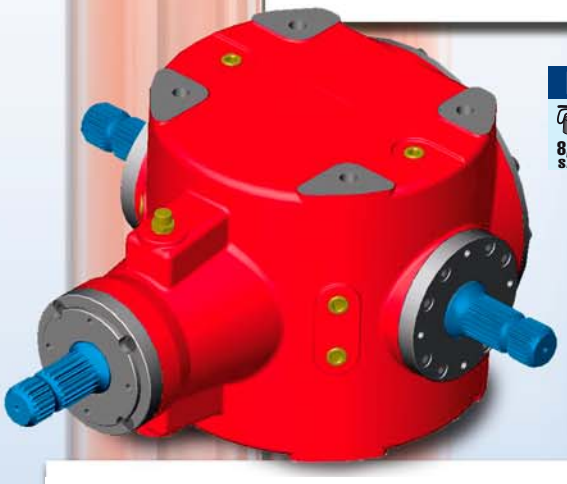

R200

8,0 Lt. SAE 90 — 102 kg.

* (1 : 1,53)	540	290	218	3770	2464	
* (1 : 1,53)	1000	340	255	2380	1556	
1 : 1,00	540	255	192	3315	3315	
1 : 1,00	1000	390	293	2730	2730	
1 : 1,28	540	255	192	3315	2590	
1 : 1,28	1000	390	293	2730	2139	

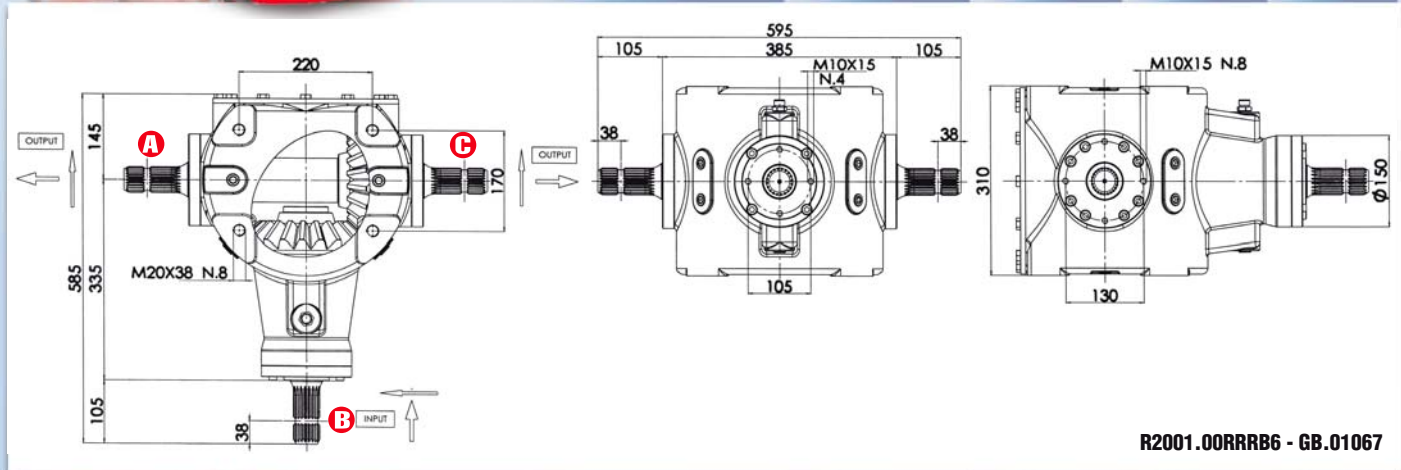

R2001.00RRRB6 - GB.01067

* **Produzione su richiesta/*On request***

Other solutions are available on request

GEAR RATIO	ROTATION xM INPUT	POWER HP	POWER kW	TORQUE NxM IN	TORQUE NxM OUT	OPTION
R202	1 : 1,00	1300	550	404	3500	3500

Scatola fornibile con scambiatore di calore.
Getriebe Lieferbar mit Wärmeaustauscher.
Gearbox available with heat exchanger.
Disponible avec Échangeur Thermique.
Caja disponible con intercambiador de calor.

R202#1,00#002 (959) - GB.02592

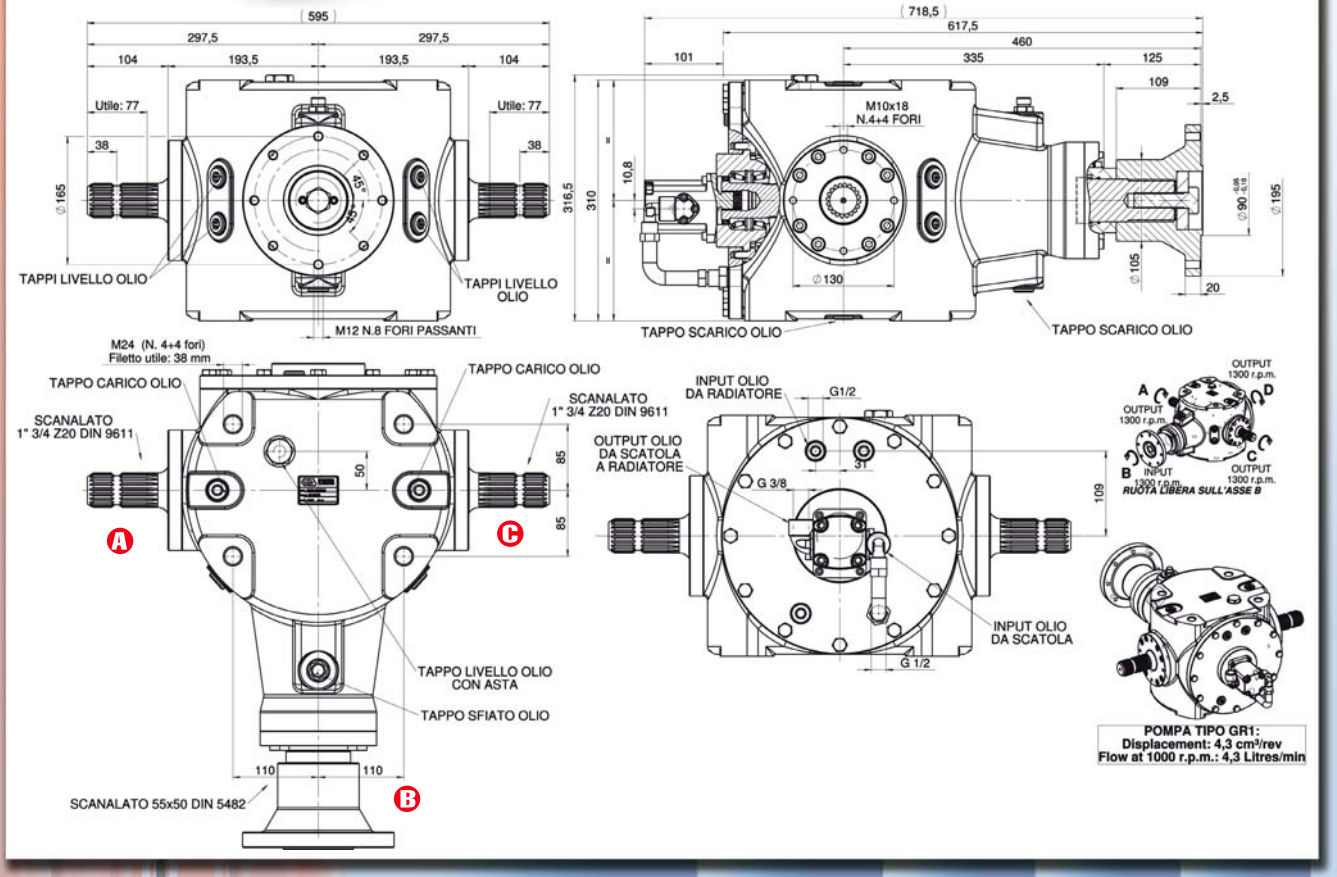

Other solutions are available on request

	GEAR RATIO	ROTATION xM INPUT	POWER	TORQUE	OPTION
				NxM IN OUT	
M315	1 : 1,25	1000	365 268	2555 2044	

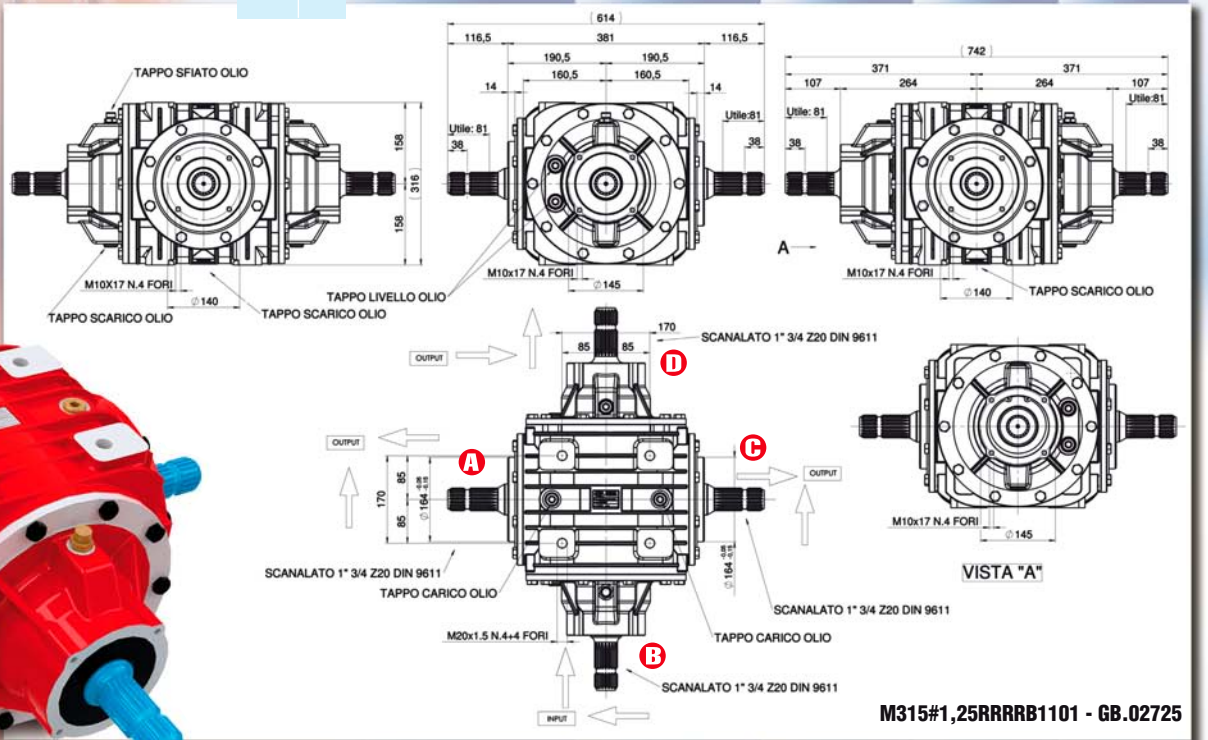

M315#1,25RRRRB1101 - GB.02725

	GEAR RATIO	ROTATION xM INPUT	POWER	TORQUE	OPTION
R215	1,93 : 1	2000	600 441	2100 4053	

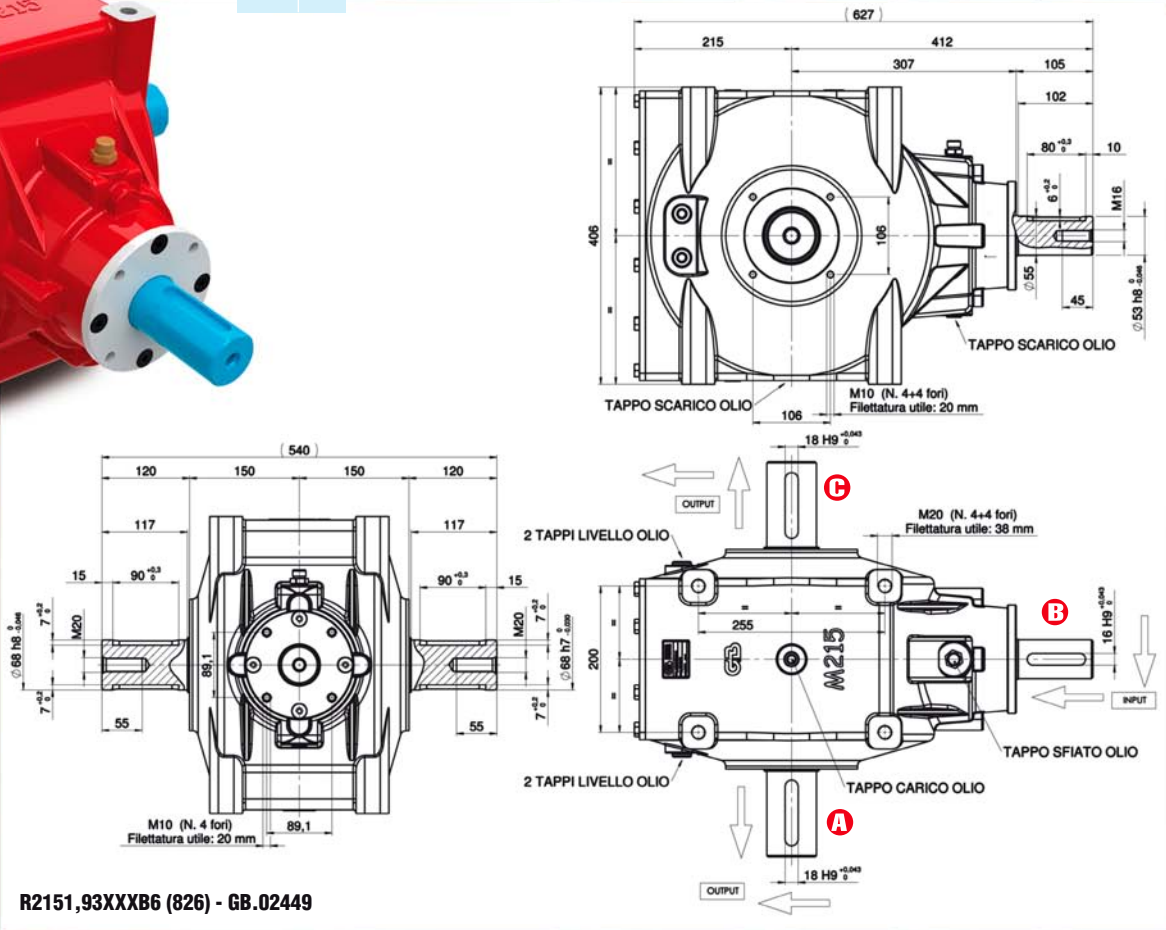

R2151,93XXXB6 (826) - GB.02449

* Produzione su richiesta/*On request*

Other solutions are available on request

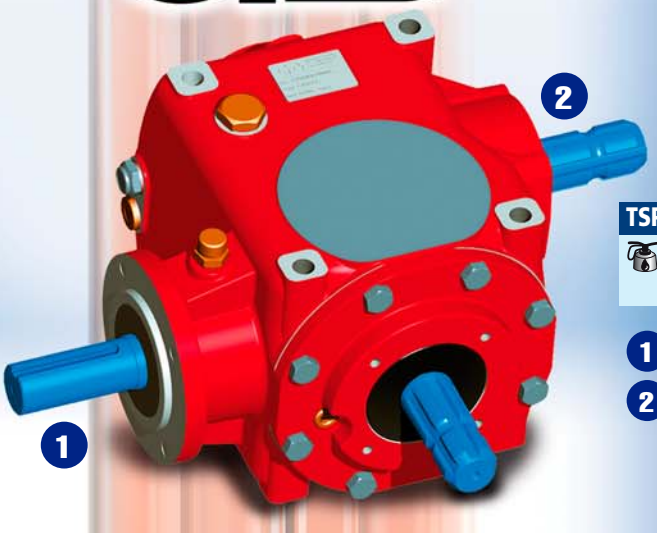

GEAR RATIO	ROTATION xM INPUT	POWER HP	POWER kW	TORQUE NxM IN	TORQUE NxM OUT	OPTION
TSPU490						
1 **1 : 3,00**	540	52	38	1100	226	
2 **1,92 : 1**	540	30	22		750	

TSPU490#XWW01 - GB.01723

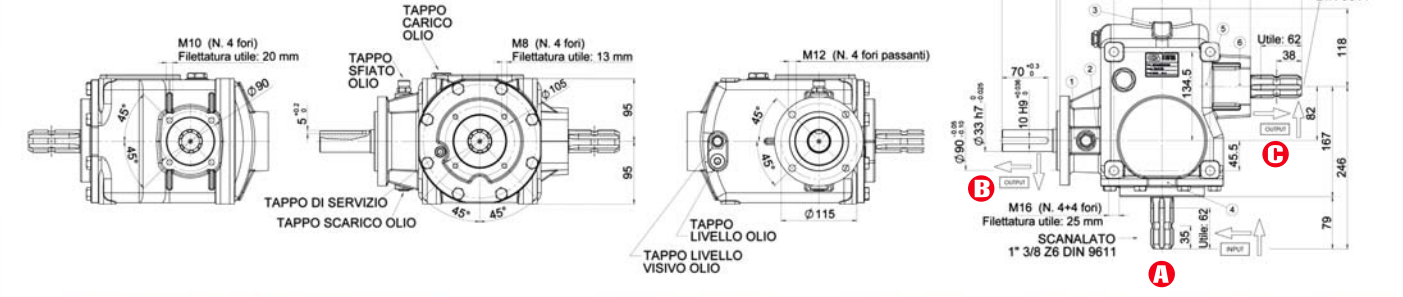

TSPU490P#XWW01 - GB.01724

VERSIONE CON ATTACCO POMPA

ATTACCO POMPA GR2

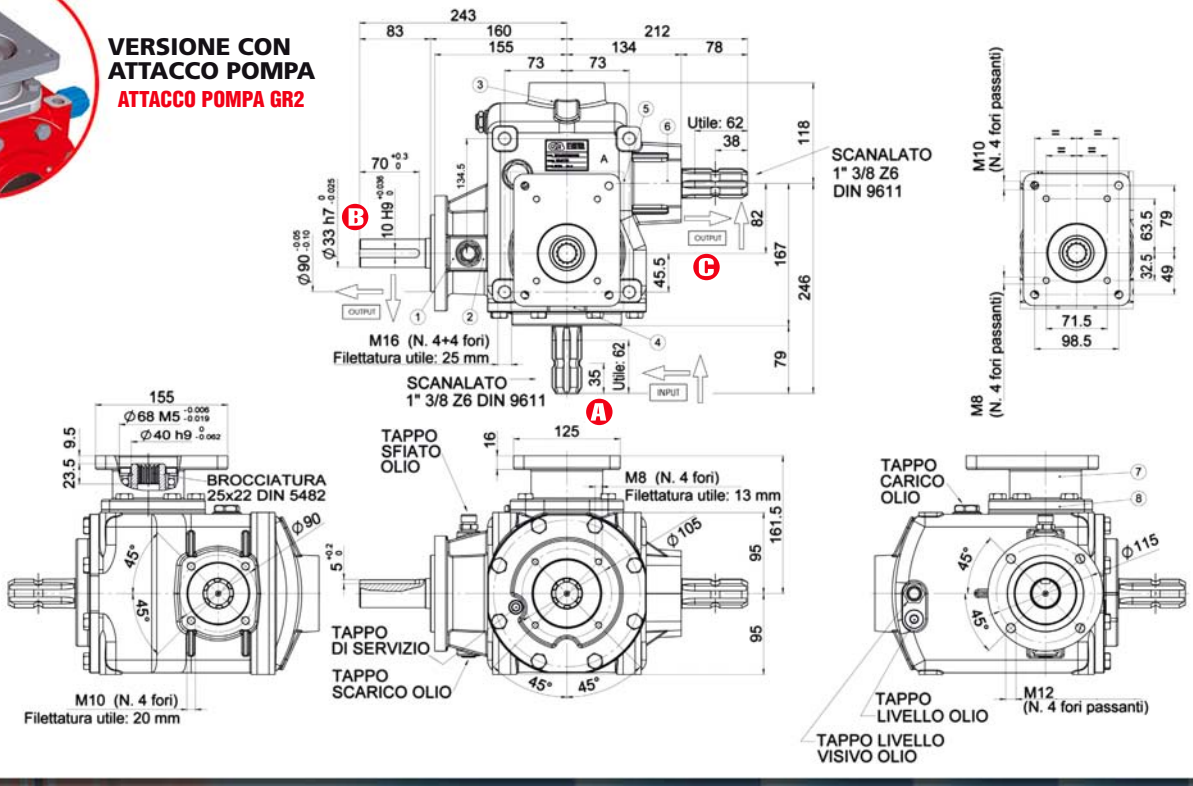

Other solutions are available on request

GEAR RATIO	ROTATION xM INPUT	POWER	TORQUE NxM IN	TORQUE NxM OUT	OPTION
TSPU62	540	90	66	1170	295 / 858	
1 1 : 3,00					
2 3,00 : 1					

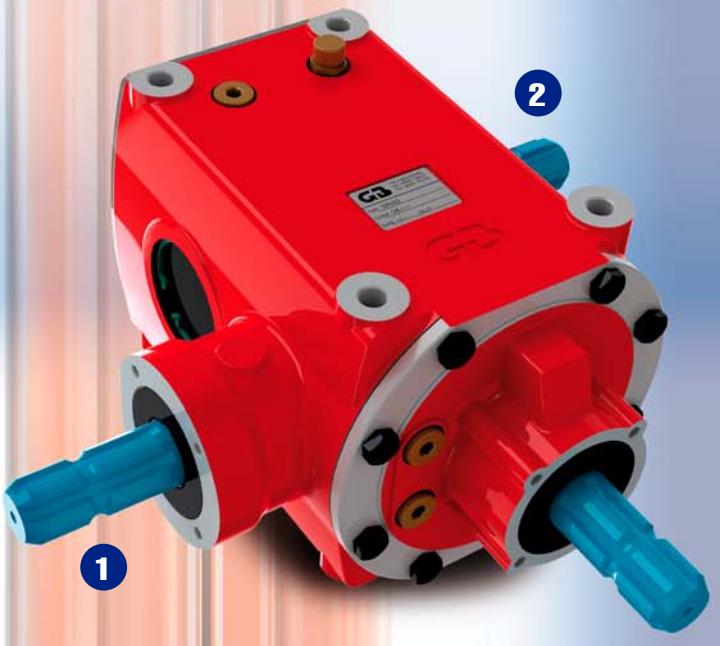

TSPU62#3,00WWWB2 - GB.02767

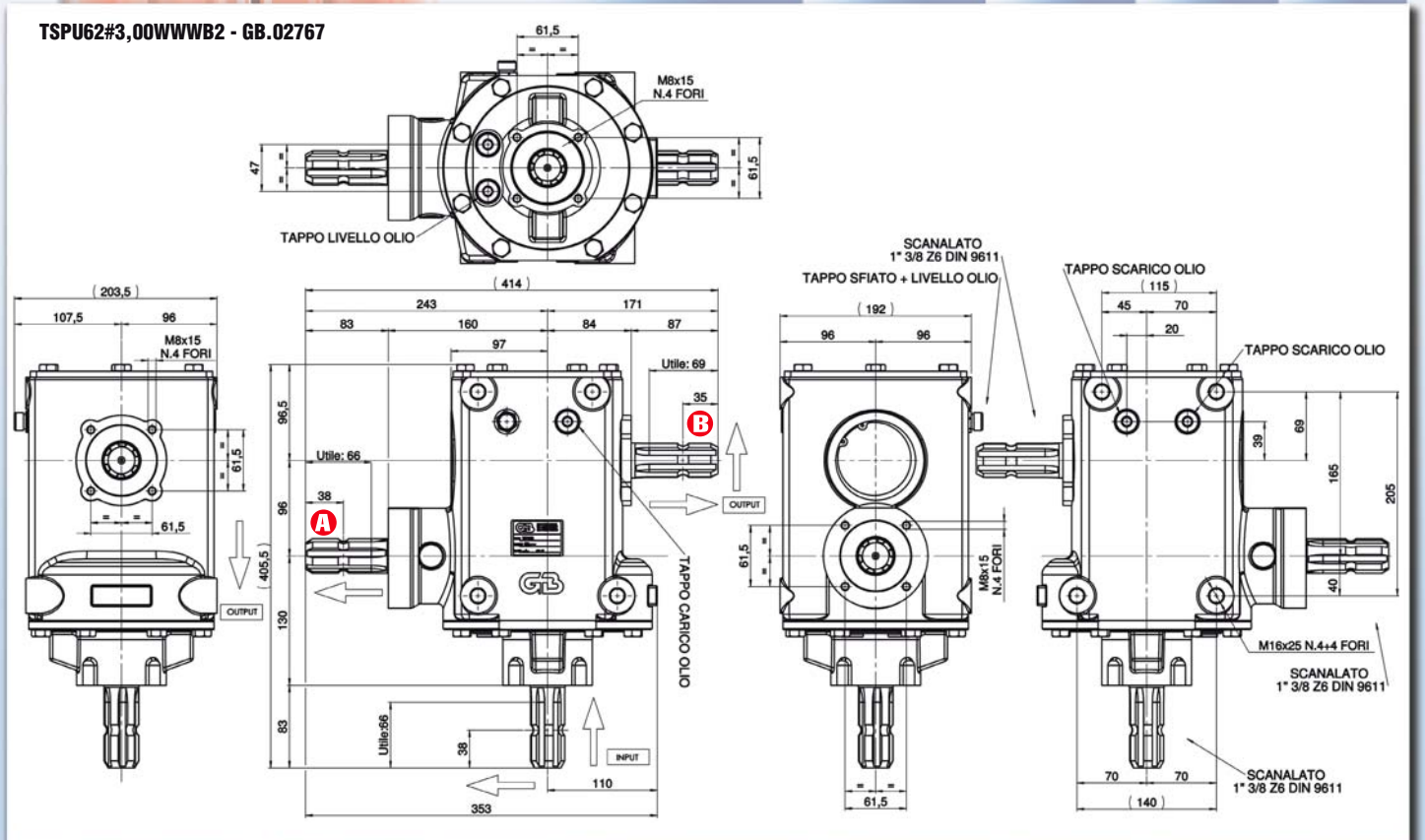

Other solutions are available on request

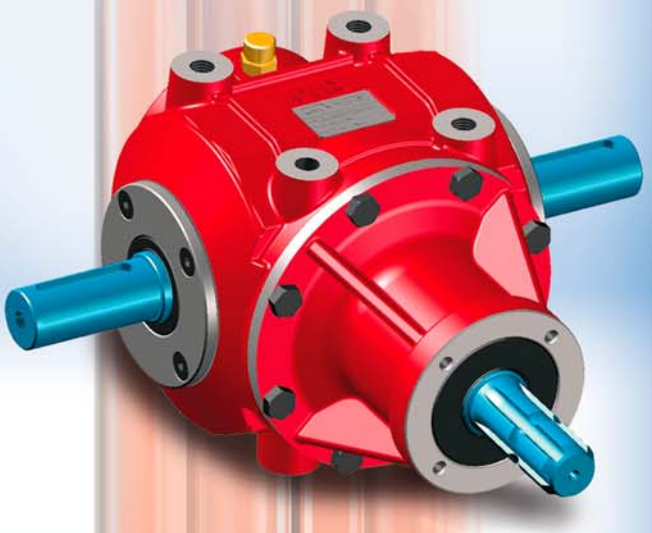

GEAR RATIO	ROTATION xM INPUT	POWER		TORQUE		OPTION
		HP	kW	IN	OUT	
R110 1,7 Lt. SAE 90 — 50,0 Kg.						
1 : 3,00	540	52	39	676	226	
1 : 3,00	1000	78	59	546	182	

R1103,00XWXA5 - GB.01281

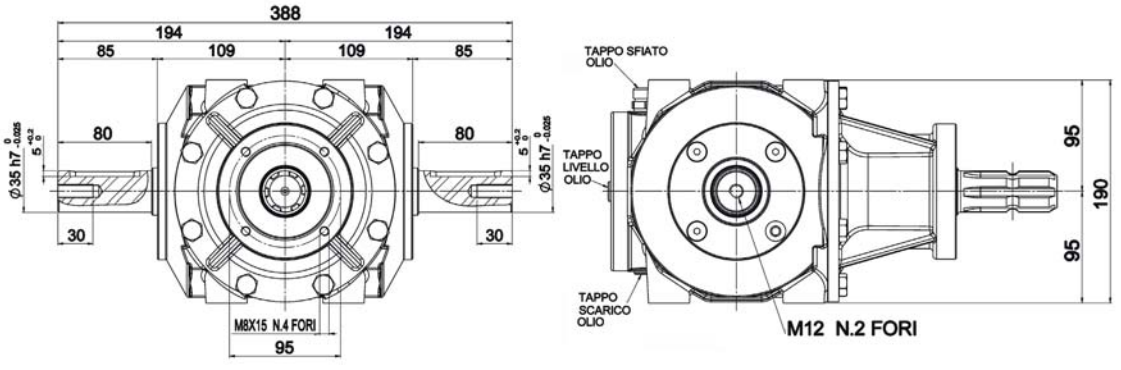

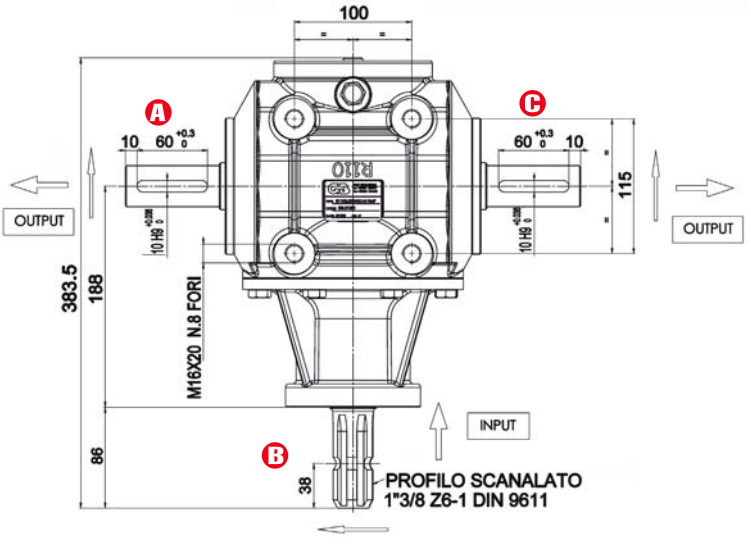

Other solutions are available on request

Trinciastocchi • Strohhäcksler • Flail mowers • Broyeurs de tiges • Trituradoras de tallos

GEAR RATIO	ROTATION xM INPUT	POWER	TORQUE	OPTION
		HP kW	NxM IN OUT	

M763V

M761V

M761V

M106

M771V

M771V

Other solutions are available on request

GEAR RATIO	ROTATION xM INPUT	POWER	TORQUE	OPTION
		HP kW	NxM IN OUT	

SC100

M761V

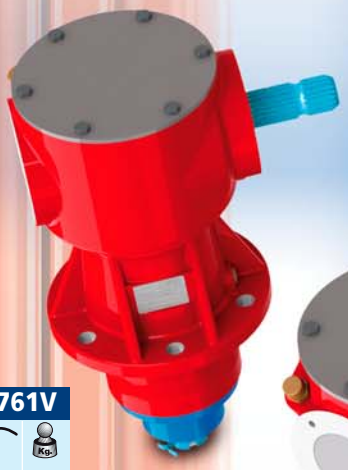

M761V

M761V

M52

M52

Other solutions are available on request

GEAR RATIO	ROTATION xM INPUT	POWER	TORQUE	OPTION
		HP kW	NxM IN OUT	

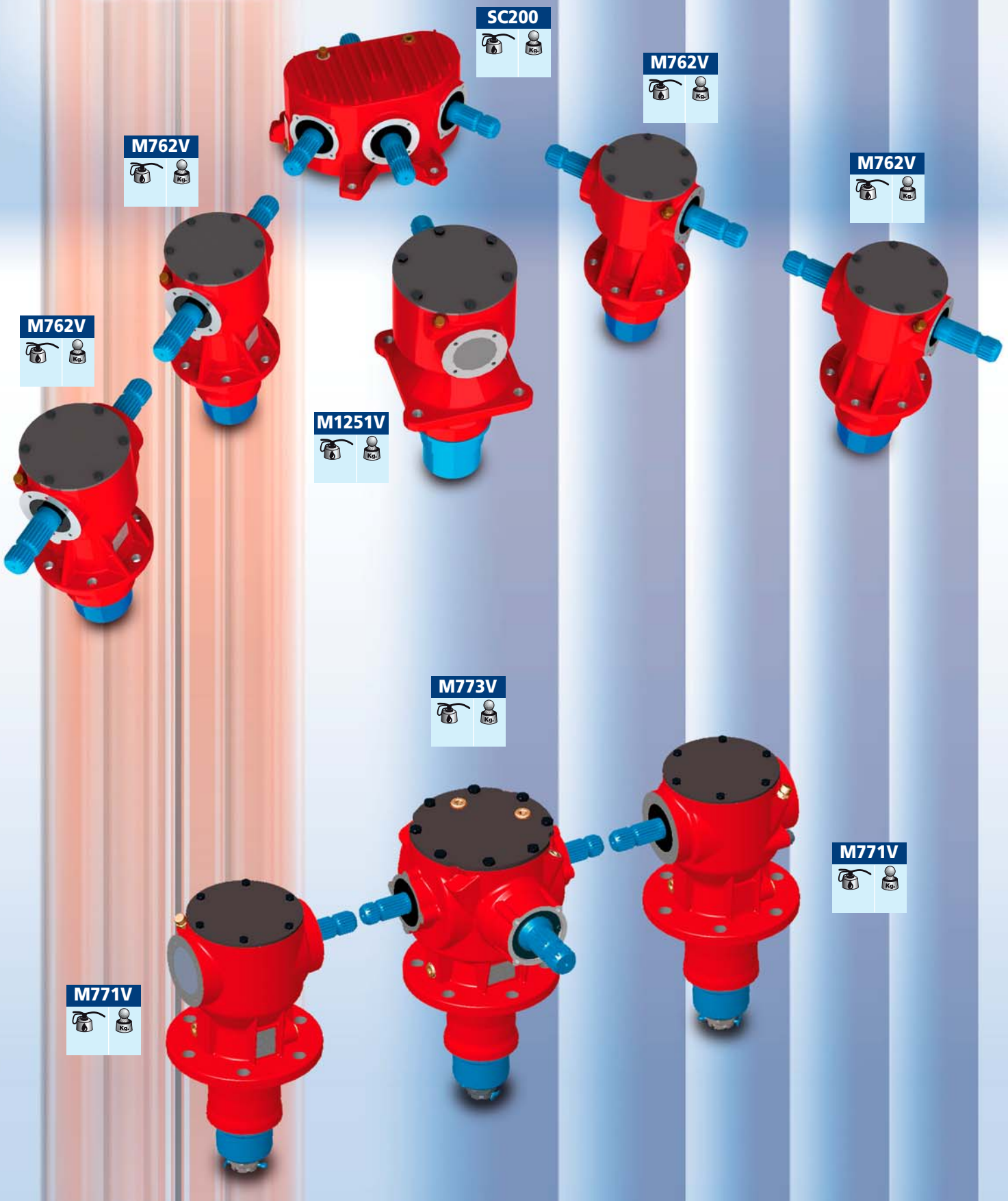

Other solutions are available on request

GEAR RATIO	ROTATION xM INPUT	POWER	TORQUE	OPTION
		HP kW	NxM IN OUT	

R110 4 VIE

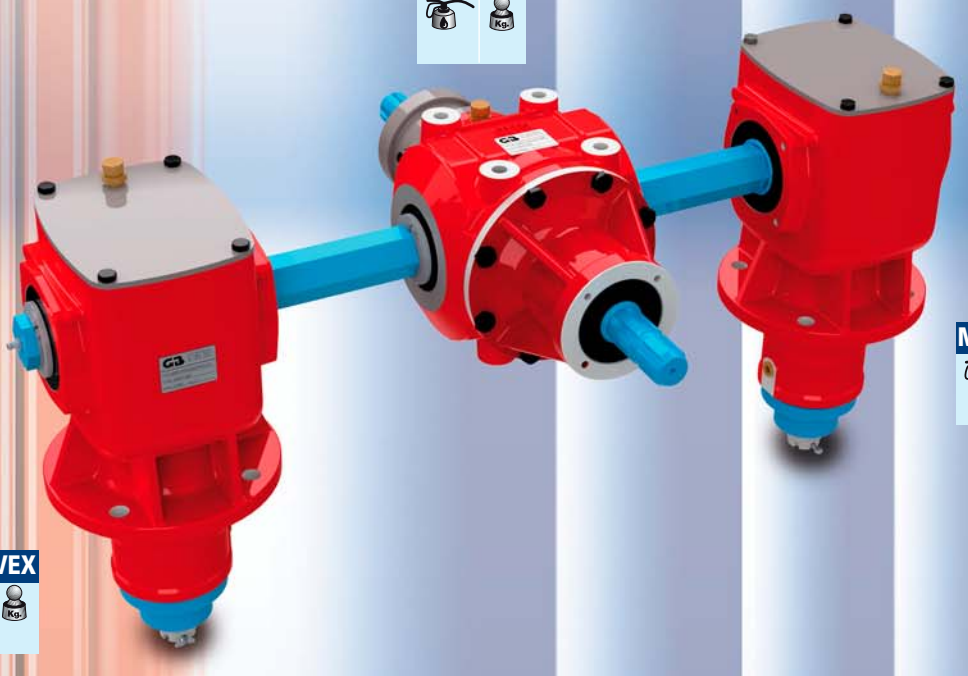

M551VEX

M551VEX

R200

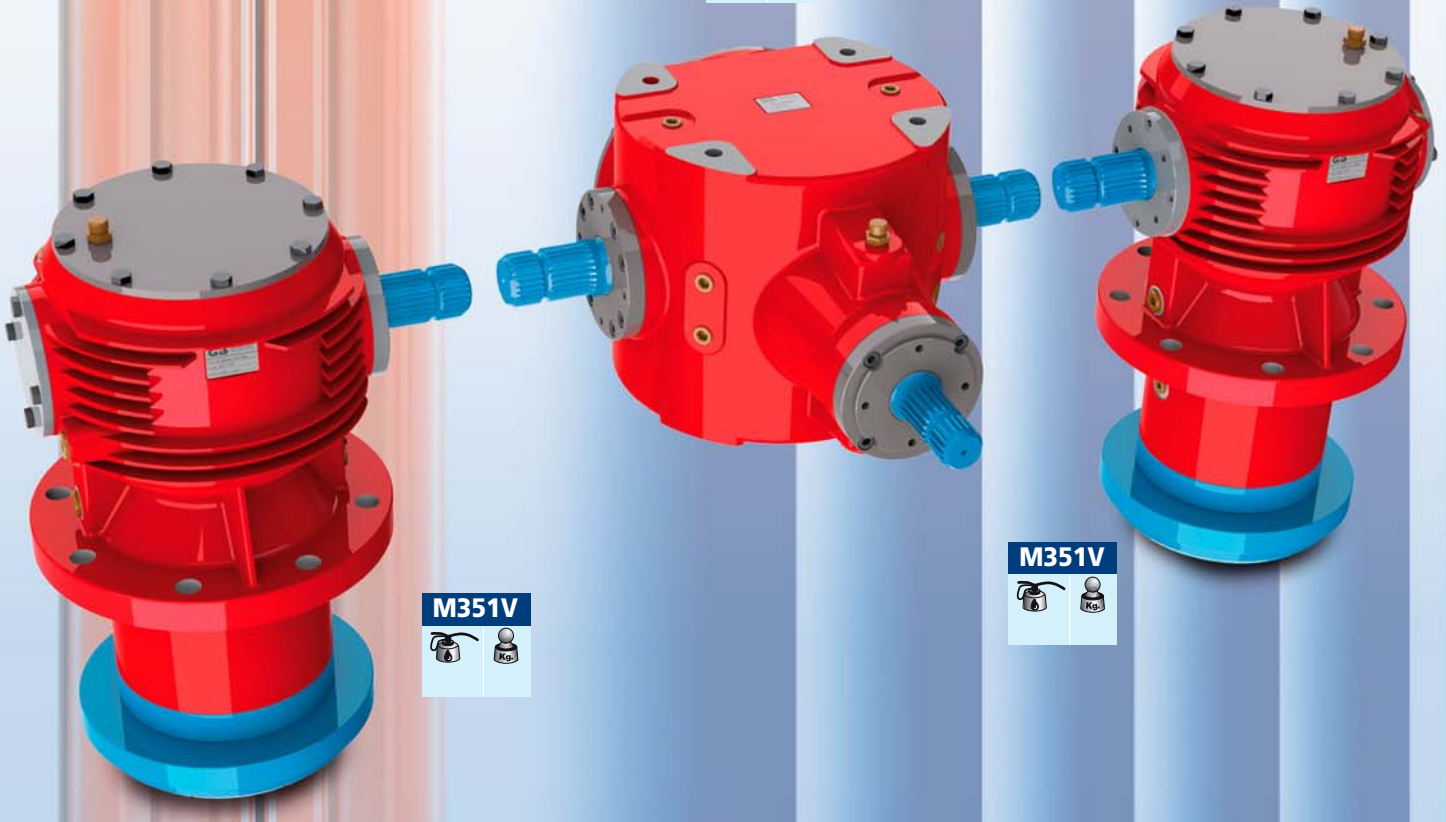

M351V

M351V

Other solutions are available on request

	GEAR RATIO	ROTATION xM INPUT	POWER		TORQUE		OPTION
			HP	kW	IN	OUT	
R32	**1,83 : 1**	1000	29	21	203	371	

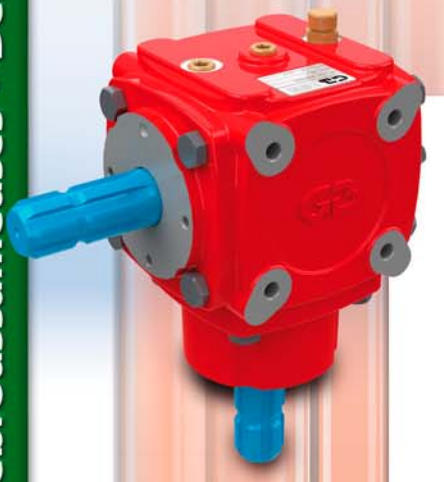

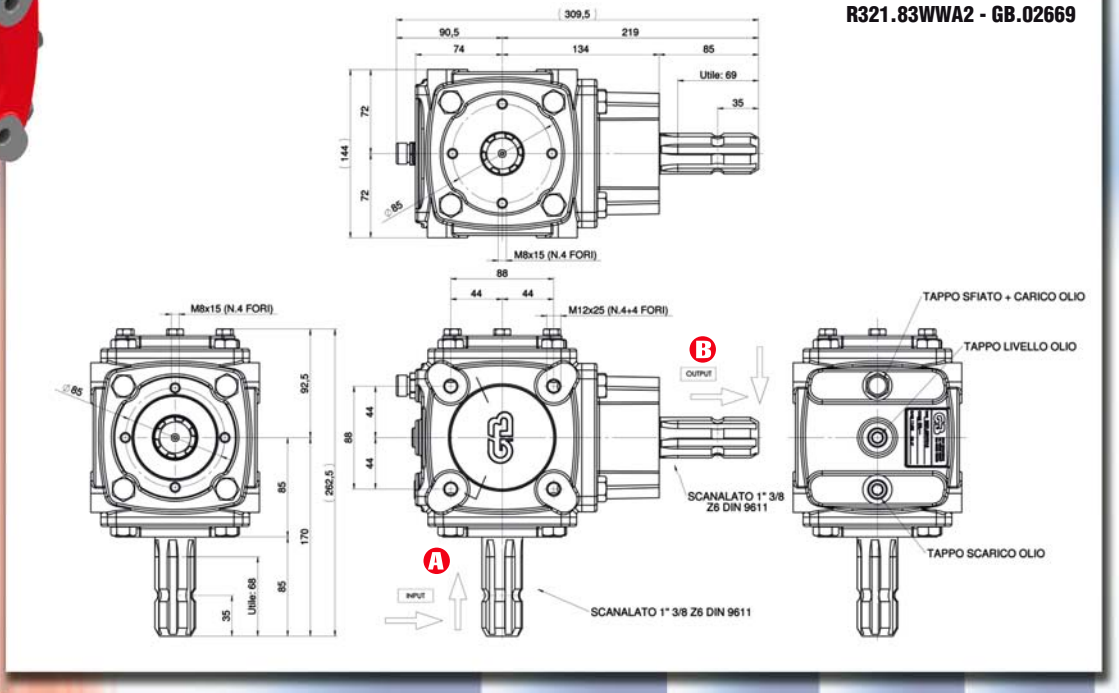

R321.83WWA2 - GB.02669

KM321V	**1 : 1,93**	540	40	30	520	270	

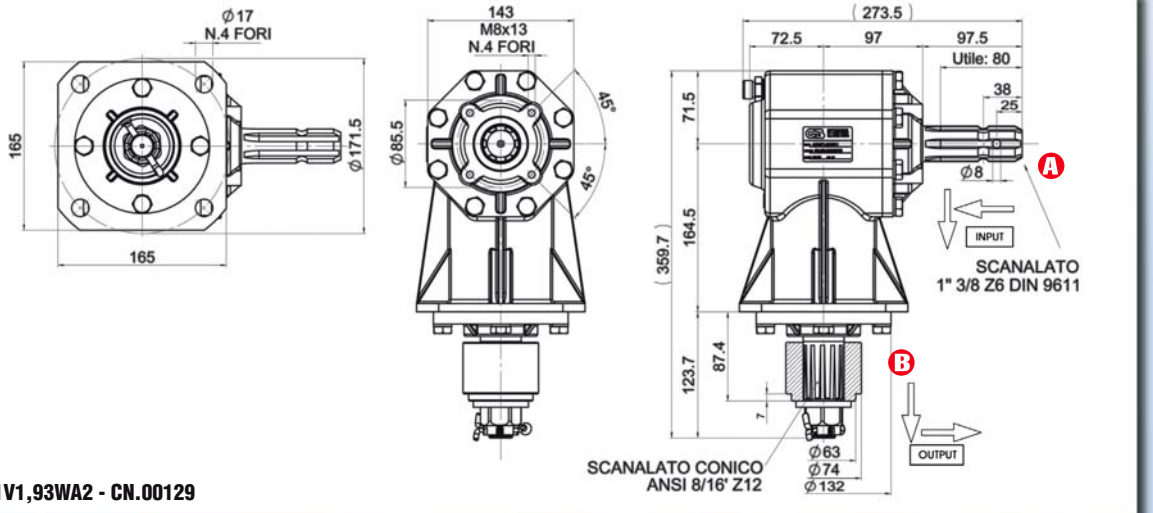

KM321V1,93WA2 - CN.00129

Other solutions are available on request

	GEAR RATIO	ROTATION xM INPUT	POWER		TORQUE		OPTION
			HP	kW	NxM IN	NxM OUT	
M32V 0,8 Lt. SAE 90 — 20,2 Kg.	**1 : 1,90**	1000	65	49	455	239	
	1 : 1,90	540	40	30	520	273	

M32V1.90WA2 - GB.00760

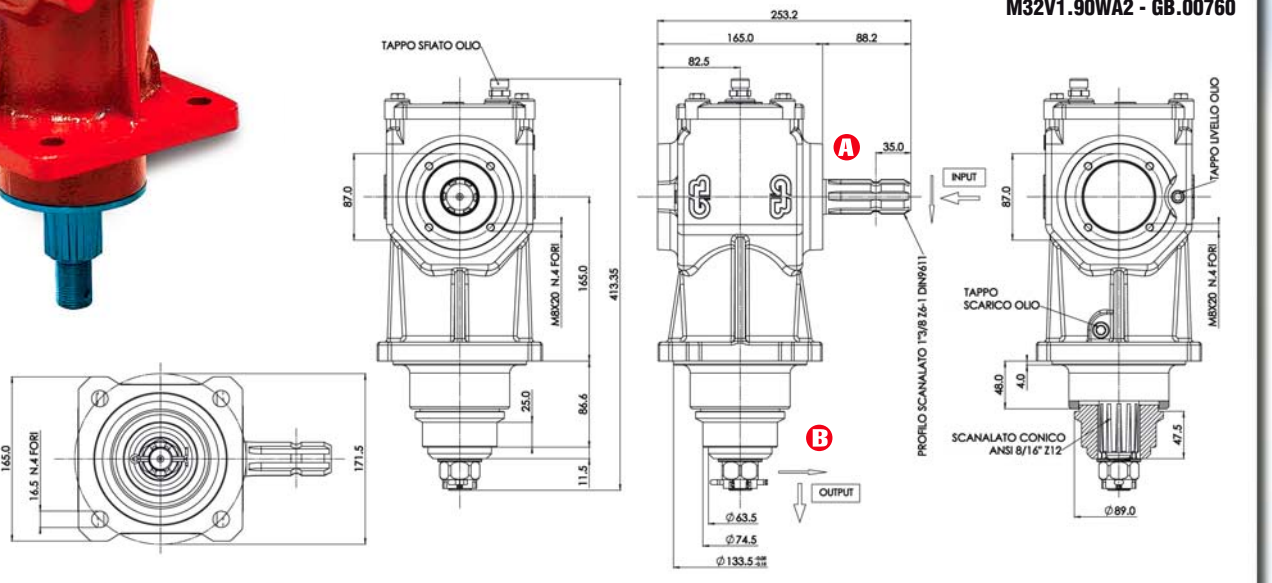

M38V 1,3 Lt. SAE 90 — 28,0 Kg.	**1 : 2,80**	540	33	25	429	153	
	1 : 2,30	1000	65	49	455	198	
	1 : 2,30	540	40	30	520	226	
	1 : 2,00	1000	65	49	455	227	
	1 : 2,00	540	40	30	520	260	
	*** (1 : 1,92)**	1000	65	49	455	237	
	*** (1 : 1,92)**	540	40	30	520	270	

*** Produzione su richiesta/*On request***

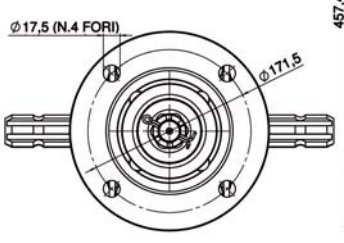

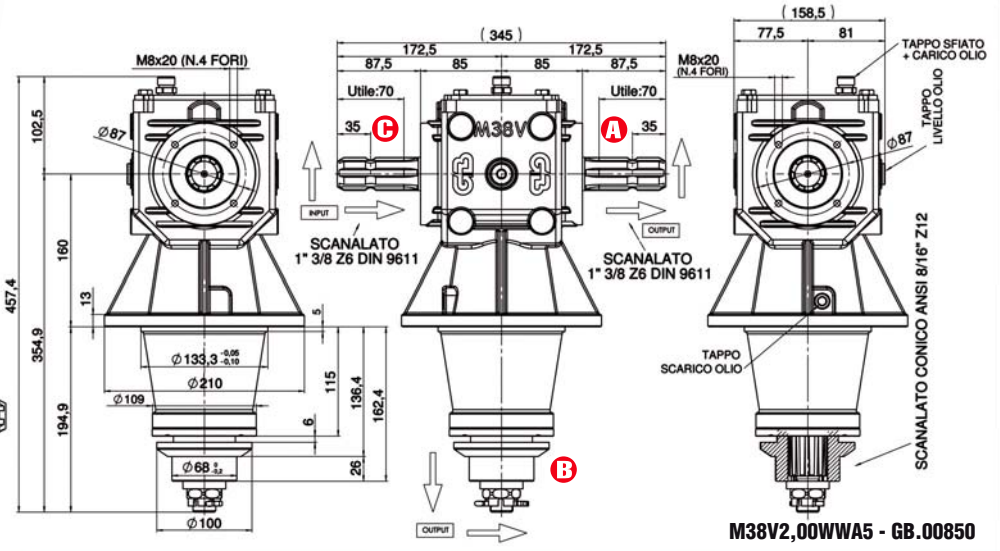

M38V2,00WWA5 - GB.00850

Other solutions are available on request

M42V

GEAR RATIO	ROTATION xM INPUT	POWER HP	POWER kW	TORQUE NxM IN	TORQUE NxM OUT	OPTION
1 : 2,18	1000	85	64	595	273	
1 : 2,18	540	43	33	559	256	
1 : 1,66	1000	80	60	560	337	
1 : 1,66	540	50	38	650	391	

M42V2,15WA2 GB.00354

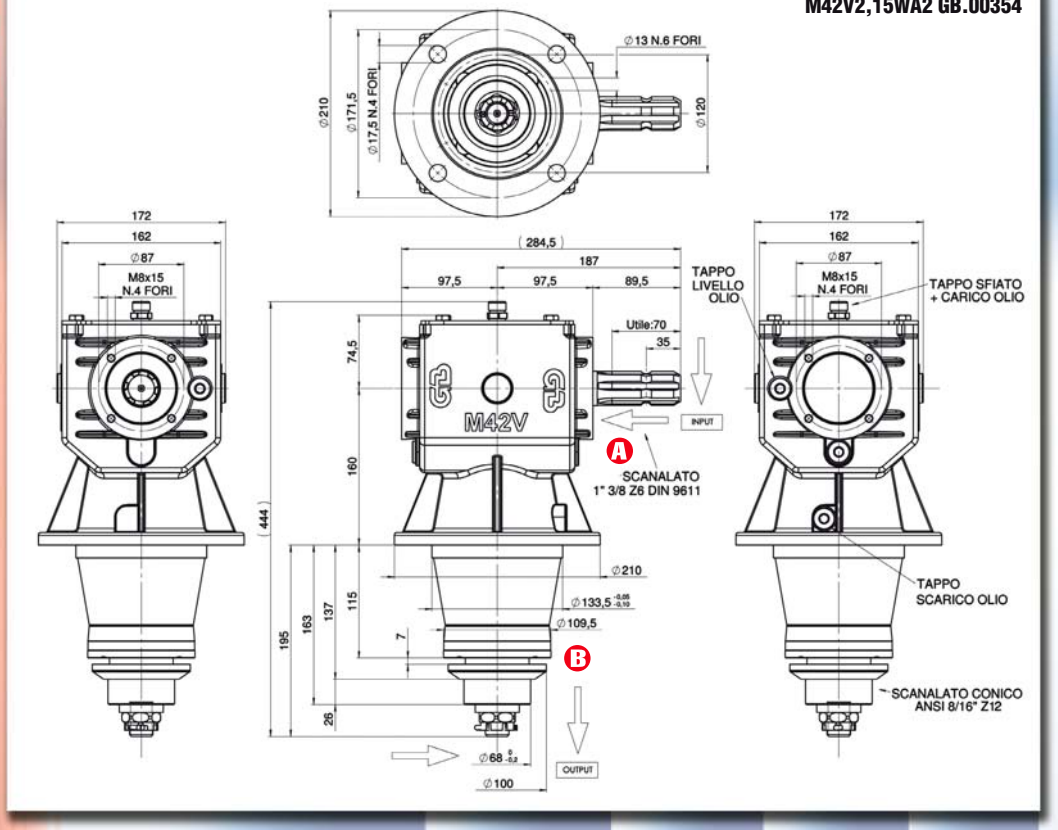

M42VF

GEAR RATIO	ROTATION xM INPUT	POWER HP	POWER kW	TORQUE NxM IN	TORQUE NxM OUT	OPTION
1 : 1,25	540	80	59	1040	832	
1 : 1,25	1000	95	70	665	532	

M42VF1,25XA2 - GB.-----

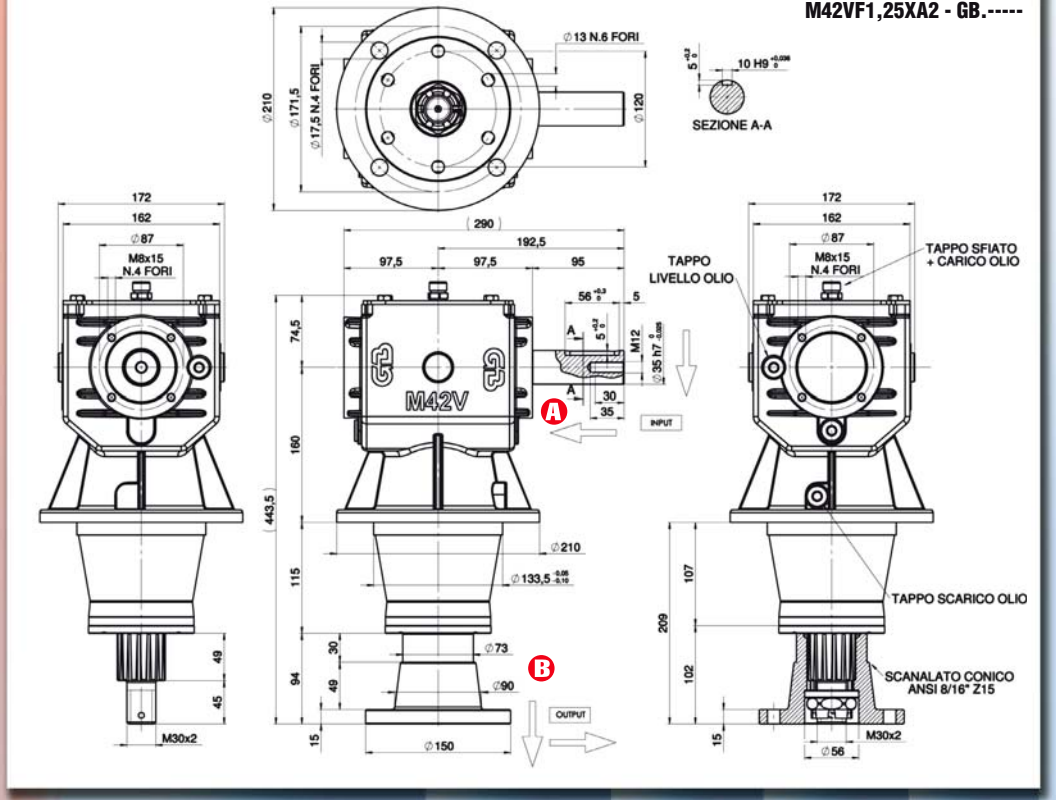

Other solutions are available on request

	GEAR RATIO	ROTATION xM INPUT	POWER HP	POWER kW	TORQUE NxM IN	TORQUE NxM OUT	OPTION
M55V	1 : 2,80	1000	100	75	700	250	
	1 : 2,80	540	70	53	910	325	

M55V2,80WA2 SC - GB.01609

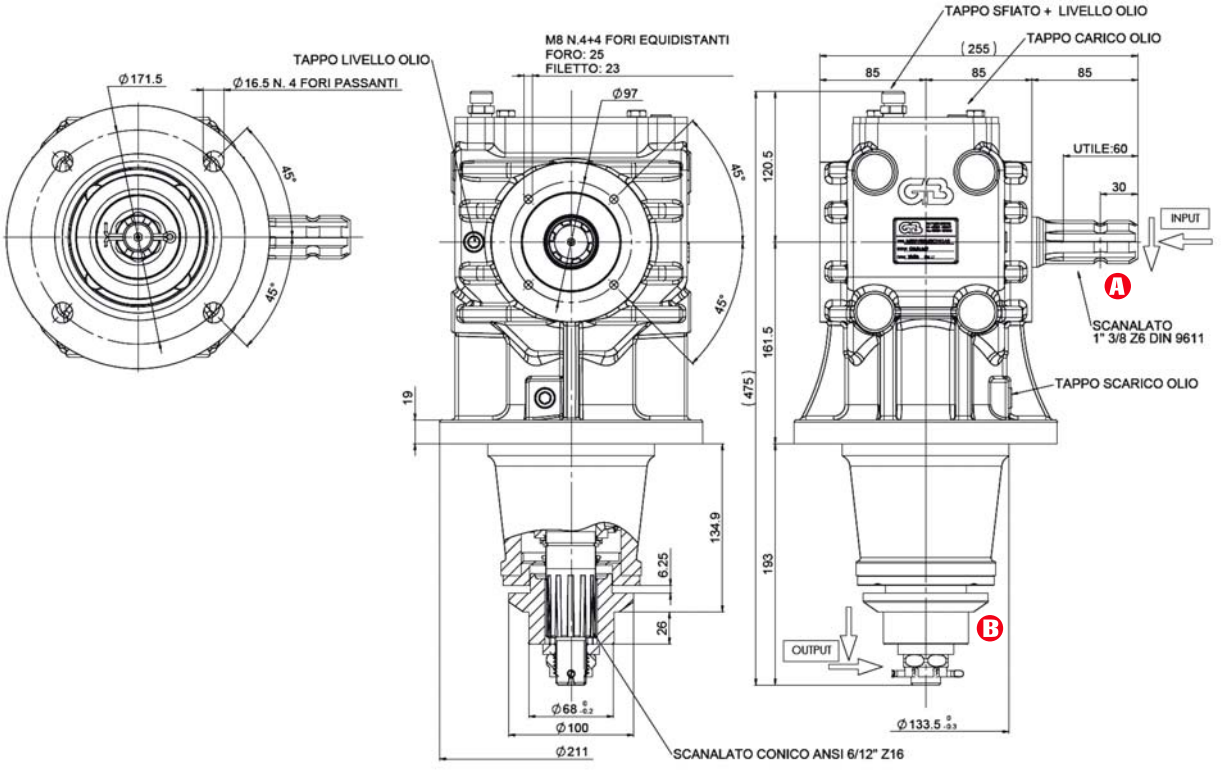

Other solutions are available on request

	GEAR RATIO	ROTATION xM INPUT	POWER HP	POWER kW	TORQUE NxM IN	TORQUE NxM OUT	OPTION
KM701V	**1 : 1,93**	540	65	48	845	440	

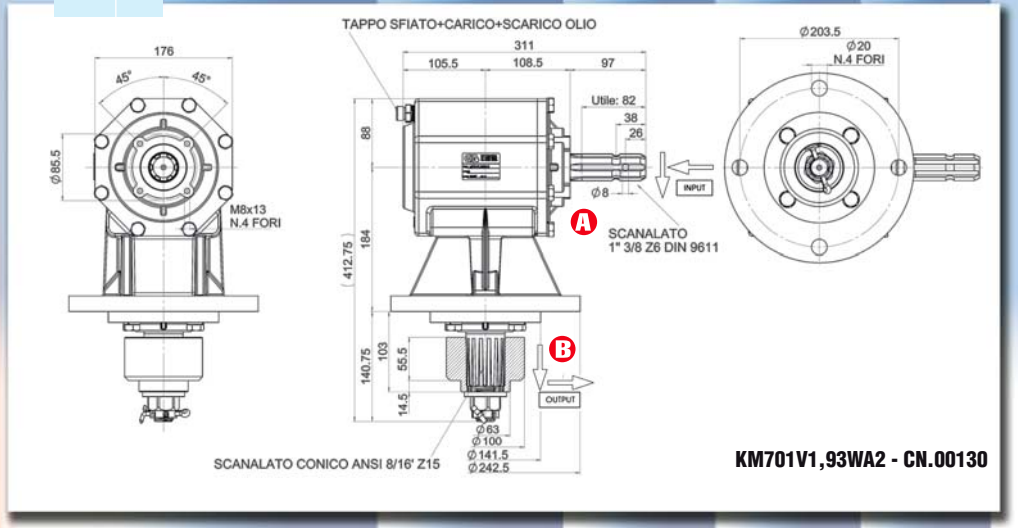

KM701V1,93WA2 - CN.00130

M70V 1,2 Lt. SAE 90 34,0 Kg.	**1 : 1,92**	1000	100	75	700	364
	1 : 1,92	540	65	49	845	440
	1 : 1,50	1000	115	86	820	547
	1 : 1,50	540	75	57	975	650

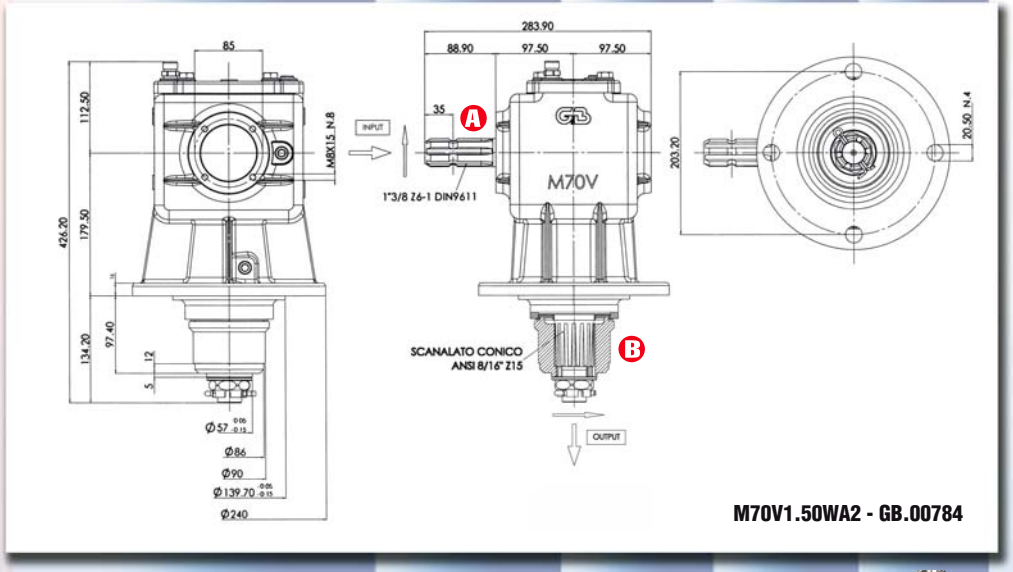

M70V1.50WA2 - GB.00784

Sistema collegamento albero boccola
Verbindungssystem Welle-Muffe
Shaft-boss connection system
Système de connexion arbre-bague
Sistema de conexión eje-casquillo

M76V 1,7 Lt. SAE 90 40,5 Kg.	**1 : 2,00**	1000	125	92	875	437
	1 : 2,00	540	80	59	1040	520
	1 : 1,50	1000	125	92	875	583
	1 : 1,50	540	80	59	1040	693

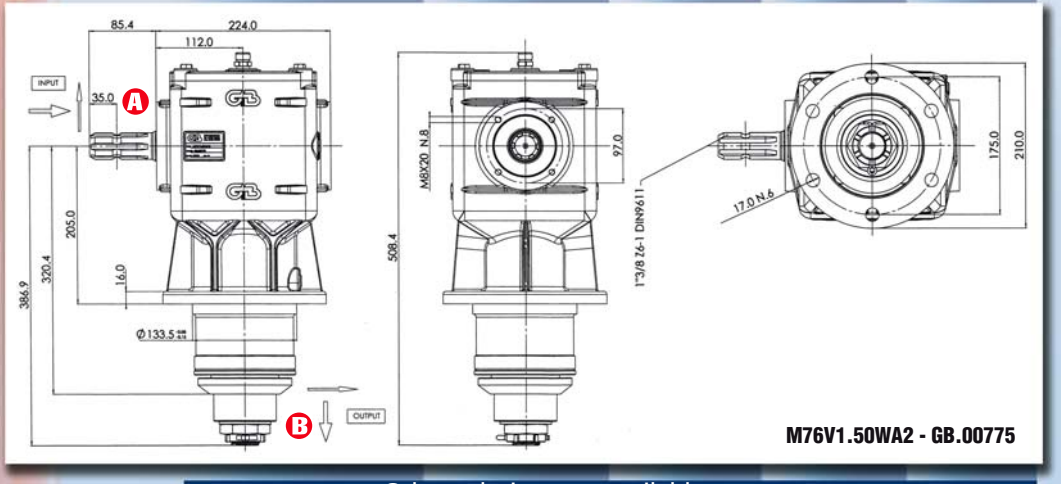

M76V1.50WA2 - GB.00775

Other solutions are available on request

M761V

1,7 Lt. SAE 90

GEAR RATIO	ROTATION xM INPUT	POWER HP	POWER kW	TORQUE NxM IN	TORQUE NxM OUT	OPTION
1 : 1,91	1000	105	77	735	382	
1 : 1,91	540	70	51	910	475	
1 : 1,53	1000	116	85	812	531	
1 : 1,53	540	77	57	1001	654	
1 : 1,28	1000	122	90	854	667	
1 : 1,28	540	80	59	1040	813	
1 : 1,00	1000	90	68	630	630	

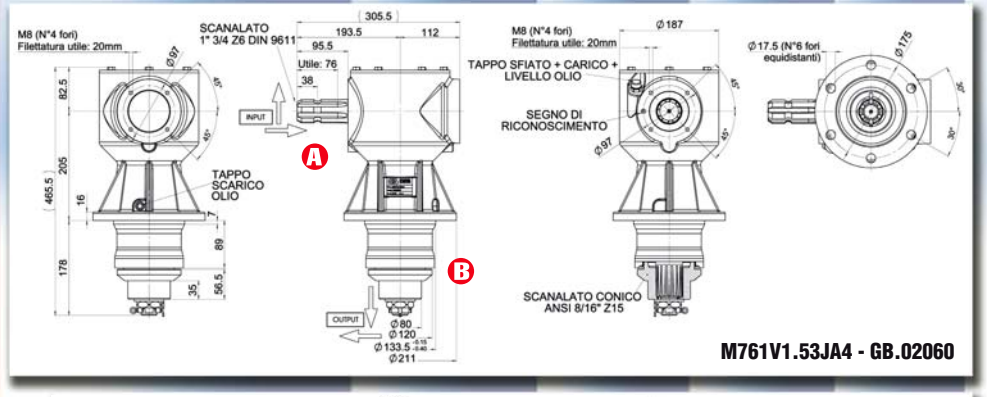

M761V1.53JA4 - GB.02060

M761VF

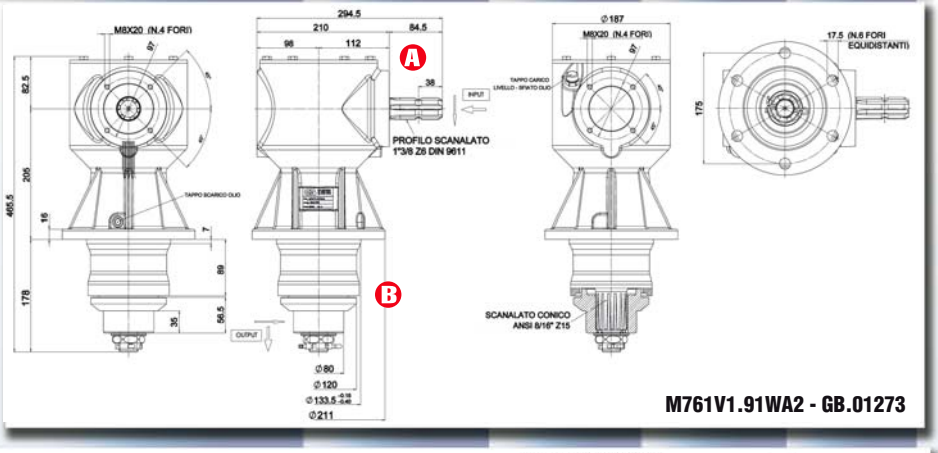

M761V1.91WA2 - GB.01273

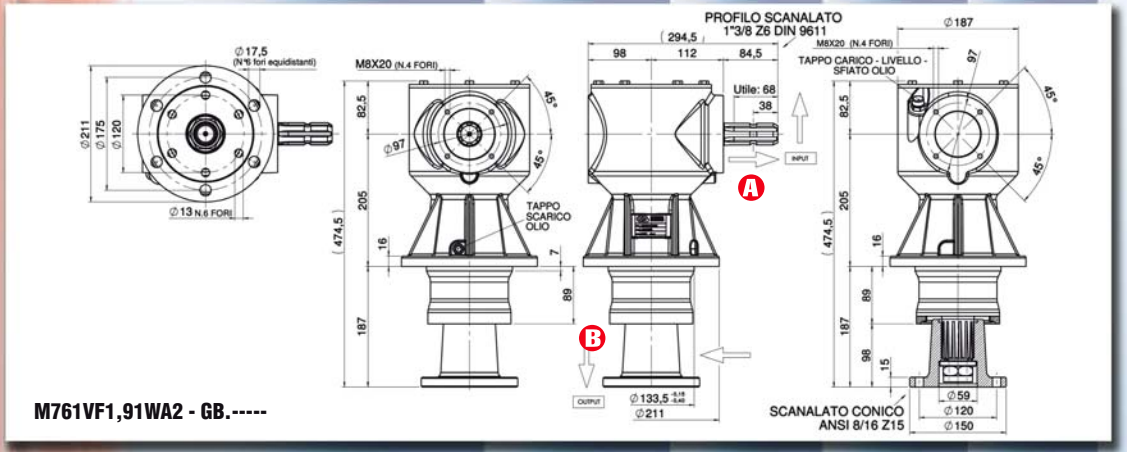

M761VF1,91WA2 - GB.-----

M762V

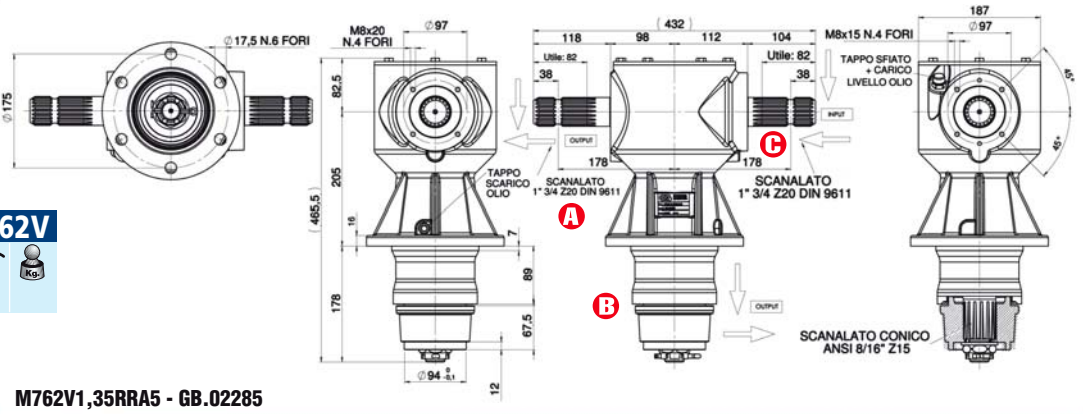

M762V1,35RRA5 - GB.02285

	GEAR RATIO	ROTATION xM INPUT	POWER		TORQUE		OPTION
			HP	kW	NxM IN	NxM OUT	
M771V	1 : 1,91	540	80	59	1040	544	
	1 : 1,00	1000	90	66	630	630	

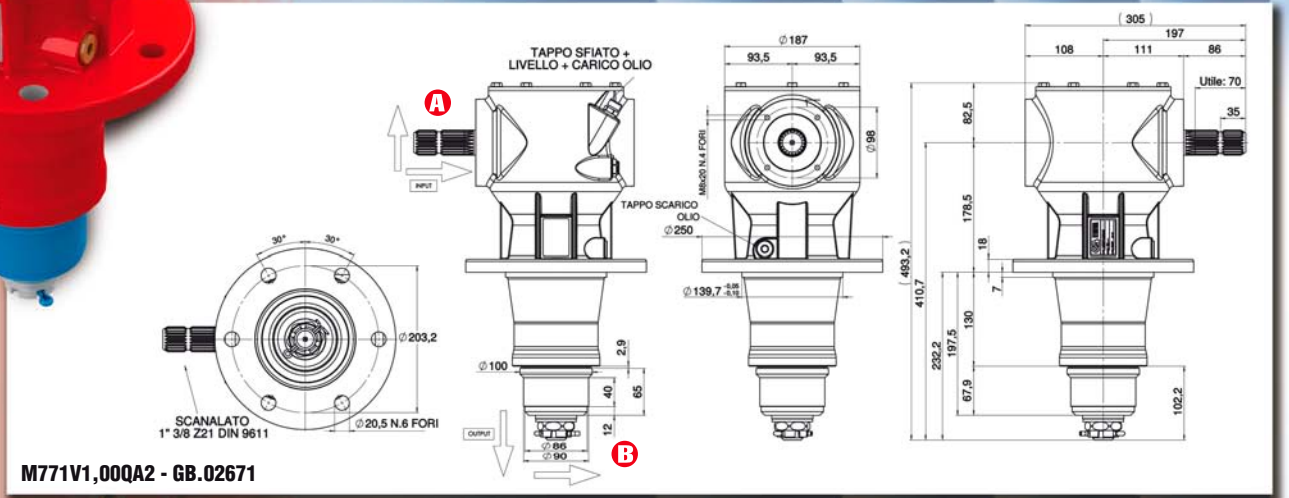

M771V1,00QA2 - GB.02671

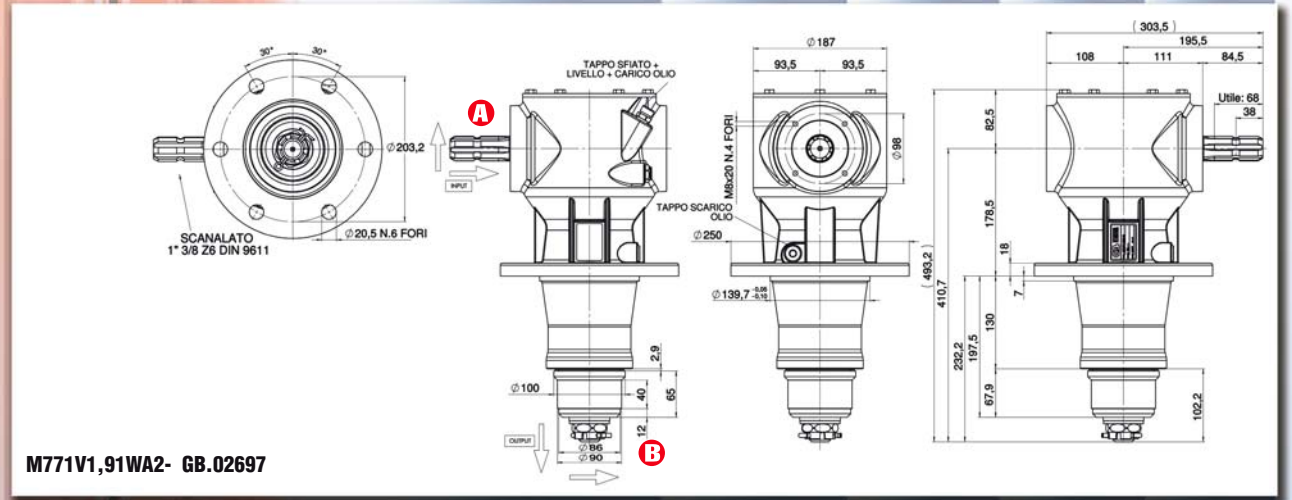

M771V1,91WA2- GB.02697

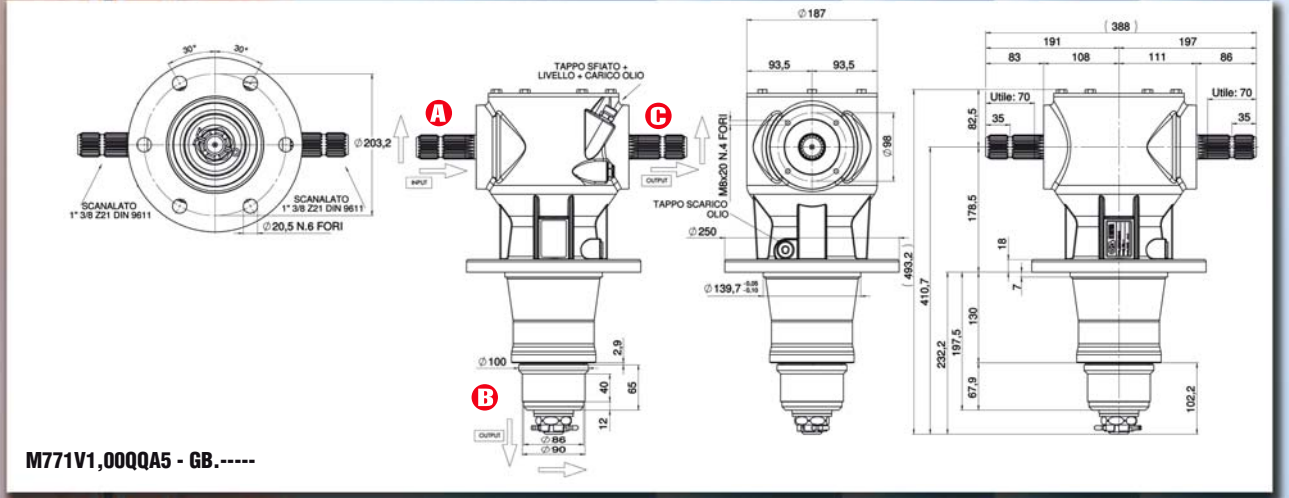

M771V1,00QQA5 - GB.-----

Other solutions are available on request

	GEAR RATIO	ROTATION xM INPUT	POWER HP	POWER kW	TORQUE NxM IN	TORQUE NxM OUT	OPTION
M125V 5,7 Lt. SAE 90 — 76,0 Kg.	1 : 1,85	1000	145	109	1015	548	
	1 : 1,85	540	95	72	1235	667	
	1 : 1,00	1000	189	142	1323	1323	
	1 : 1,00	540	120	90	1560	1560	

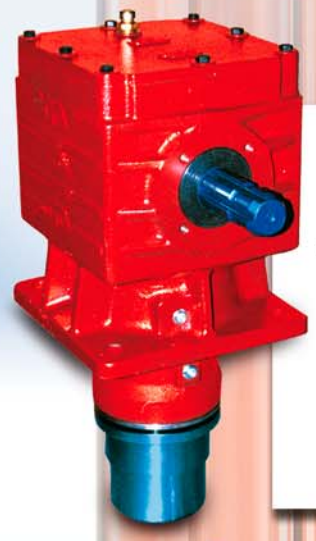

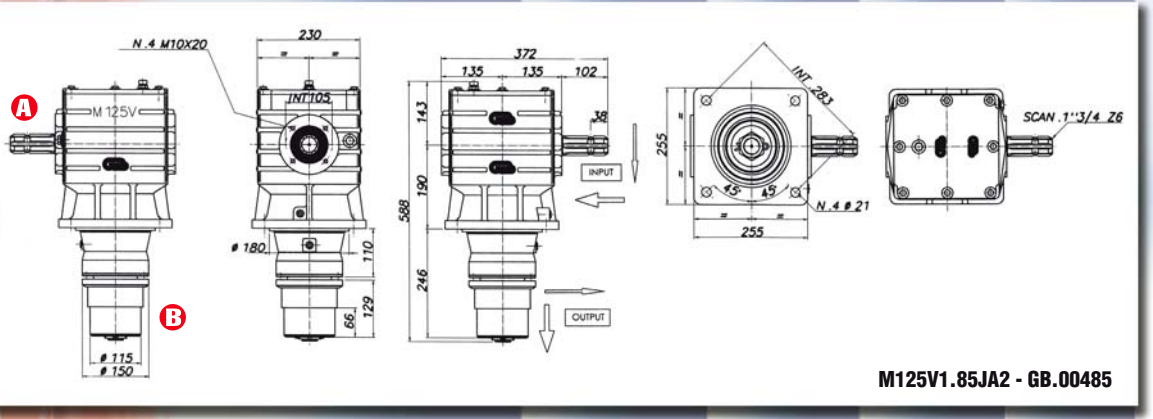

M125V1.85JA2 - GB.00485

M1251V 5,7 Lt. SAE 90 — 76,0 Kg.	1 : 1,87	1000	140	105	980	525	
	1 : 1,87	540	94	70	1222	654	
	1 : 1,50	1000	160	120	1117	744	
	1 : 1,50	540	105	76	1352	902	
	1 : 1,00	1000	180	132	1260	1260	
	1 : 1,00	540	120	90	1556	1556	

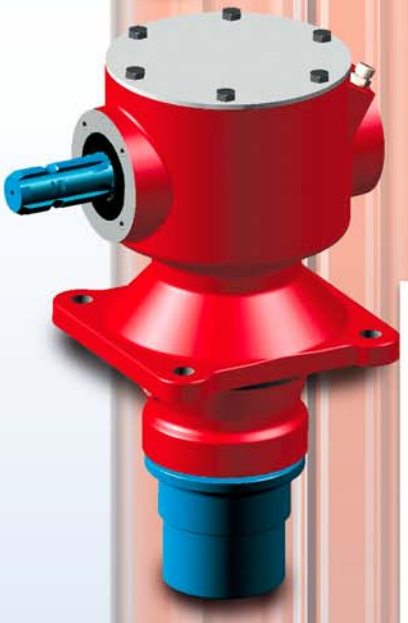

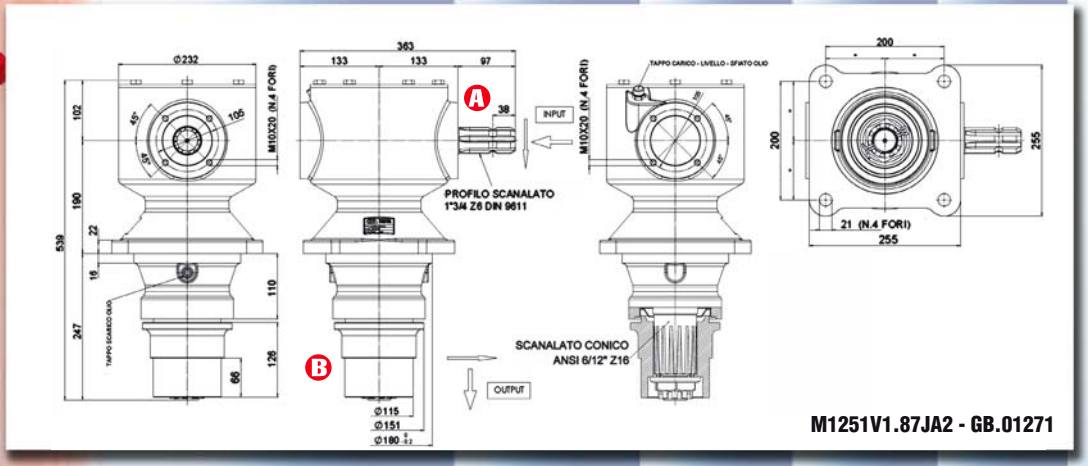

M1251V1.87JA2 - GB.01271

M1241V	1 : 1,93	540	125	92	1630	845	
	1 : 1,00	1000	165	121	1155	1155	
	1 : 1,50	1000	165	121	1155	1155	

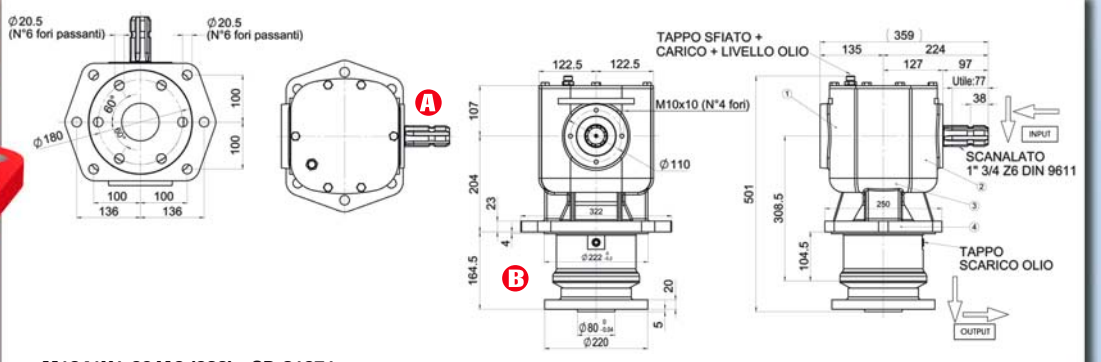

M1241V1,93JA2 (962) - GB.01971

Other solutions are available on request

	GEAR RATIO	ROTATION xM INPUT	POWER HP	POWER kW	TORQUE NxM IN	TORQUE NxM OUT	OPTION
M1851V 4,5 Lt. SAE 90 — 80,0 Kg.	1,25 : 1	1000	250	188	1750	2190	
	1 : 1,00	1000	270	203	1900	1900	
	1 : 1,25	1000	290	218	2030	1624	
	1 : 1,93	540	165	124	2150	1120	

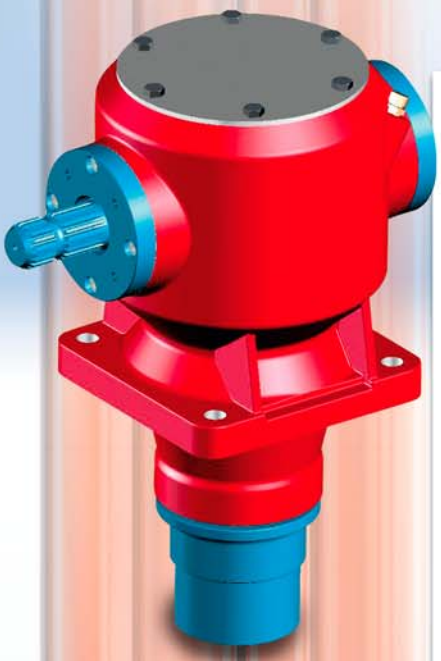

M1851V1.00JA2 - GB.01731

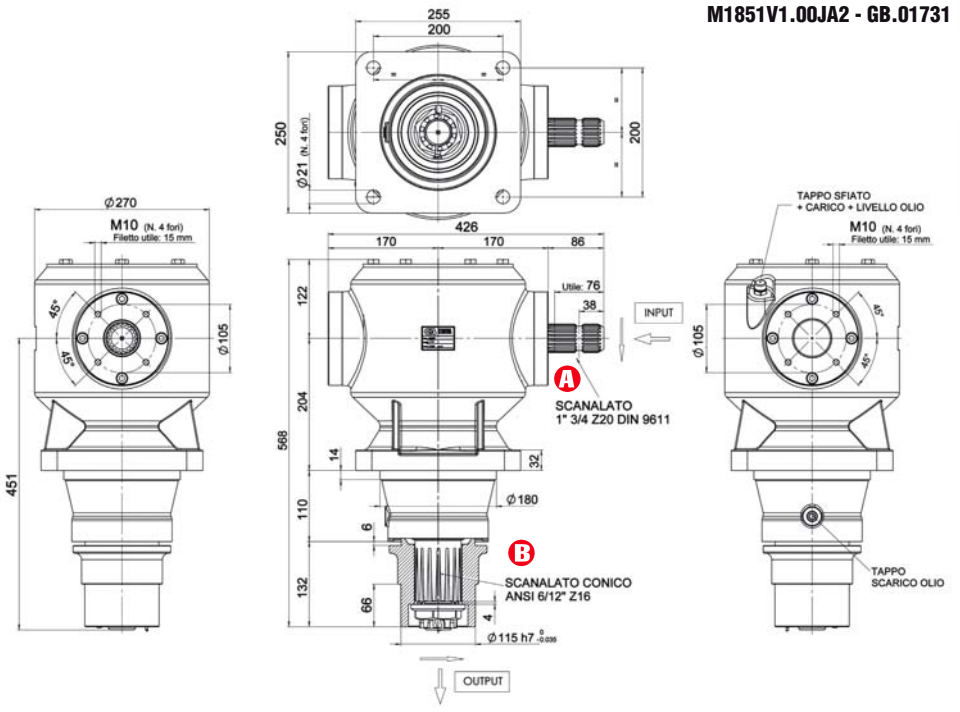

M763V	1 : 1,92	540	120	90	1560	813	

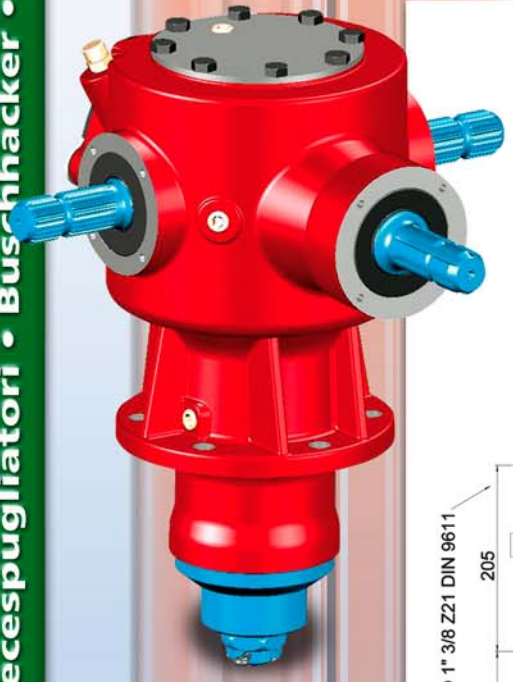

M763V1.92QWQB5 - GB.01677

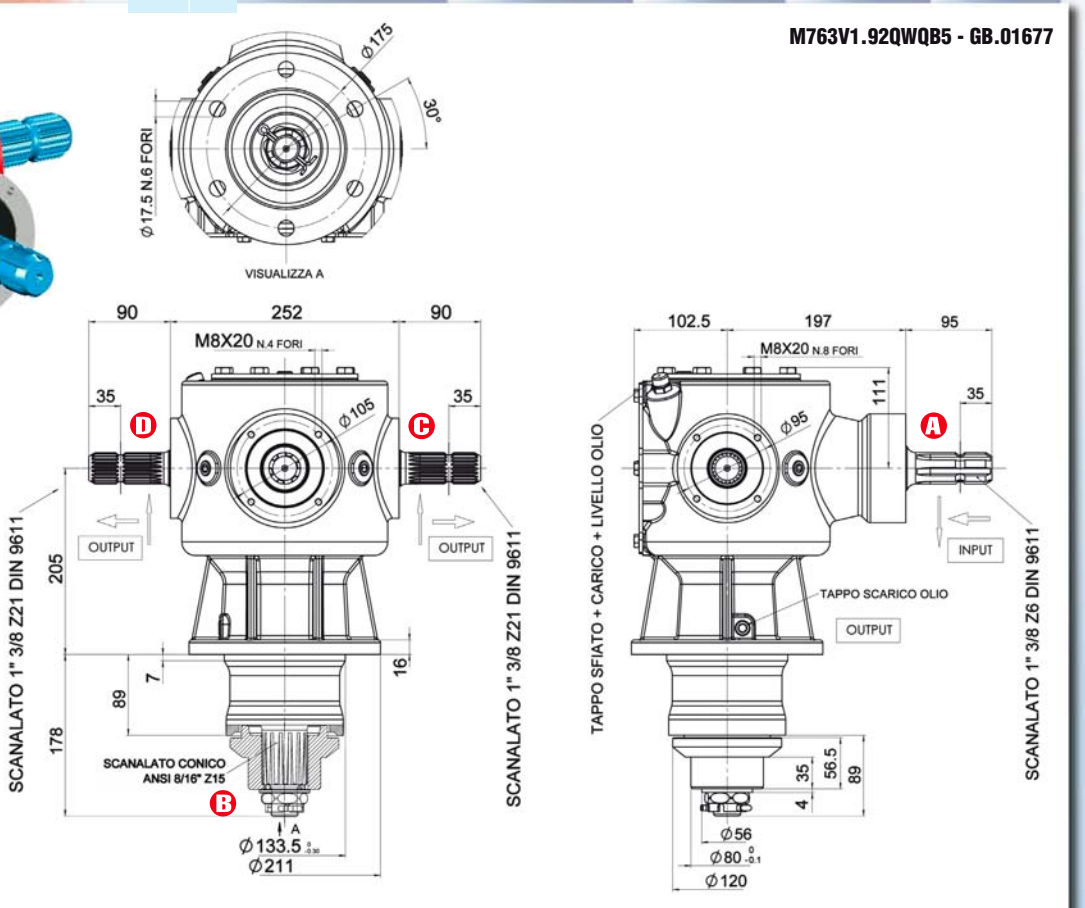

Other solutions are available on request

	GEAR RATIO	ROTATION xM INPUT	POWER HP	POWER kW	TORQUE NxM IN	TORQUE NxM OUT	OPTION
M351V	1,35 : 1	1000	280	206	1960	2646	
	1 : 1,00	1000	330	243	2310	2310	

M351V0,74RA201 - GB.----

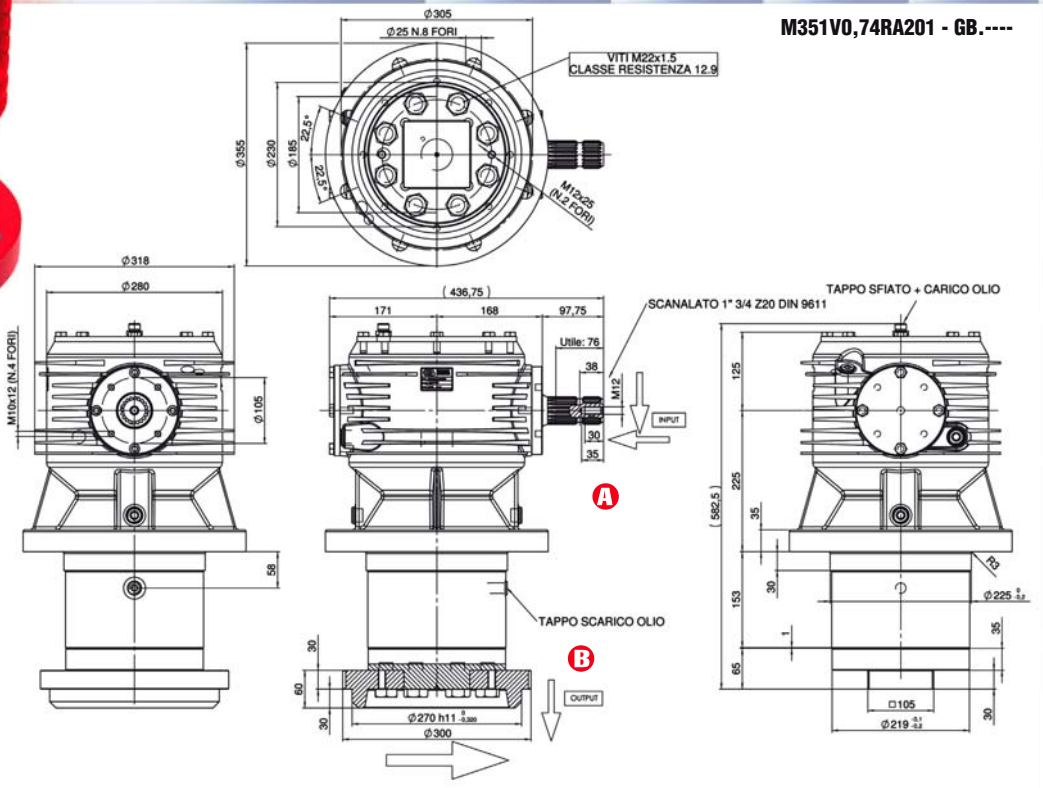

M351V1,00DINA2 (1447) - GB.02666

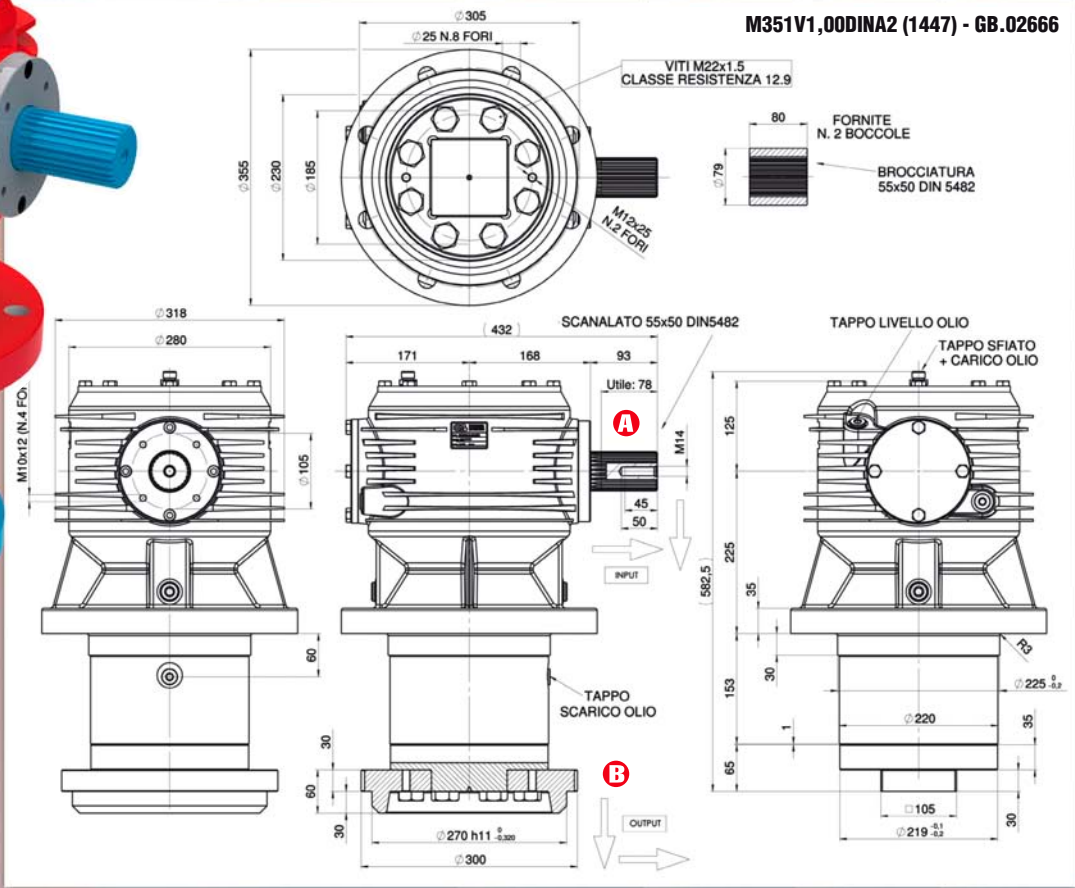

Other solutions are available on request

GEAR RATIO	ROTATION xM INPUT	POWER		TORQUE		OPTION
		HP	kW	IN	OUT	
M773V						
1 : 2,07	540	125	92	1625	785	
1 : 2,00	540	125	92	1625	785	4

M773V2,07QRQRB10

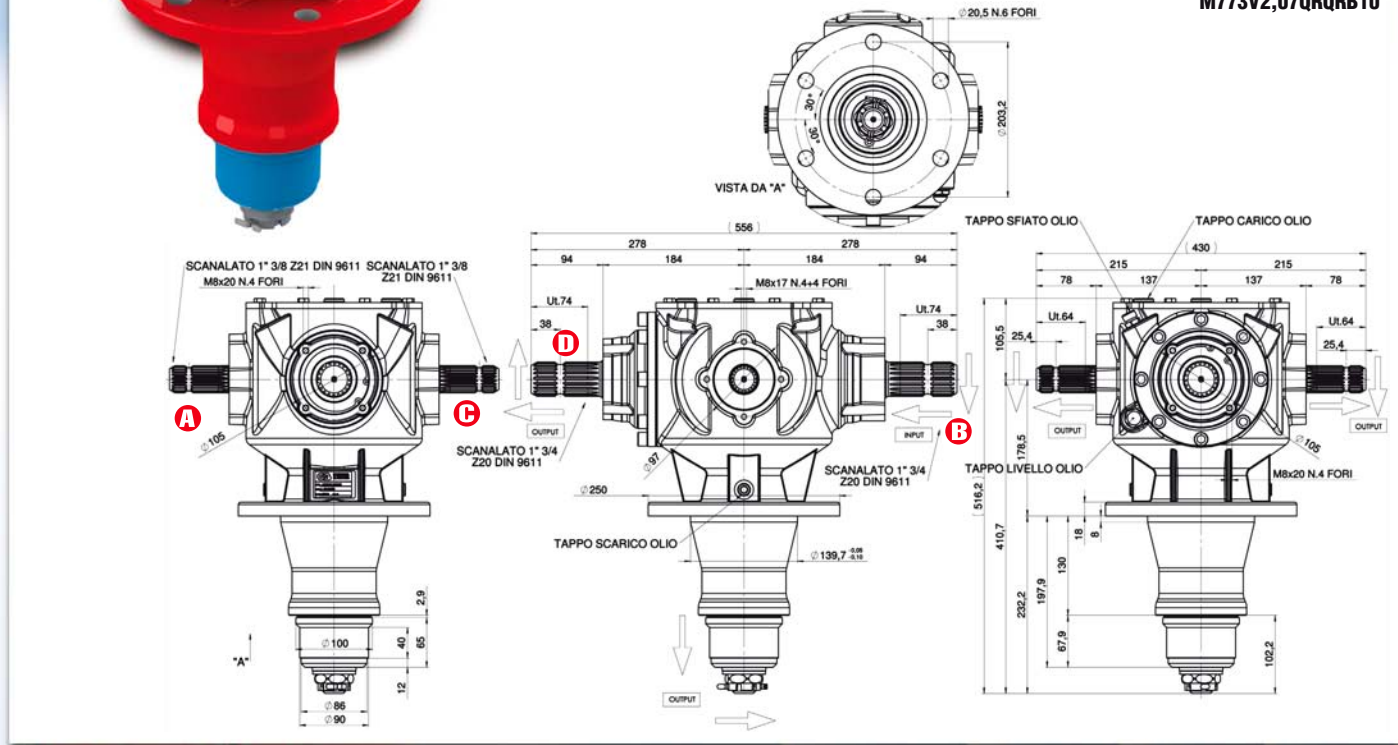

M773V2,07QRQB5 - GB.02528

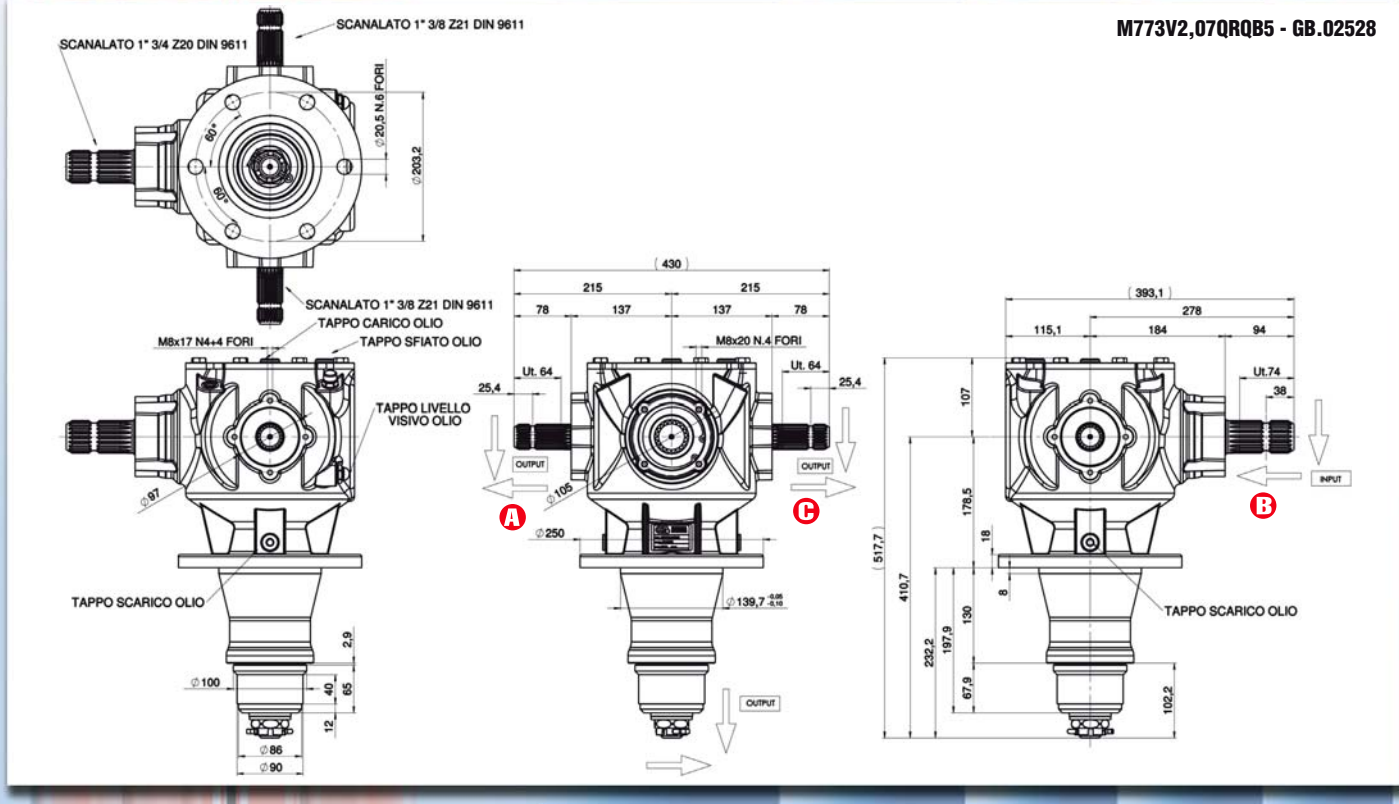

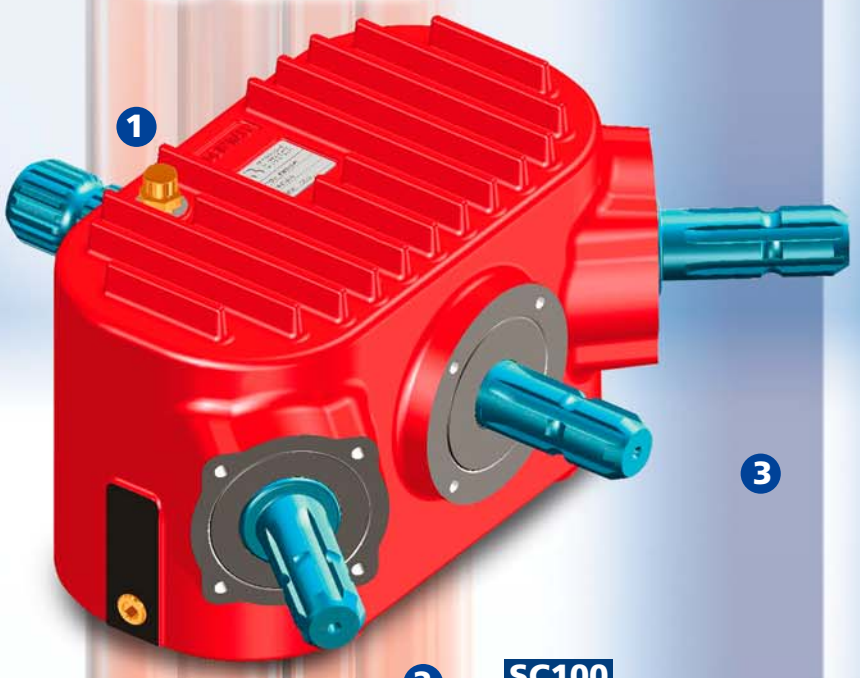

GEAR RATIO	ROTATION xM INPUT	POWER HP	POWER kW	TORQUE NxM IN	TORQUE NxM OUT	OPTION
SC100 (2,6 Lt. SAE 90 — 36,0 Kg.)						
1,30 : 1	1000	140	103	983	1280	2 4
1,00 : 1	1000	140	103		983	1 3

SC1000,77RWWW - GB.01694

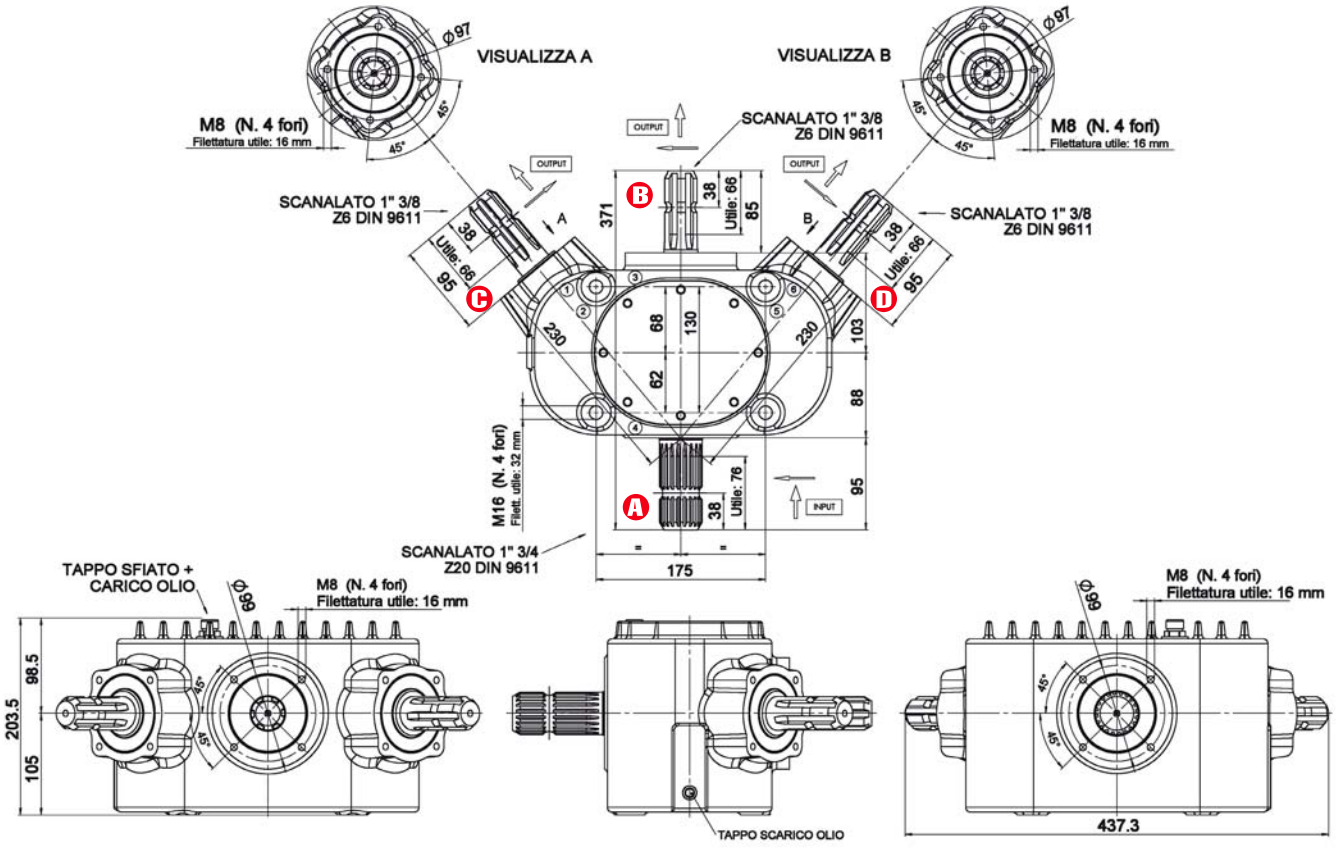

GEAR RATIO	ROTATION xM INPUT	POWER HP	POWER kW	TORQUE NxM IN	TORQUE NxM OUT	OPTION
1,00 : 1	1000	290	213	2030	2030	2 4
1,00 : 1						
SC200						
1,35 : 1	1000	230	213	2030	2741	2 4
1,00 : 1	1000	290	213		2030	1 3

SC200#0,74RRRR - GB.01448

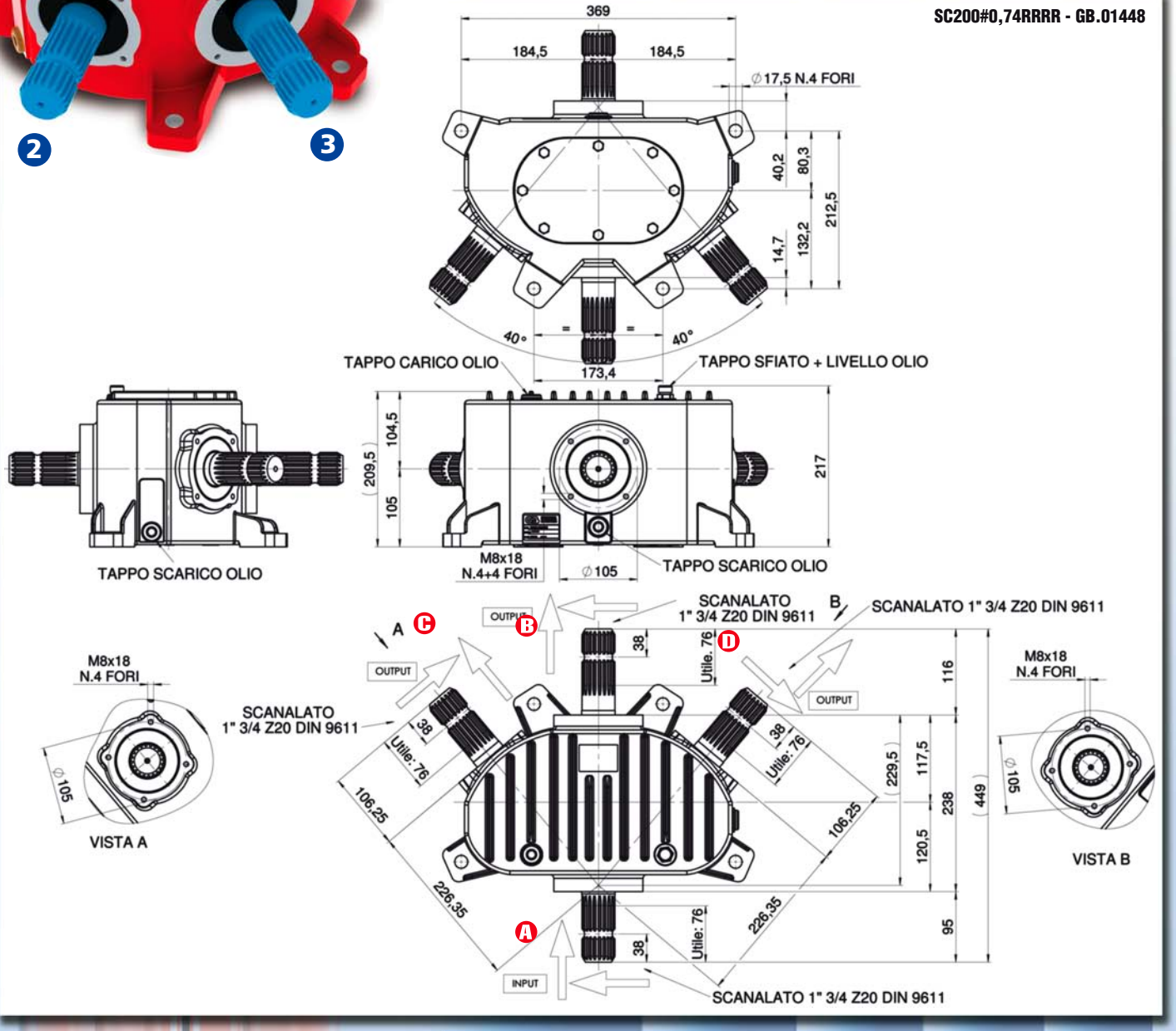

Other solutions are available on request

GEAR RATIO	ROTATION xM INPUT	POWER HP	POWER kW	TORQUE IN	TORQUE OUT	OPTION
MB165 5,0 Lt. SAE 90 — 70,0 Kg.						
1 : 1,92	540	170	128	2210	1146	4
1 : 1,68	540	178	134	2314	1378	4
1 : 1,46	540	175	132	2275	1559	4
1 : 1,46	1000	268	201	1876	1285	4
1 : 1,00	1000	260	195	1820	1820	4

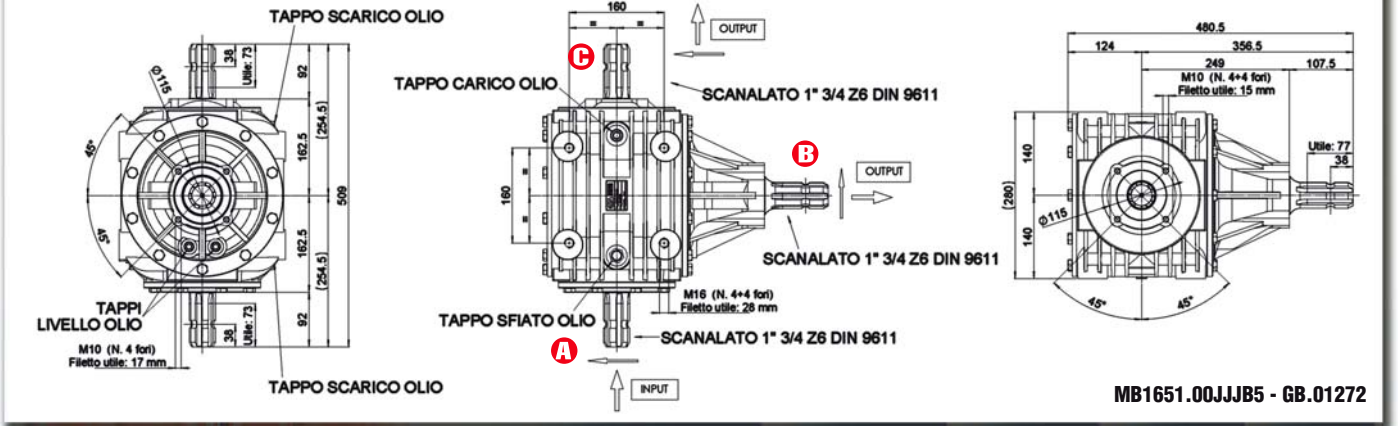

MB1651.00JJJB5 - GB.01272

GEAR RATIO	ROTATION xM INPUT	POWER HP	POWER kW	TORQUE IN	TORQUE OUT	OPTION
MB165 5,0 Lt. SAE 90 — 70,0 Kg.						
1 : 1,92	540	170	128	2210	1146	4
1 : 1,68	540	178	134	2314	1378	4
1 : 1,46	540	175	132	2275	1559	4
1 : 1,46	1000	268	201	1876	1285	4
1 : 1,00	1000	260	195	1820	1820	4

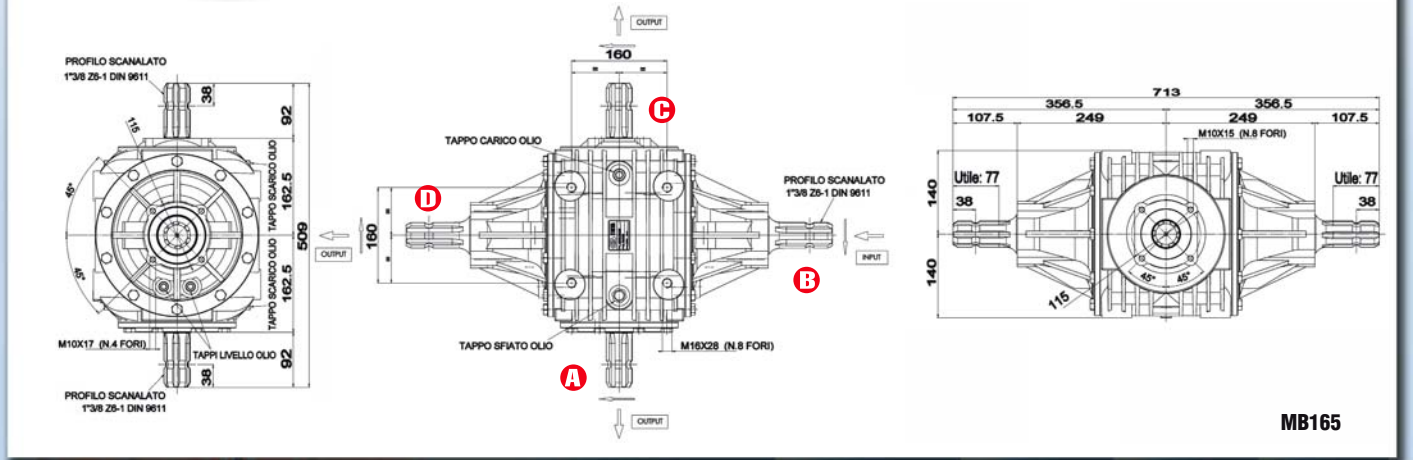

MB165

Other solutions are available on request

	GEAR RATIO	ROTATION xM INPUT	POWER HP	POWER kW	TORQUE IN (NxM)	TORQUE OUT (NxM)	OPTION
M106 2,6 Lt. SAE 90 — 36,0 Kg.	**1 : 1,37**	540	120	88	1560	1139	
	1 : 1,37	1000	140	103	980	715	
	1 : 1,00	540	100	73	1300	1300	
	1 : 1,00	1000	120	88	840	840	

M1061,35WWWB6 - GB.02169

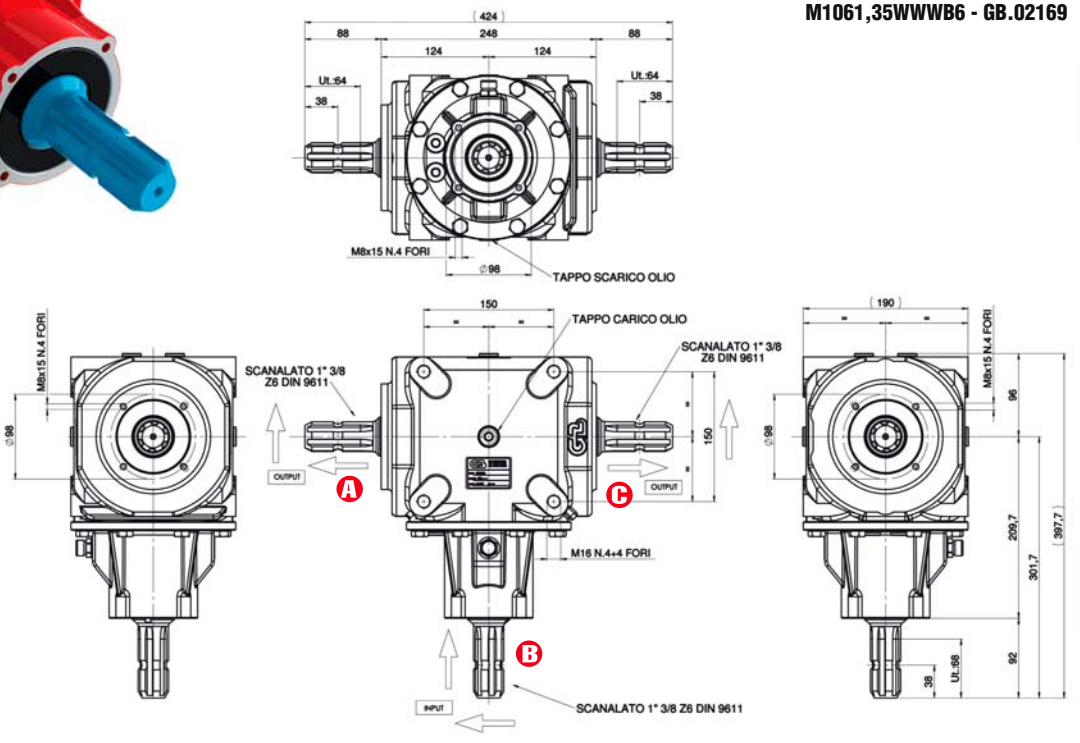

	GEAR RATIO	ROTATION xM INPUT	POWER HP	POWER kW	TORQUE IN (NxM)	TORQUE OUT (NxM)	OPTION
M62 Kg.	**1 : 1,60**	1000	105	79	735	460	

M621,60WXd40WC11 (1938) - GB.02169

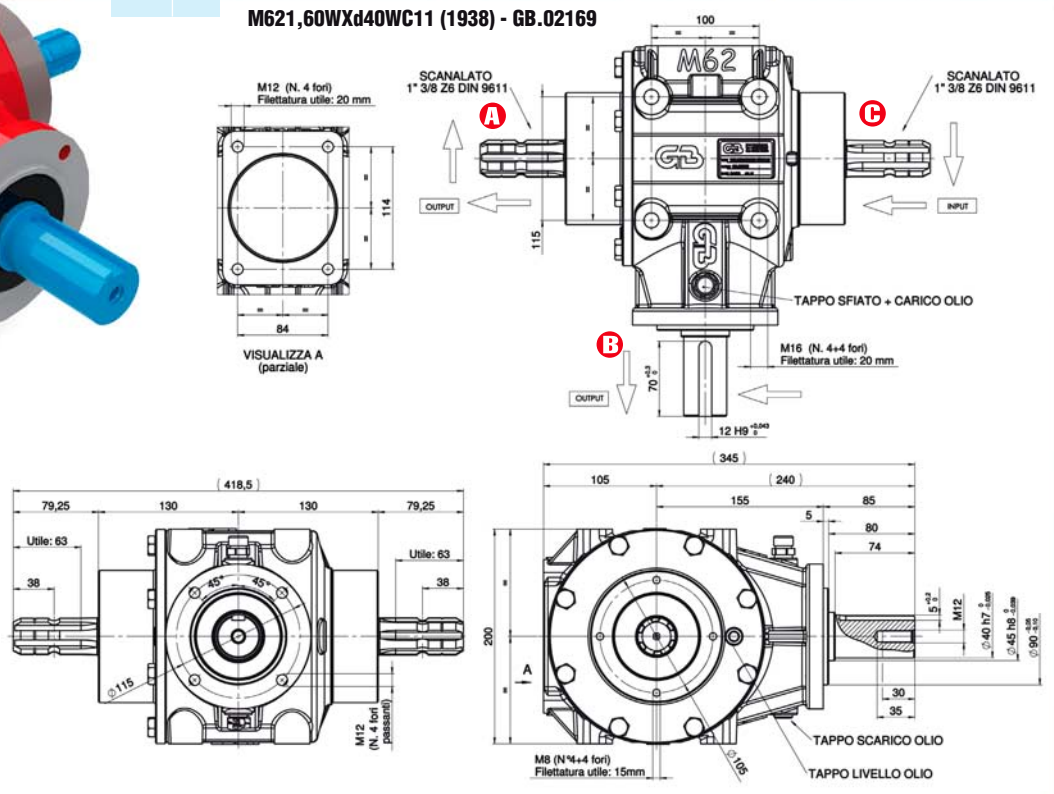

Other solutions are available on request

ME110

3,3 Lt. SAE 90 — 47,0 Kg.

GEAR RATIO	ROTATION xM INPUT	POWER HP	POWER kW	TORQUE NxM IN	TORQUE NxM OUT	OPTION
1 : 1,93	540	110	83	1430	715	
1 : 1,60	540	130	98	1690	1057	
1 : 1,00	1000	120	90	1560	1560	
1 : 1,00	1000	160	120	1120	1120	
1,60 : 1	1000	129	97	903	1445	

ME1101,00WWWB5 - GB.00781

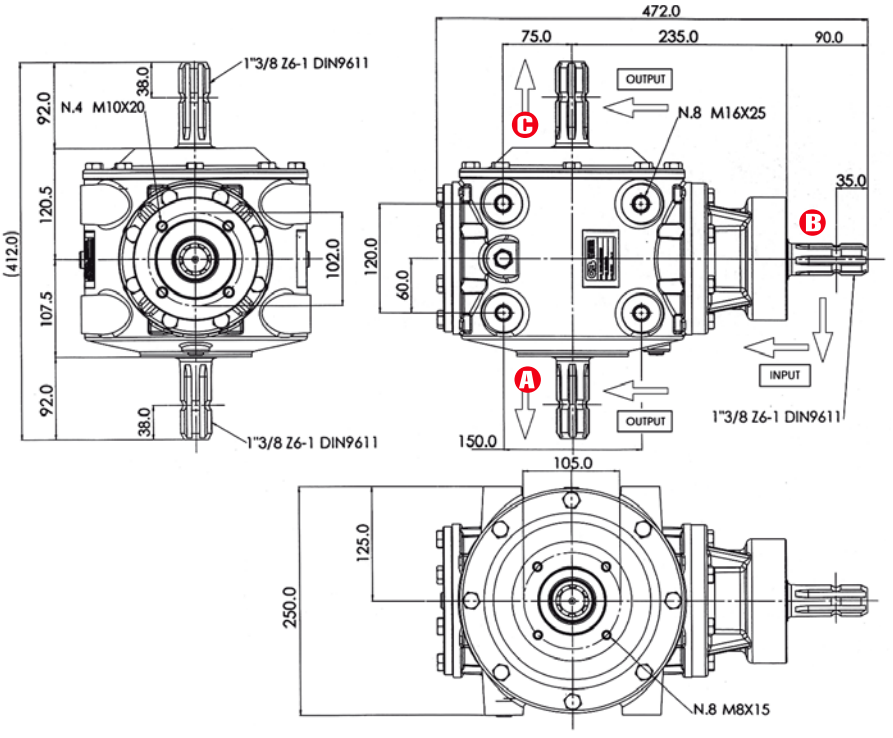

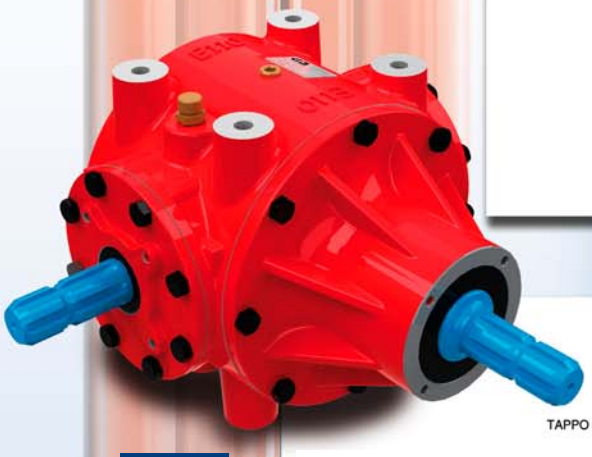

MB110

E1101,93WWB4 (1938) - GB.02094

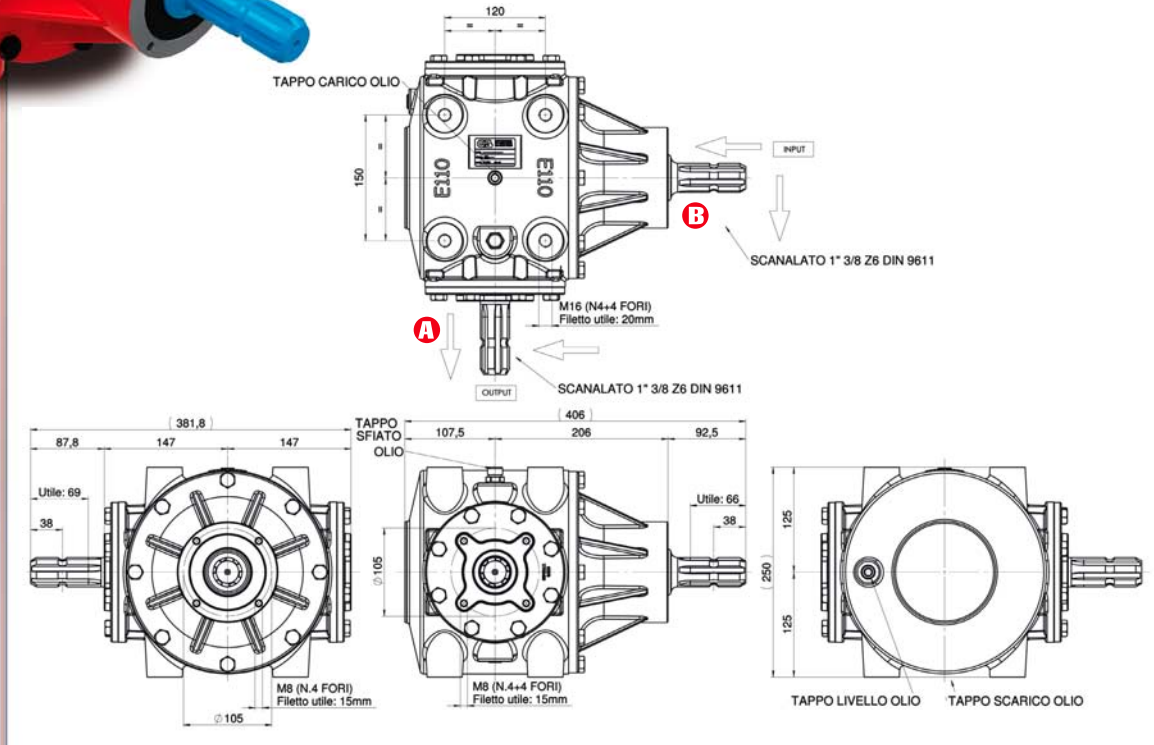

Other solutions are available on request

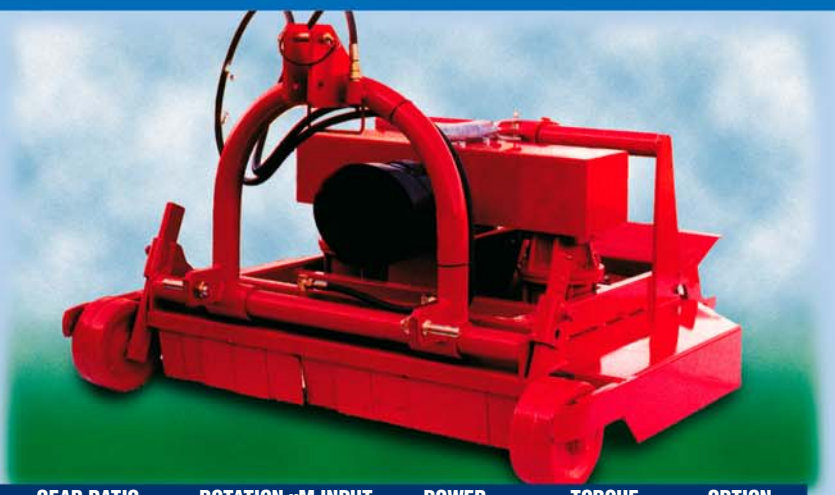

	GEAR RATIO	ROTATION xM INPUT	POWER HP	POWER kW	TORQUE NxM IN	TORQUE NxM OUT	OPTION
M45VEX 1,3 Lt. SAE 90 28,8 Kg.	1 : 2,80	540	35	26	455	162	
	1 : 2,30	540	40	29	520	226	
M55VEX 2,1 Lt. SAE 90 33,9 Kg.	1 : 3,10	540	62	46	806	260	
M551VEX 27,0 Kg.	1 : 2,53	540	70	51	910	365	
	1 : 3,30	540	48	36	624	190	
	1 : 3,00	540	62	47	806	260	
	1 : 3,10	540	70	51	910	294	

Sistema collegamento albero boccola
Verbindungssystem Welle-Muffe
Shaft-boss connection system
Système de connexion arbre-bague
Sistema de conexión eje-casquillo

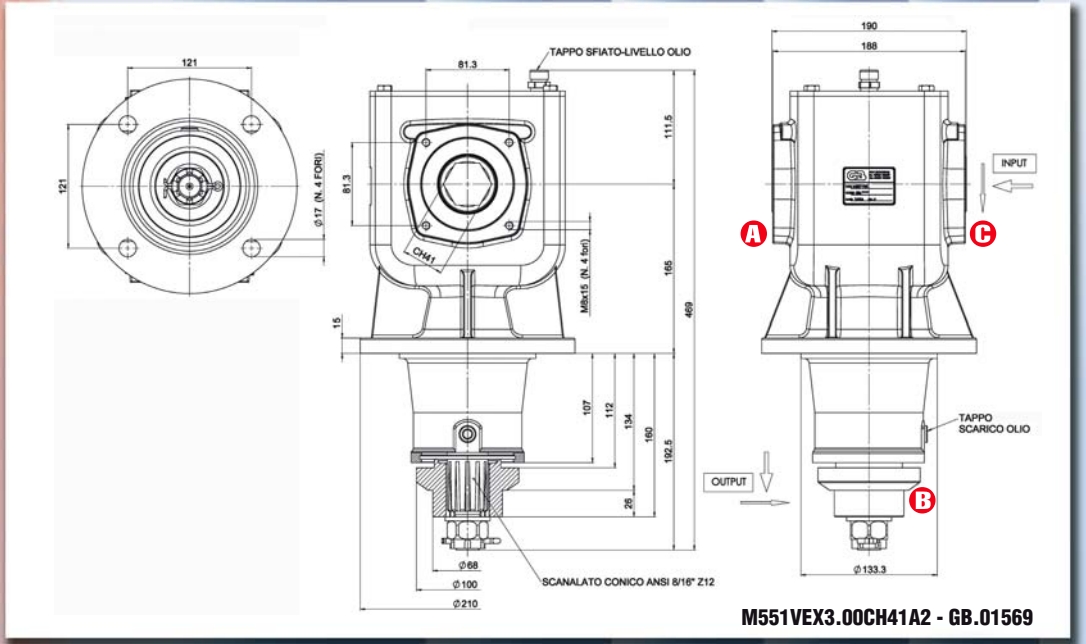

M551VEX3.00CH41A2 - GB.01569

Other solutions are available on request

GEAR RATIO	ROTATION xM INPUT	POWER		TORQUE		OPTION
		HP	kW	IN	OUT	
AP302L						
1 : 1,00	540	80	60	1040	1040	

AP302L1,00WWW CAVO - GB.01438

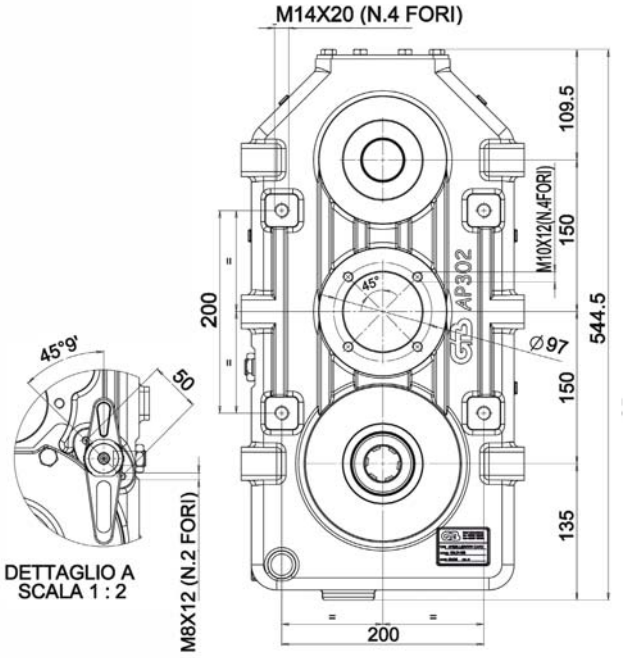

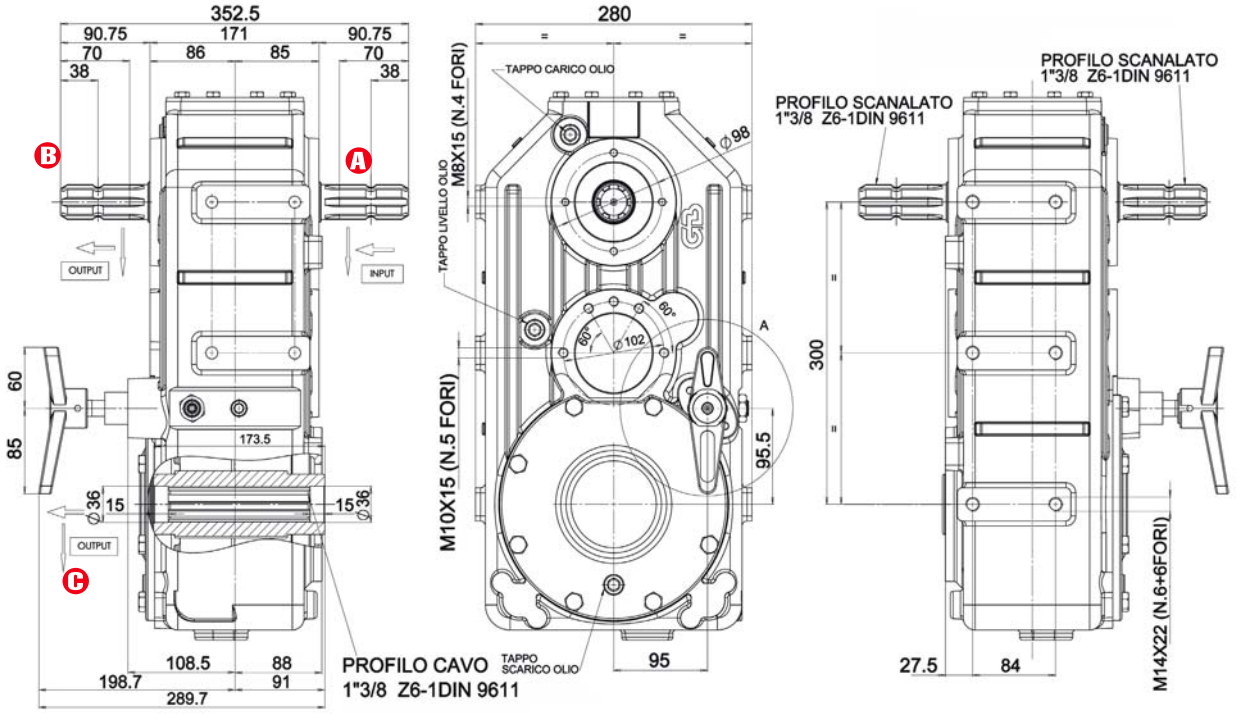

Other solutions are available on request

	GEAR RATIO	ROTATION xM INPUT	POWER HP	POWER kW	TORQUE NxM IN	TORQUE NxM OUT	OPTION
R50EX 1,6 Lt. SAE 90 — 26,8 Kg.	1 : 1,44	540	50	38	650	451	4
	1 : 1,00	540	59	44	767	767	4
	1,46 : 1	1000	60	45	420	613	4

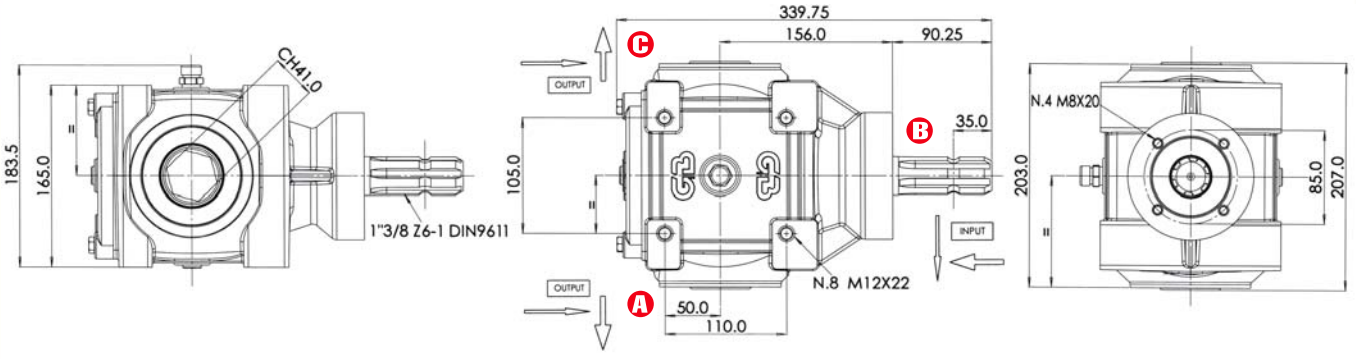

R50EX1.00WCH41B5 - GB.00250

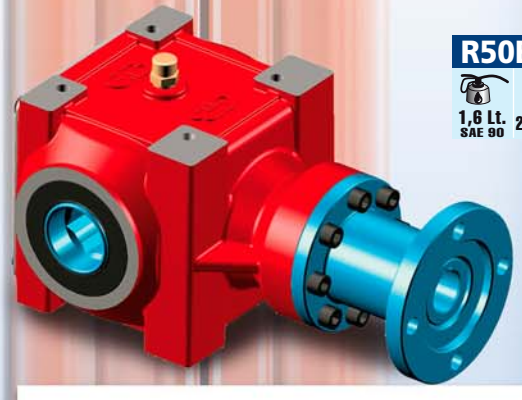

	GEAR RATIO	ROTATION xM INPUT	POWER HP	POWER kW	TORQUE NxM IN	TORQUE NxM OUT	OPTION
R50EX 1,6 Lt. SAE 90 — 26,8 Kg.	1 : 1,00	540	59	44	767	767	

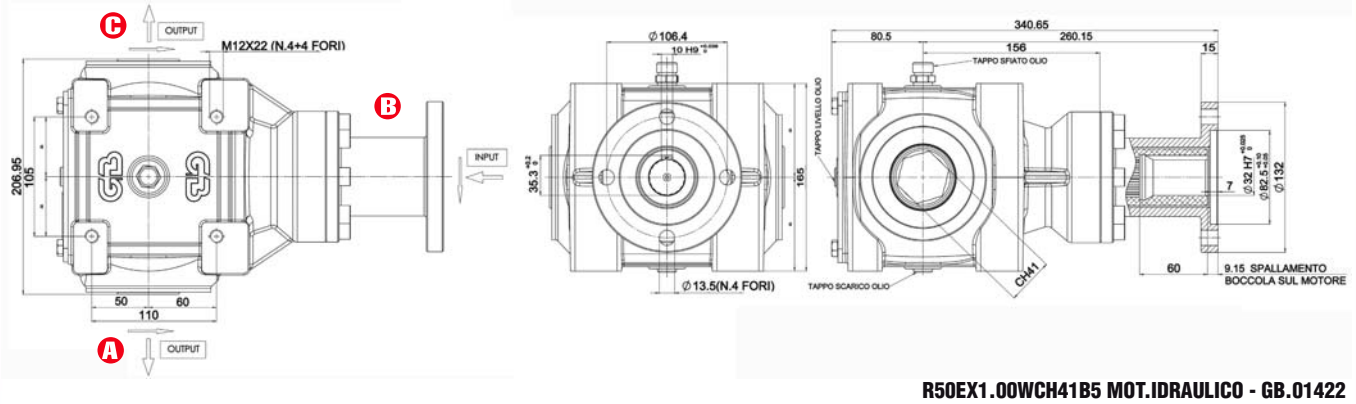

R50EX1.00WCH41B5 MOT.IDRAULICO - GB.01422

Other solutions are available on request

GEAR RATIO	ROTATION xM INPUT	POWER HP	POWER kW	TORQUE NxM IN	TORQUE NxM OUT	OPTION
R60EX 1,1 Lt. SAE 90 — 22,7 Kg.						
1 : 1,00	540	67	50	871	871	4
1,92 : 1	1000	70	53	490	941	4

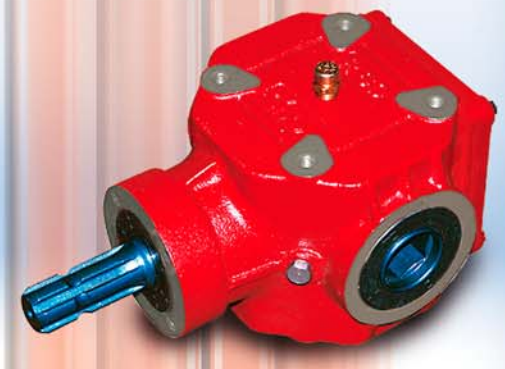

R60EX1.00WCH41B5 - GB.00110

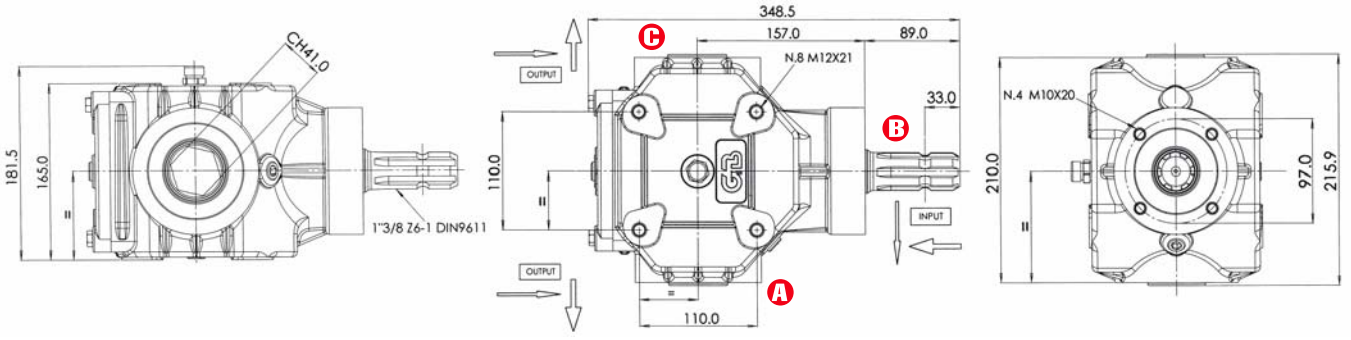

R110EX 1,6 Lt. SAE 90 — 27,0 Kg.					
1 : 1,00	540	86	65	1120	1120
1,59 : 1	540	58	44	754	1199

R110EX1,00CH41WB5 - GB.01630

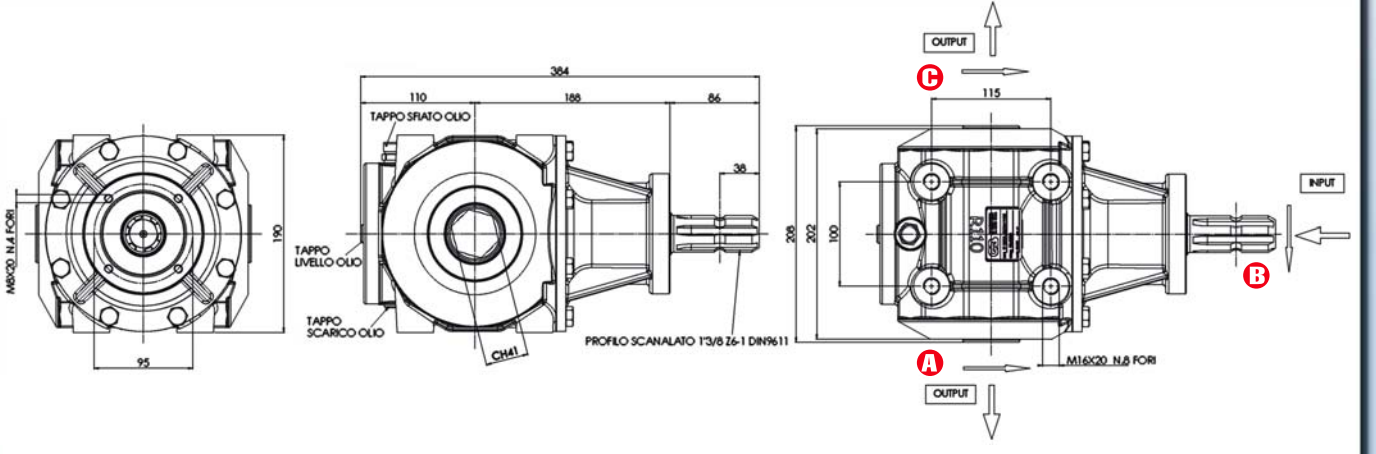

Other solutions are available on request

	GEAR RATIO	ROTATION xM INPUT	POWER HP	POWER kW	TORQUE IN	TORQUE OUT	OPTION
M28V 19,0 Kg.	1 : 2,80	540	33	25	429	155	

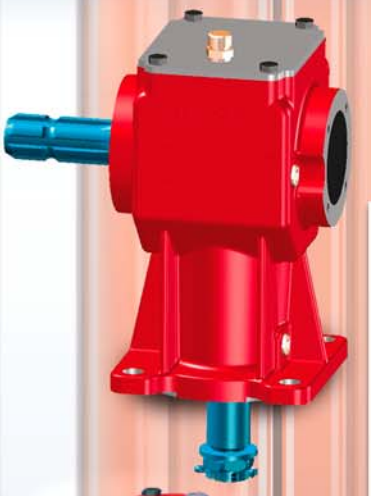

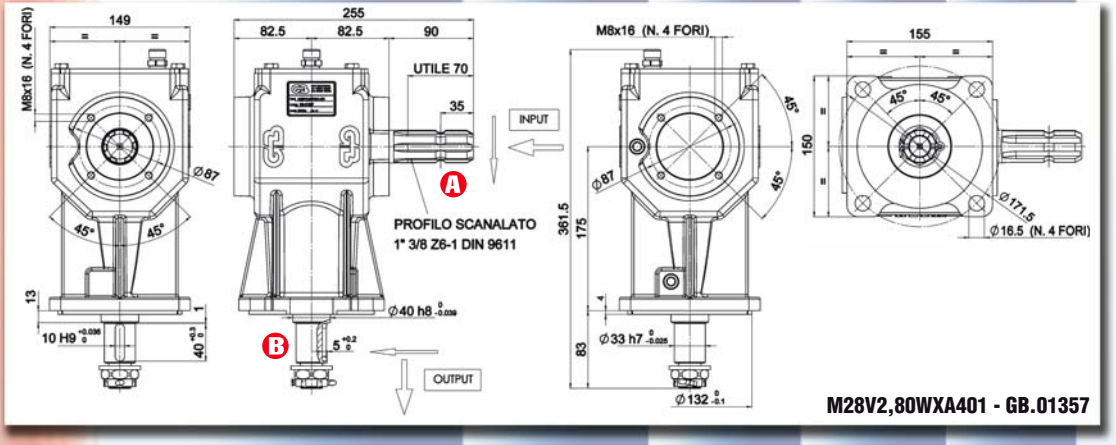

M37VF 0,8 Lt. SAE 90 19,5 Kg.	1 : 2,50	540	40	29	520	208	A.P.P.
M37V 0,8 Lt. SAE 90 25,0 Kg.	1 : 3,00	540	40	30	520	175	
	1 : 2,50	540	45	34	585	234	
	1 : 2,10	540	48	36	624	300	

M37VF

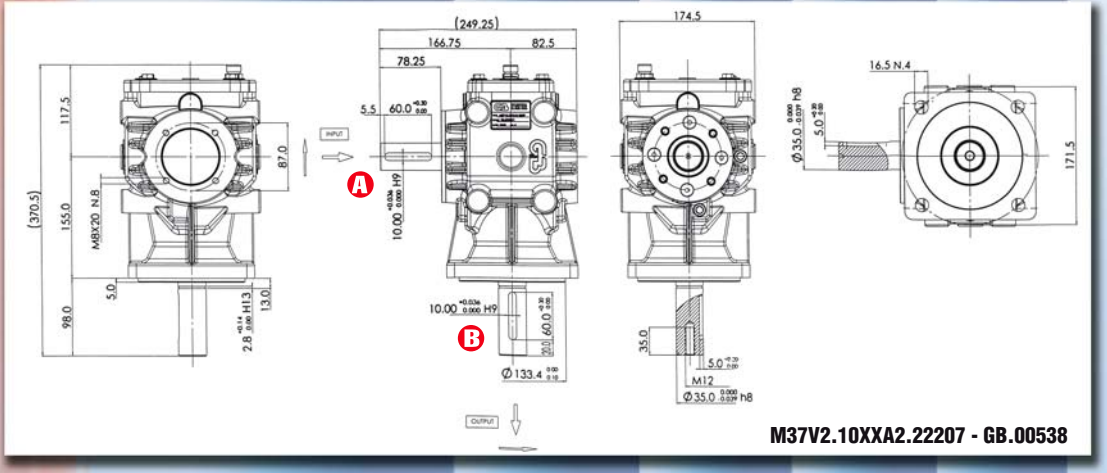

M37VL 0,8 Lt. SAE 90 30,0 Kg.	1 : 3,00	540	40	30	520	175	

Other solutions are available on request

	GEAR RATIO	ROTATION xM INPUT	POWER HP	POWER kW	TORQUE NxM IN	TORQUE NxM OUT	OPTION
M52V15 1,2 Lt. SAE 90 — 23,0 Kg.	1 : 1,50	1000	115	87	805	540	
M52D 1,2 Lt. SAE 90 — 24,3 Kg.	1 : 4,00	540	50	38	650	163	A.P.P.
	1 : 3,55	540	55	42	715	202	A.P.P.
	1 : 3,10	540	63	48	819	273	A.P.P.
	1 : 2,10	1000	80	60	560	267	A.P.P.
M52IV 1,2 Lt. SAE 90 — 23,0 Kg.	1 : 3,10	540	63	48	819	264	
	1 : 2,10	1000	80	60	560	267	

M52D

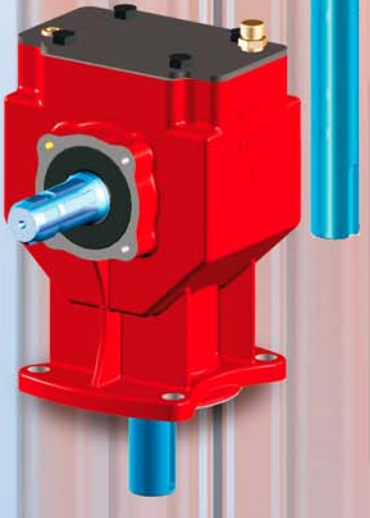

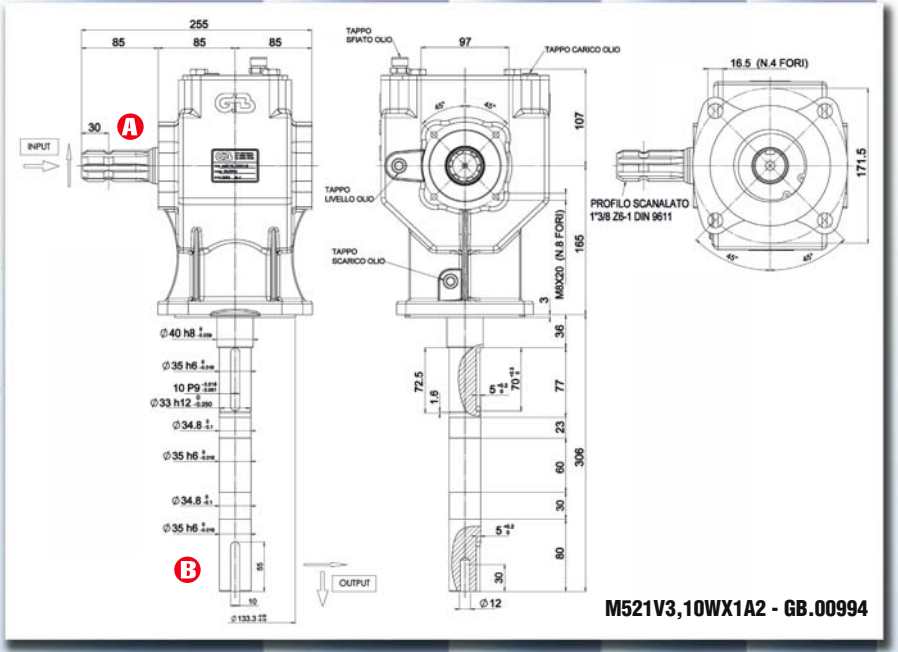

M521V3,10WX1A2 - GB.00994

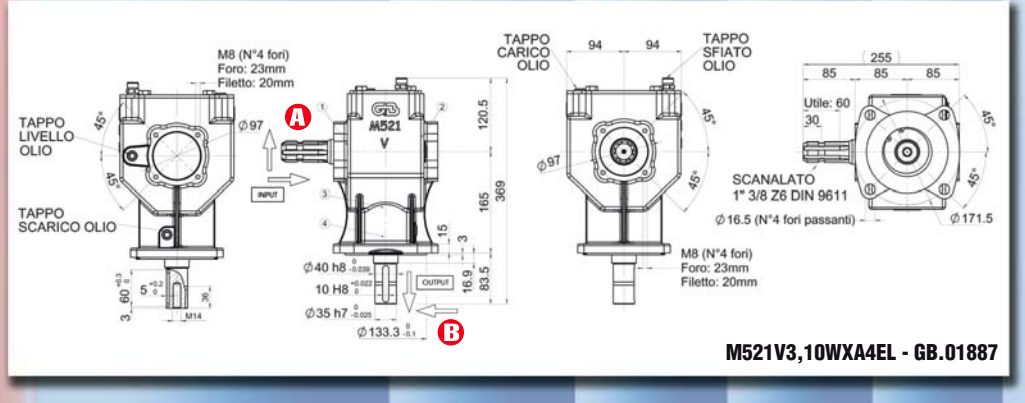

M521V3,10WXA4EL - GB.01887

Other solutions are available on request

A.P.P.
POMPA POSTERIORE
PUMPE (HECK)
BACK PUMP
POMPE POSTÉRIEURE
BOMBA TRASERA

A.P.L.
POMPA LATERALE
PUMPE (SEITLICH)
SIDE PUMP
POMPE LATÉRALE
BOMBA LATERAL

GEAR RATIO	ROTATION xM INPUT	POWER	TORQUE	OPTION
		HP kW	NxM IN OUT	

M52V

1,2 Lt. SAE 90 — 32,0 Kg.

M52V3.10WXA4 - GB.00172

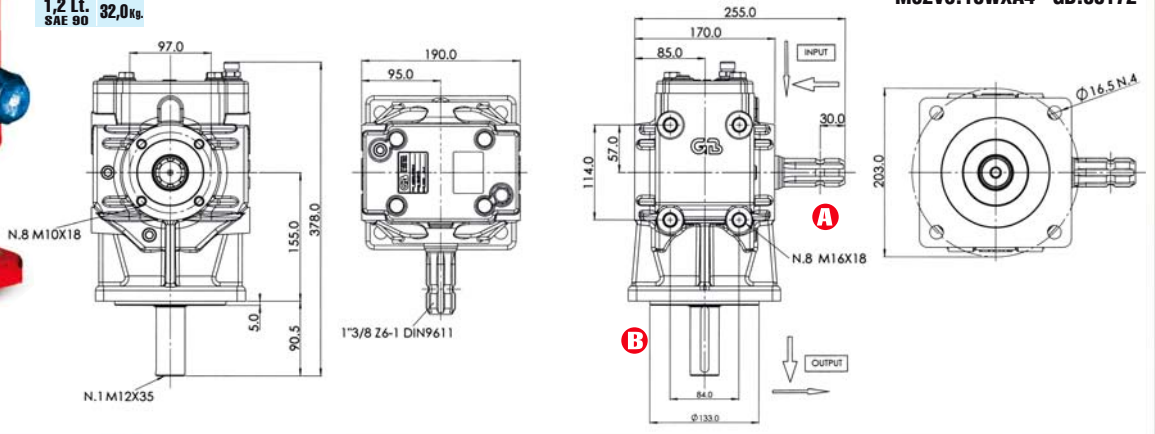

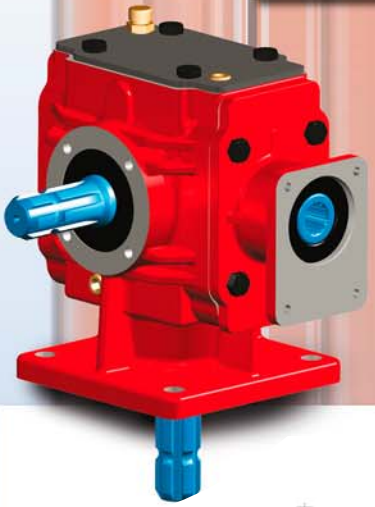

1 : 4,00	540	50	38	650	163	A.P.P. A.P.L.
1 : 3,55	540	55	42	715	202	A.P.P. A.P.L.
1 : 3,10	540	63	48	819	273	A.P.P. A.P.L.
1 : 2,10	1000	80	60	560	267	A.P.P. A.P.L.

M52VP

1,2 Lt. SAE 90 — 32,0 Kg.

Scatola ad ingranaggi con applicato l'attacco pompa
Getriebe mit Pumpenanschluss
Gearbox with pump connection
Boîtier d'engrenages avec attelage pour pompe
Caja de engranajes con conexión bomba incorporada

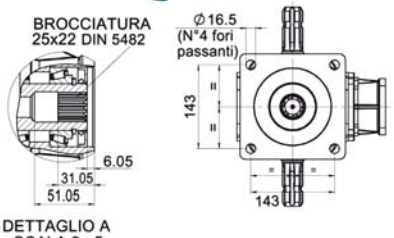

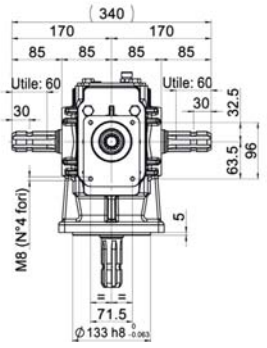

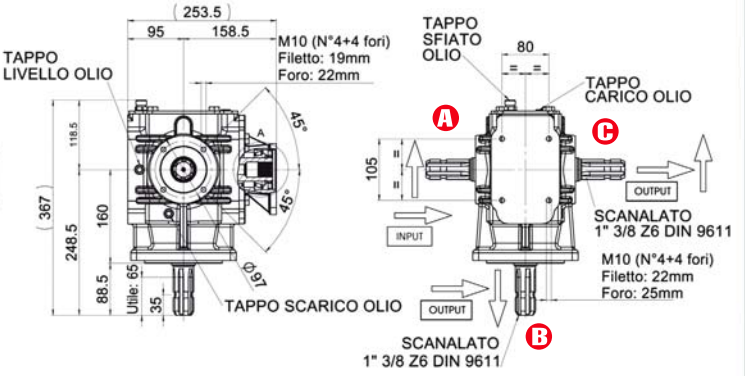

M52VP4, 00WWWA501 (122) - GB.01265

Other solutions are available on request

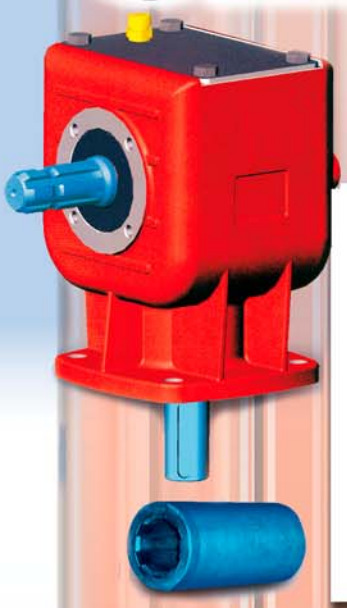

F500

1,2 Lt. SAE 90 — 21,7 Kg.

GEAR RATIO	ROTATION xM INPUT	POWER HP	POWER kW	TORQUE NxM IN	TORQUE NxM OUT	OPTION
1 : 3,55	540	55	42	715	202	A.P.P.
1 : 3,10	540	63	48	780	260	A.P.P.
1 : 2,50	540	80	60	1040	416	A.P.P.
1 : 1,63	1000	135	101	950	590	

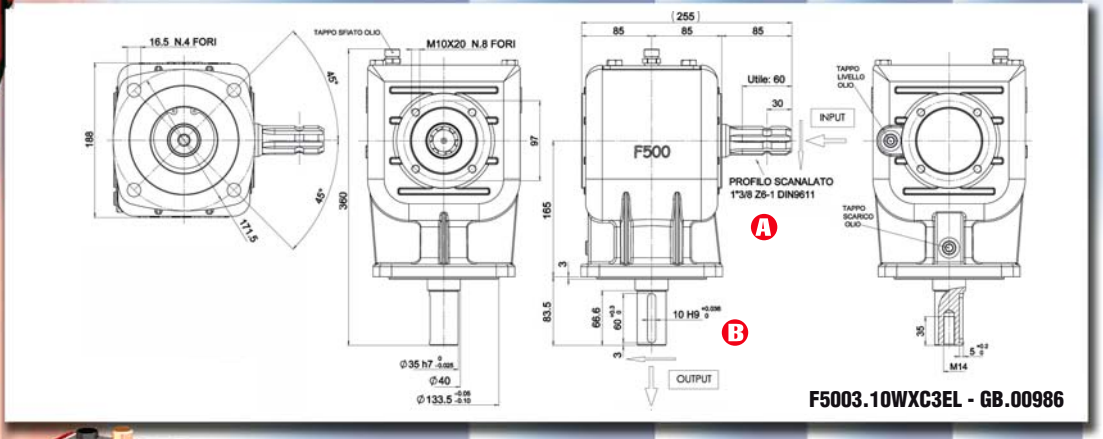

F5003.10WXC3EL - GB.00986

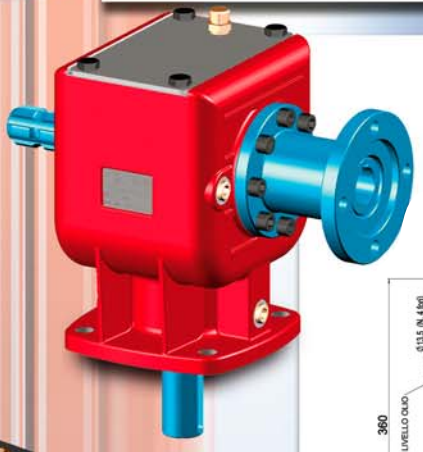

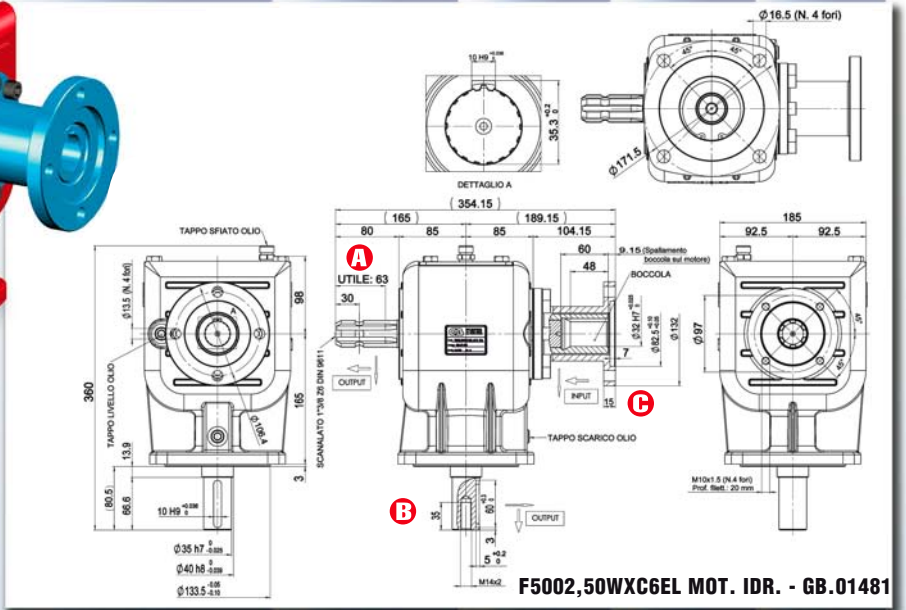

F5002,50WXC6EL MOT. IDR. - GB.01481

M51V

Kg.

GEAR RATIO	ROTATION xM INPUT	POWER HP	POWER kW	TORQUE NxM IN	TORQUE NxM OUT	OPTION
1 : 2,30	540	80	60	1040	452	
1 : 2,80	540	65	49	845	300	

M51V2,30WX45A4 (1509)
GB.02495

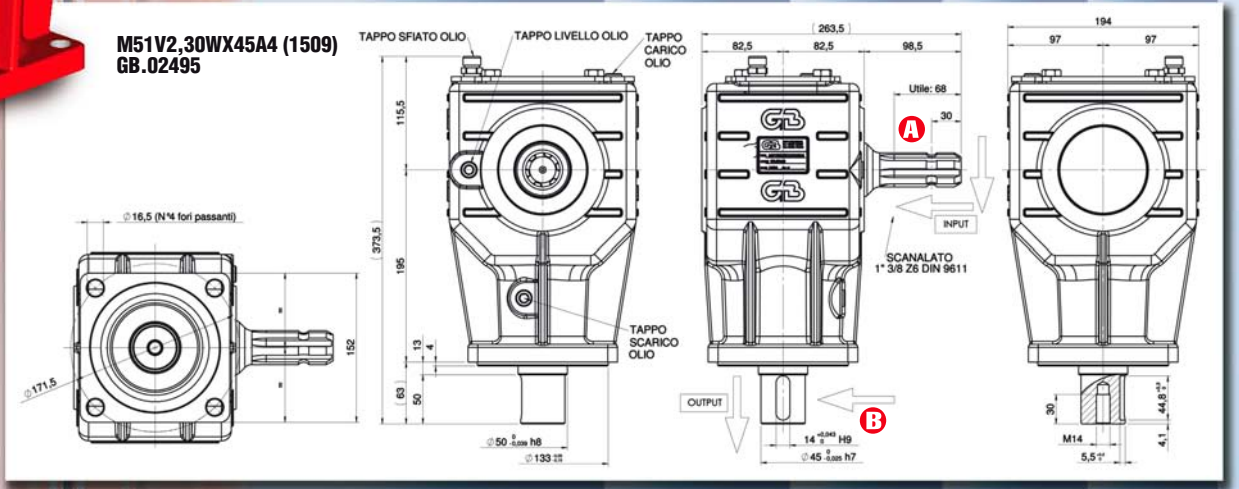

Other solutions are available on request

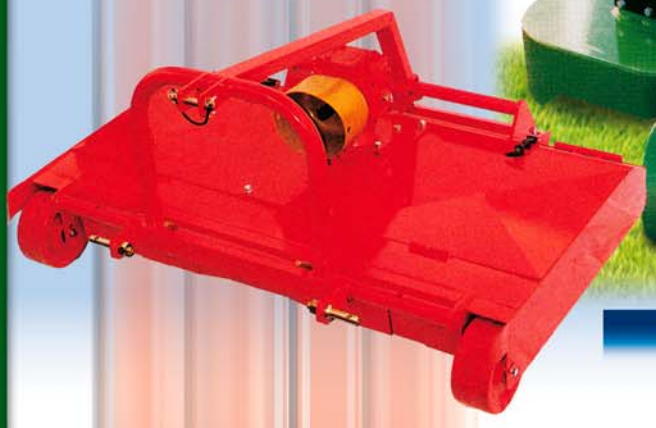

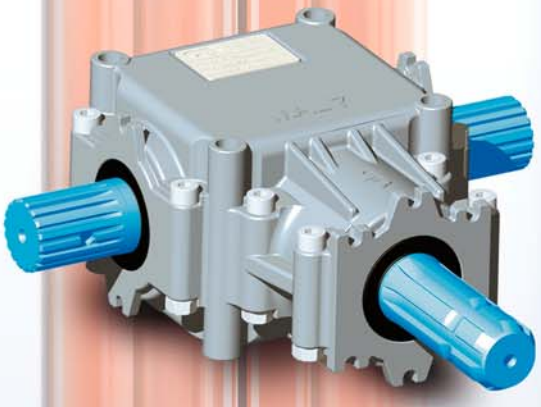

GEAR RATIO	ROTATION xM INPUT	POWER HP	POWER kW	TORQUE NxM IN	TORQUE NxM OUT	OPTION
MAL7 (0,5 Lt. SAE 90 – 7 Kg.)						
1 : 1,46	1000	38	28	266	182	
1 : 1,46	540	30	22	390	267	

MAL71,46DINWDINB6 - GB.01904

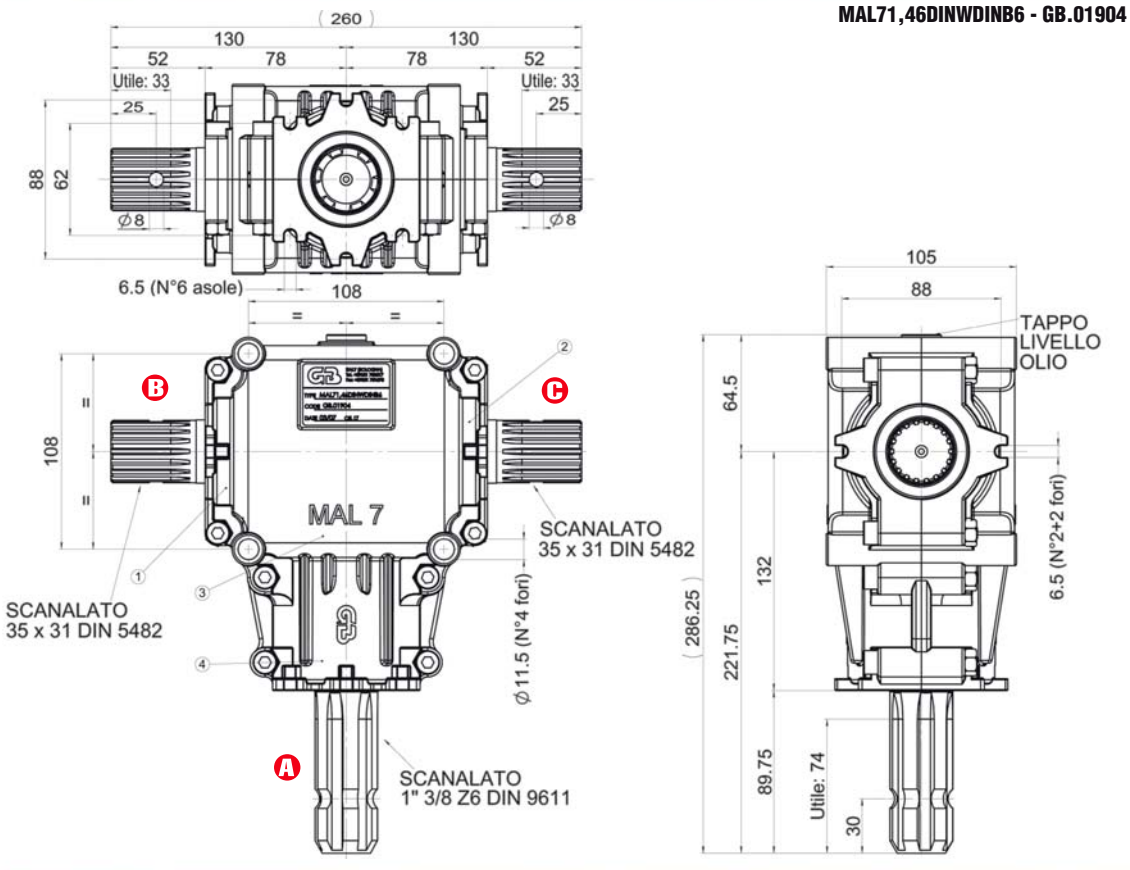

Other solutions are available on request

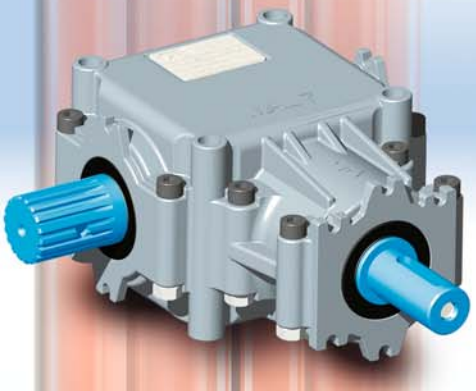

MAL7

0,5 Lt. SAE 90 — 7 Kg.

GEAR RATIO	ROTATION xM INPUT	POWER HP	POWER kW	TORQUE NxM IN	TORQUE NxM OUT	OPTION
1 : 2,10	790	29	21	290	140	
1 : 1,00	1460	42	30	200	200	

MAL72,10DINXd25A4 - GB.01903

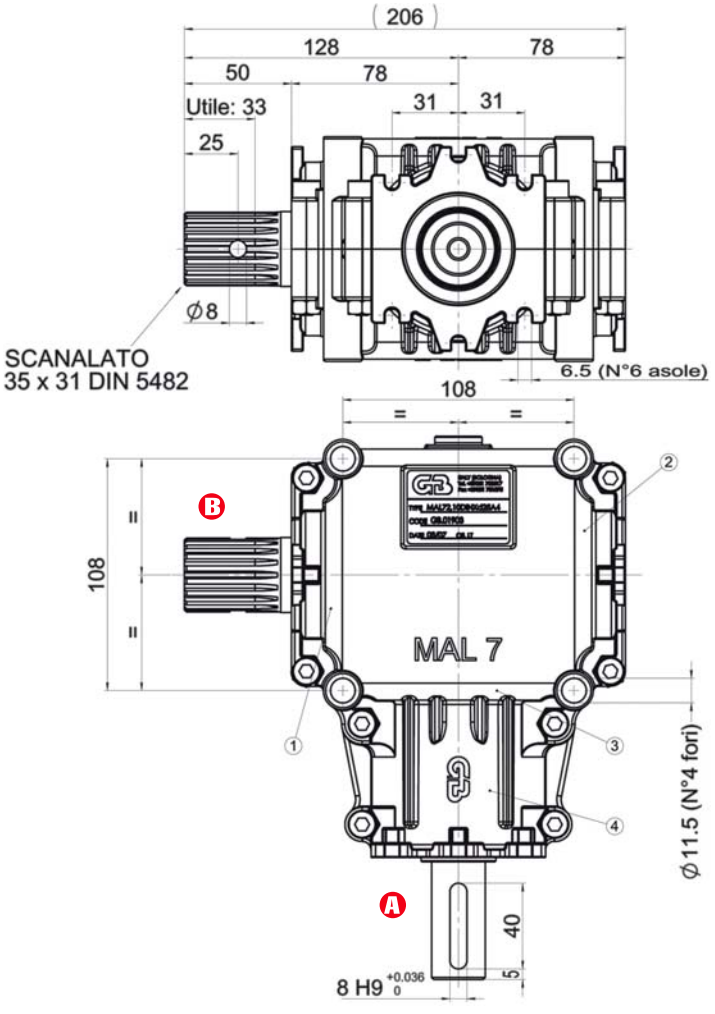

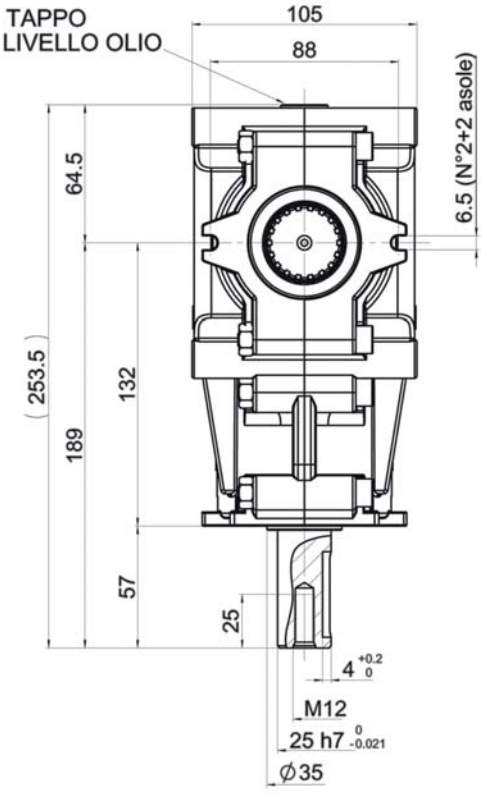

Other solutions are available on request

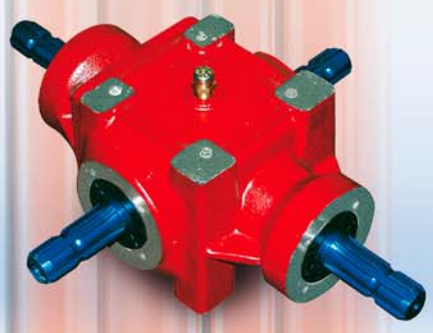

R50

1,0 Lt. SAE 90 — 28,6 Kg.

GEAR RATIO	ROTATION xM INPUT	POWER HP	POWER kW	TORQUE NxM IN	TORQUE NxM OUT	OPTION
1 : 1,90	540	50	38	650	342	4
1 : 1,60	540	55	42	715	446	4
1 : 1,33	540	57	43	760	570	4
1 : 1,20	540	60	45	780	650	4
1 : 1,00	540	59	45	797	797	4
1,20 : 1	1000	70	53	490	588	4
1,33 : 1	1000	63	48	440	590	4
1,60 : 1	1000	55	42	385	616	4
1,90 : 1	1000	50	38	350	665	4

R501.00WWWA5 - GB.00086

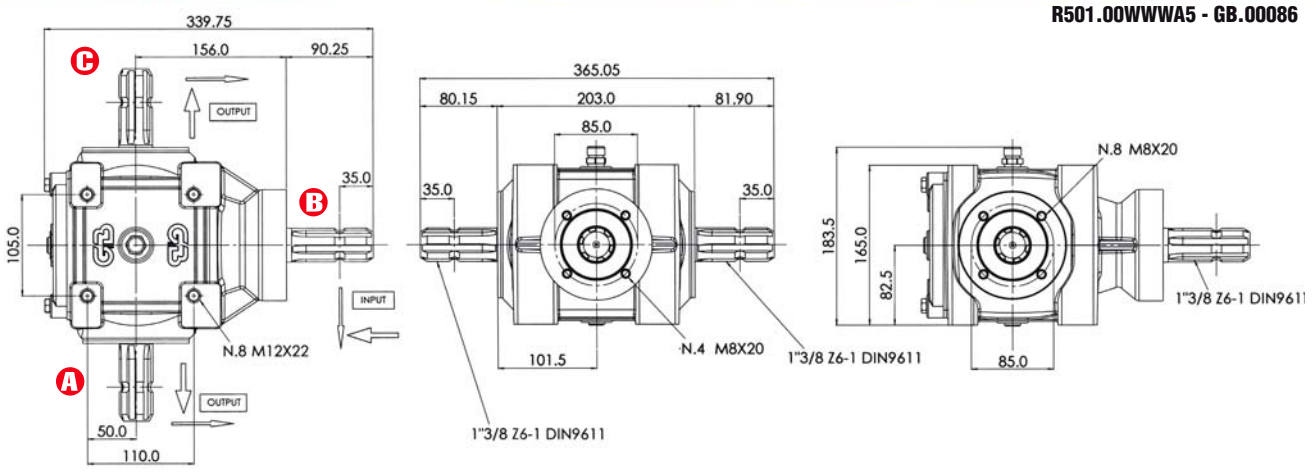

R501,00WWWWB10 - GB.00195

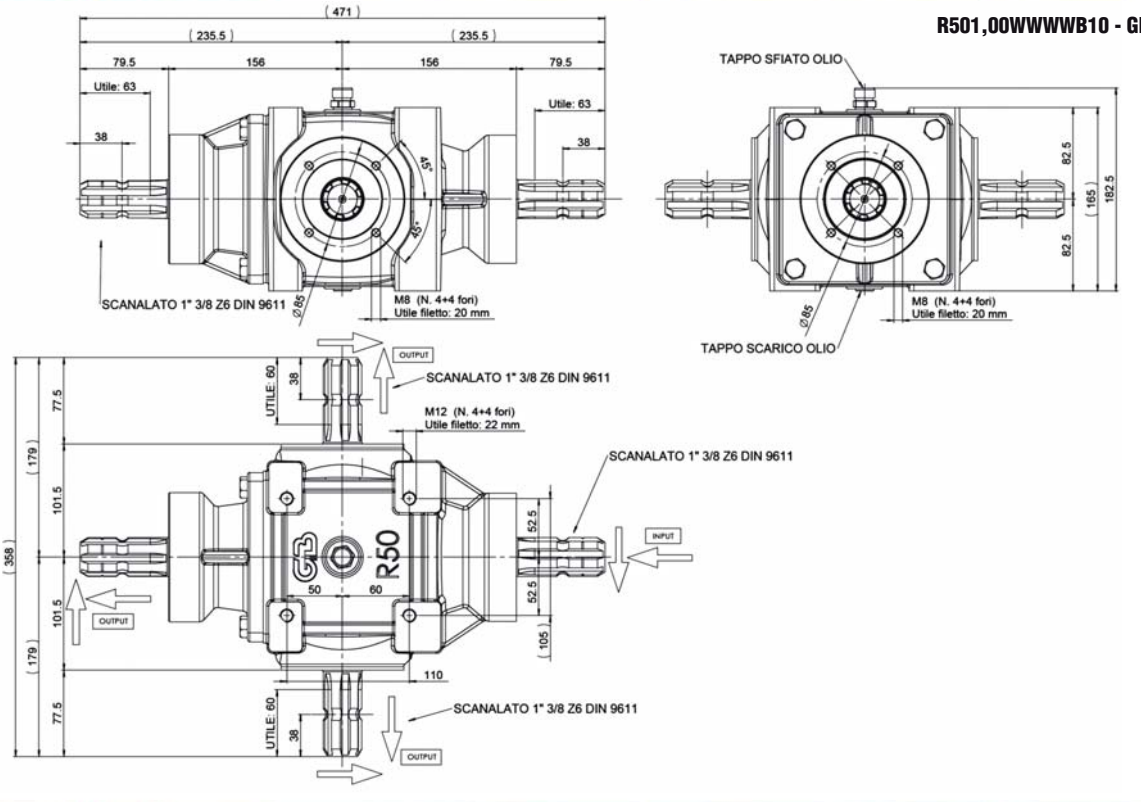

Other solutions are available on request

	GEAR RATIO	ROTATION xM INPUT	POWER		TORQUE		OPTION
			HP	kW	IN (NxM)	OUT (NxM)	
R50L 1,2 Lt. SAE 90 — 25,8 Kg.	1 : 1,00	540	59	44	767	767	4
	1 : 1,00	1000	92	69	644	644	4

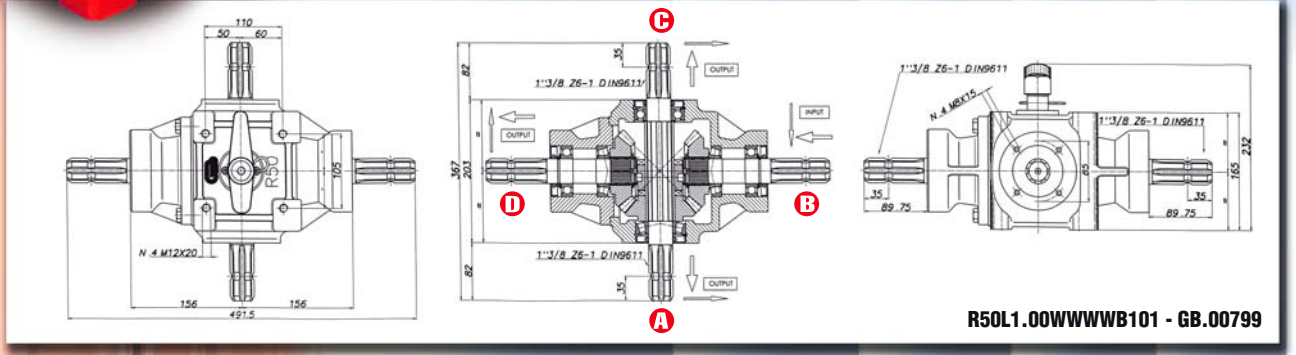

R50L1.00WWWWB101 - GB.00799

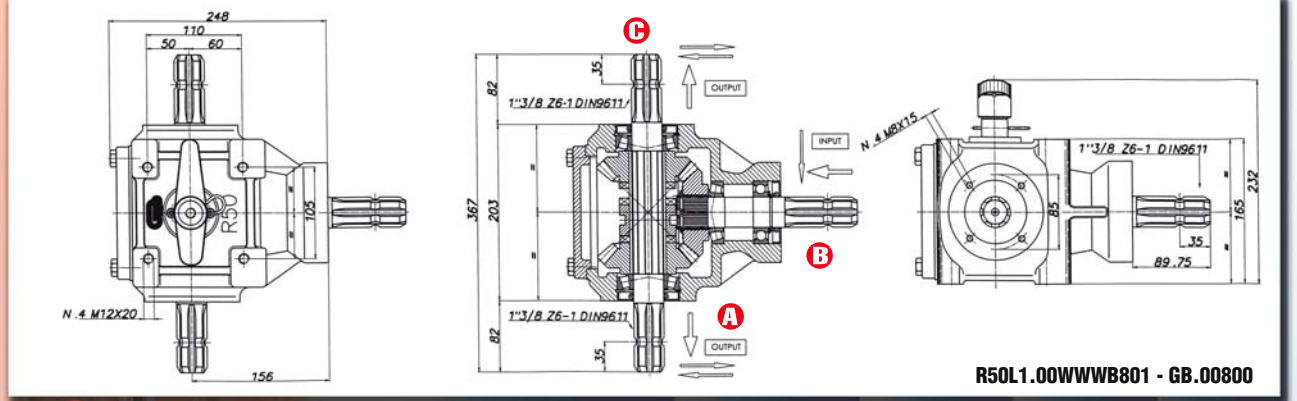

R50L1.00WWWB801 - GB.00800

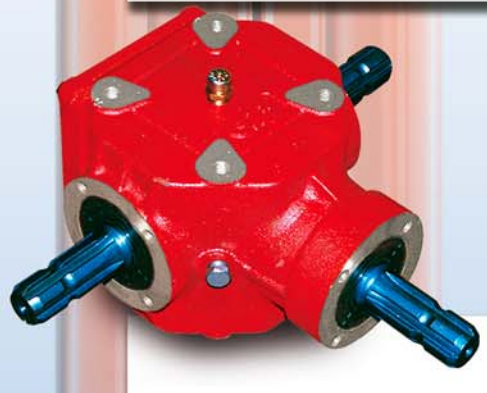

R60 1,1 Lt. SAE 90 — 28,0 Kg.	1 : 1,00	540	67	50	871	871	4
	1 : 1,00	1000	100	75	700	700	4
R60L 1,1 Lt. SAE 90 — 30,0 Kg.	1 : 1,00	540	67	50	871	871	4
	1 : 1,00	1000	100	75	700	700	4

R601,00WWWA5 - GB.00593

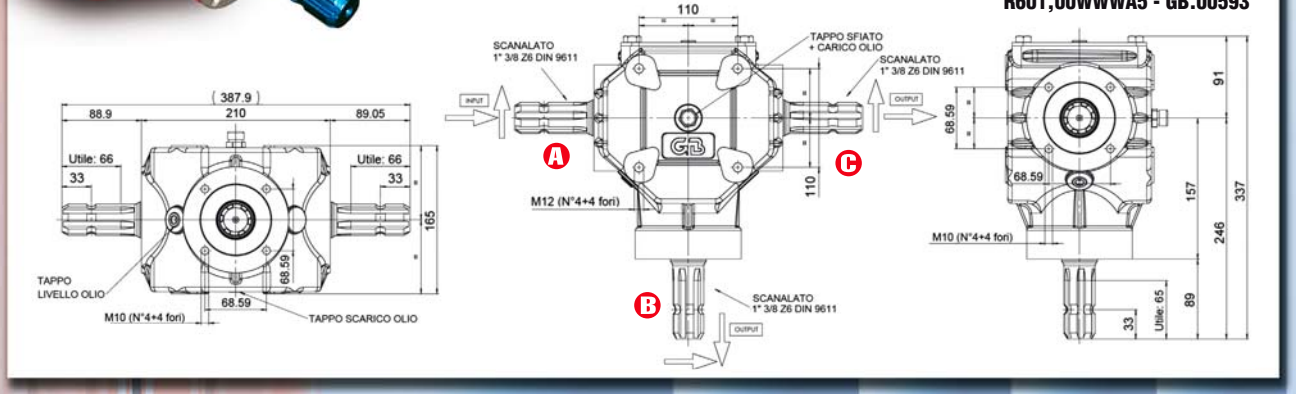

Other solutions are available on request

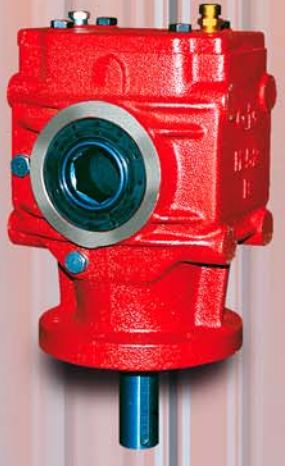

	GEAR RATIO	ROTATION xM INPUT	POWER		TORQUE		OPTION
			HP	kW	IN	OUT	
M28VEX 0,6 Lt. SAE 90 — 20,0 Kg.	**1 : 2,80**	540	33	25	429	153	
	1 : 2,30	540	40	30	520	226	
M37VEX 0,7 Lt. SAE 90 — 21,5 Kg.	**1 : 3,00**	540	35	27	455	152	
	1 : 2,50	540	45	34	585	234	
	1 : 2,10	540	42	32	546	260	

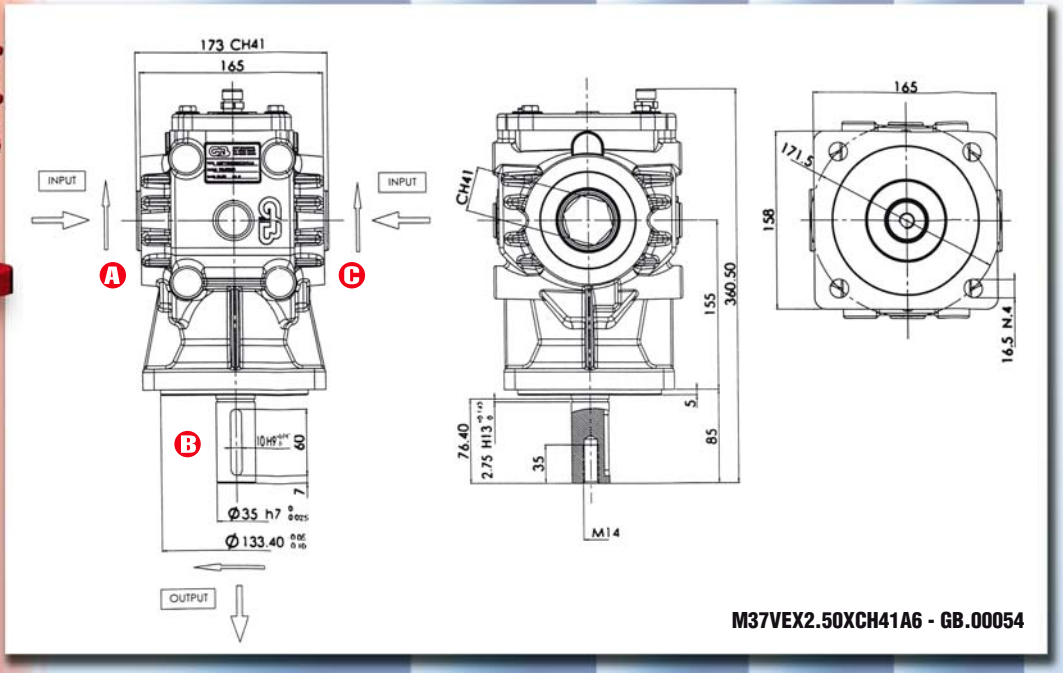

M37VEX2.50XCH41A6 - GB.00054

M52DEX 1,2 Lt. SAE 90 — 22,8 Kg.	**1 : 3,10**	540	62	47	806	260	

Other solutions are available on request

	GEAR RATIO	ROTATION xM INPUT	POWER HP	POWER kW	TORQUE NxM IN	TORQUE NxM OUT	OPTION
M51VEX 1,5 Lt. SAE 90 — 28,8 Kg.	**1 : 2,80**	540	65	49	845	300	
	1 : 2,30	540	80	60	1040	452	

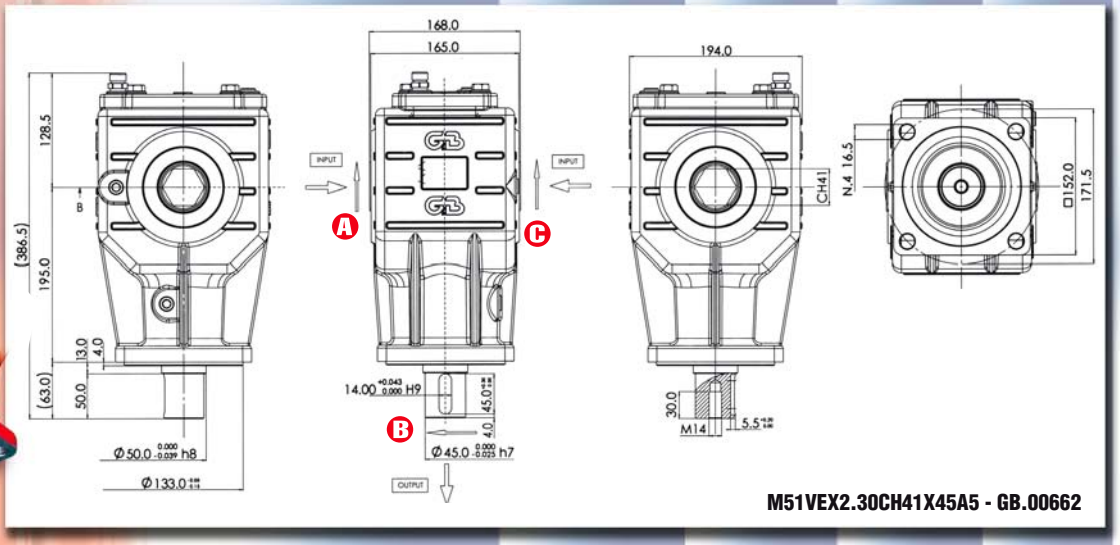

M51VEX2.30CH41X45A5 - GB.00662

M54VEX 2,4 Lt. SAE 90 — 40,8 Kg.	**1 : 1,90**	540	80	60	1040	547	

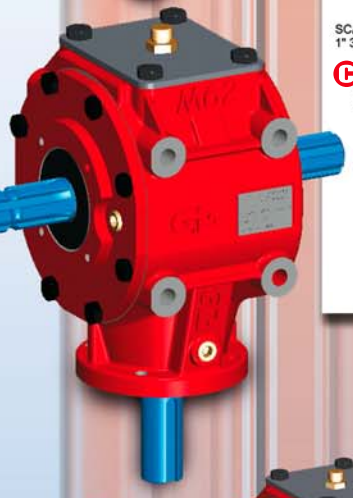

M62V	**1 : 3,00**	540	68	51	884	295	
	1 : 1,6	1000	105	79	735	460	

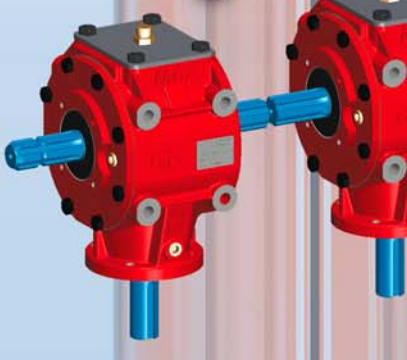

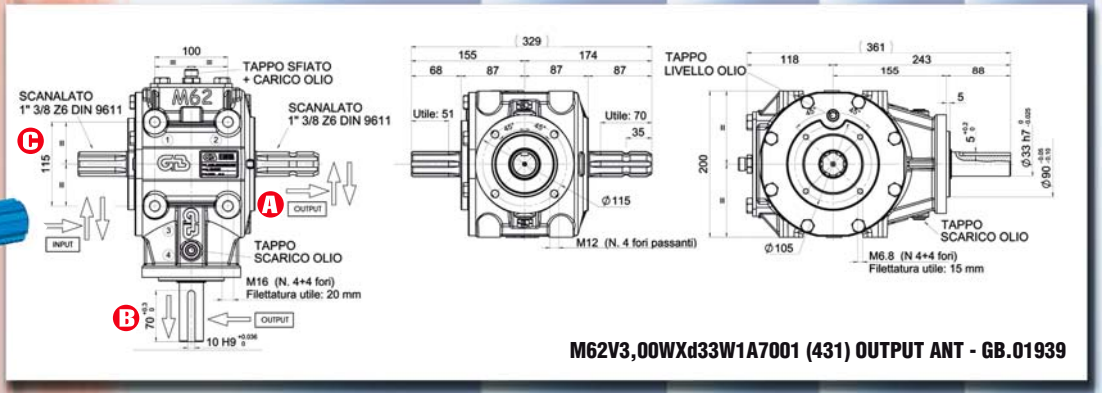

M62V3,00WXd33W1A7001 (431) OUTPUT ANT - GB.01939

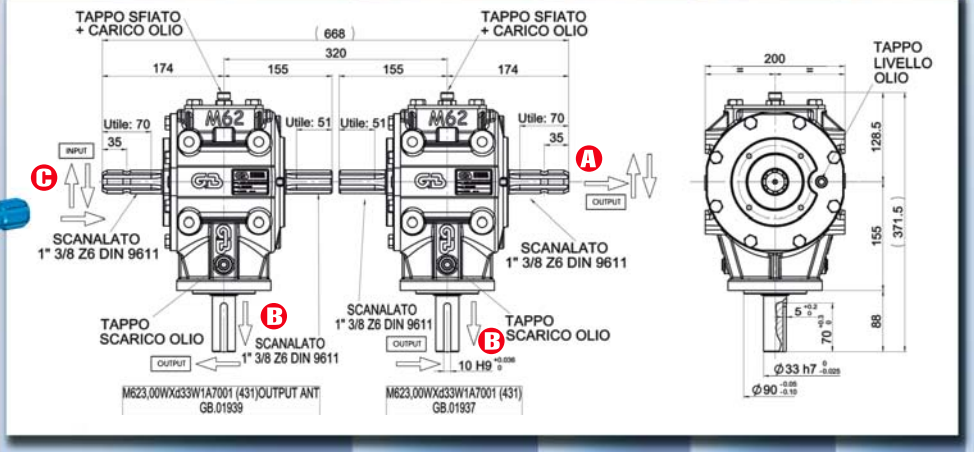

Other solutions are available on request

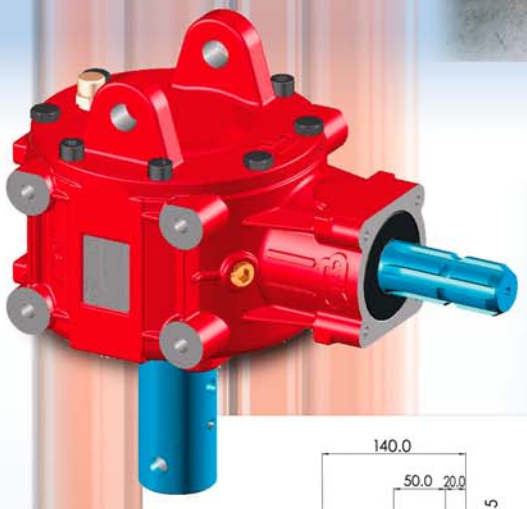

	GEAR RATIO	ROTATION xM INPUT	POWER		TORQUE		OPTION
			HP	kW	NxM IN	NxM OUT	
R52JFF 1,1 Lt. SAE 90 — 20,0 Kg.	3,00 : 1	540	28	21	364	1092	

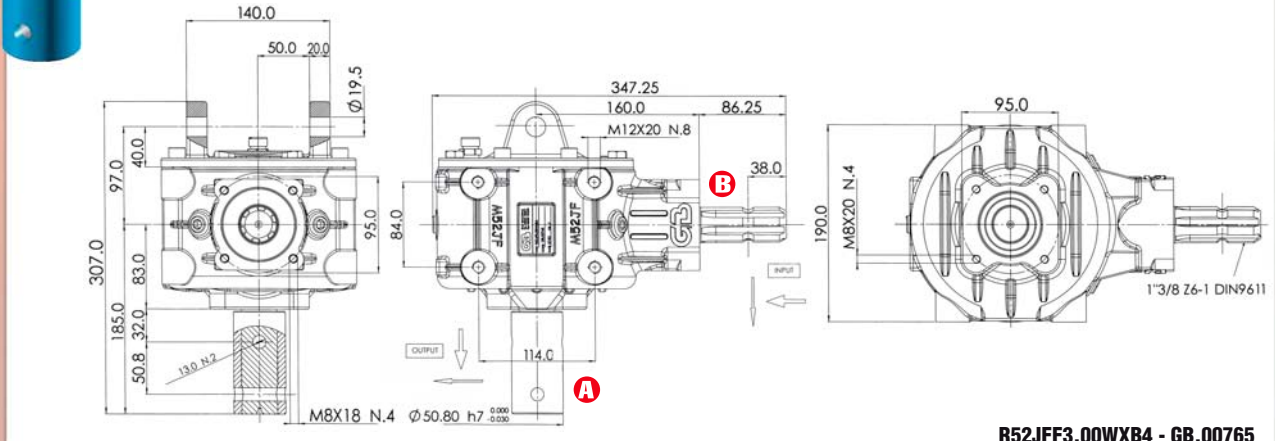

R52JFF3.00WXB4 - GB.00765

	GEAR RATIO	ROTATION xM INPUT	POWER		TORQUE		OPTION
			HP	kW	NxM IN	NxM OUT	
R52JFF 1,1 Lt. SAE 90 — 20,0 Kg.	3,00 : 1	540	28	21	364	1092	

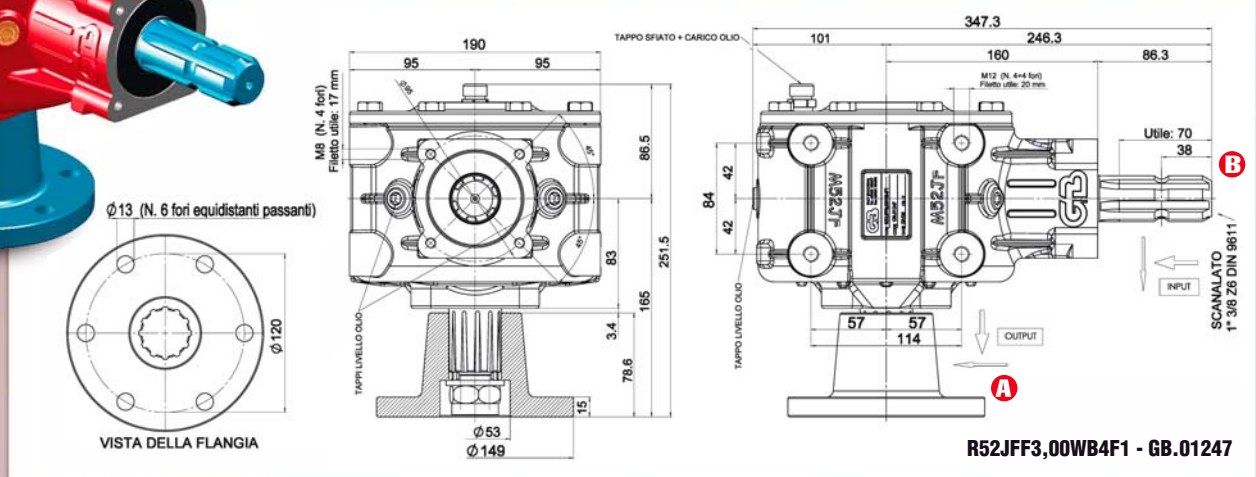

R52JFF3,00WB4F1 - GB.01247

Other solutions are available on request

	GEAR RATIO	ROTATION xM INPUT	POWER HP	POWER kW	TORQUE NxM IN	TORQUE NxM OUT	OPTION
M52F 1,5 Lt. SAE 90 — 28,0 Kg.	3,10 : 1	540	27	21	351	1088	
	3,10 : 1	540	36	27	468	1450	

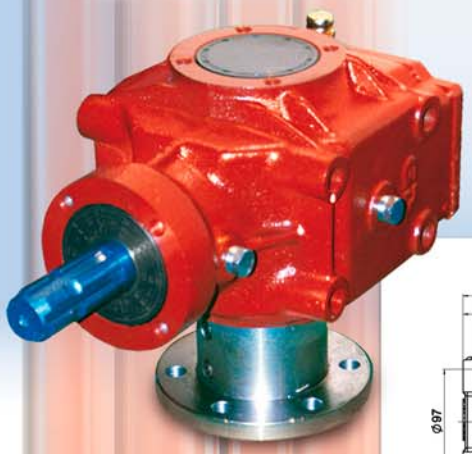

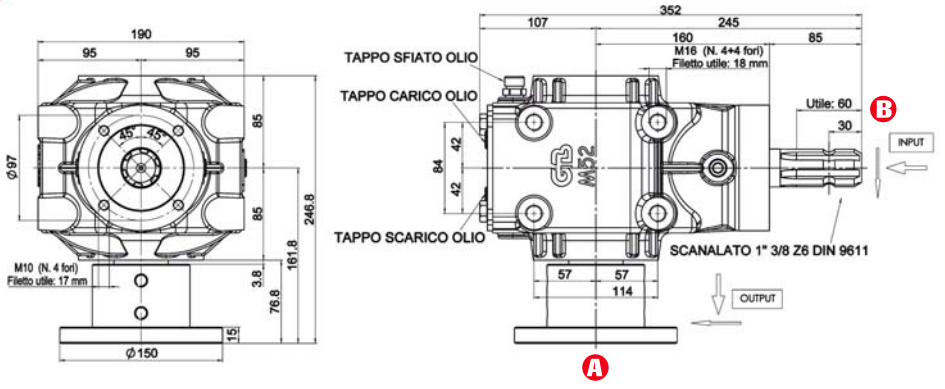

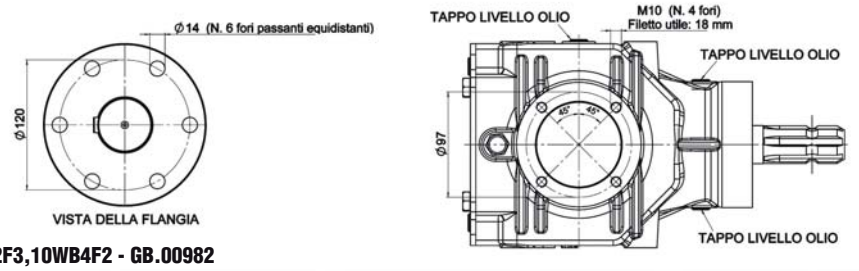

R52F3,10WB4F2 - GB.00982

M72F 2,2 Lt. SAE 90 — 36,7 Kg.	4,10 : 1	540	28	21	364	1492	
	3,10 : 1	540	43	33	560	1736	

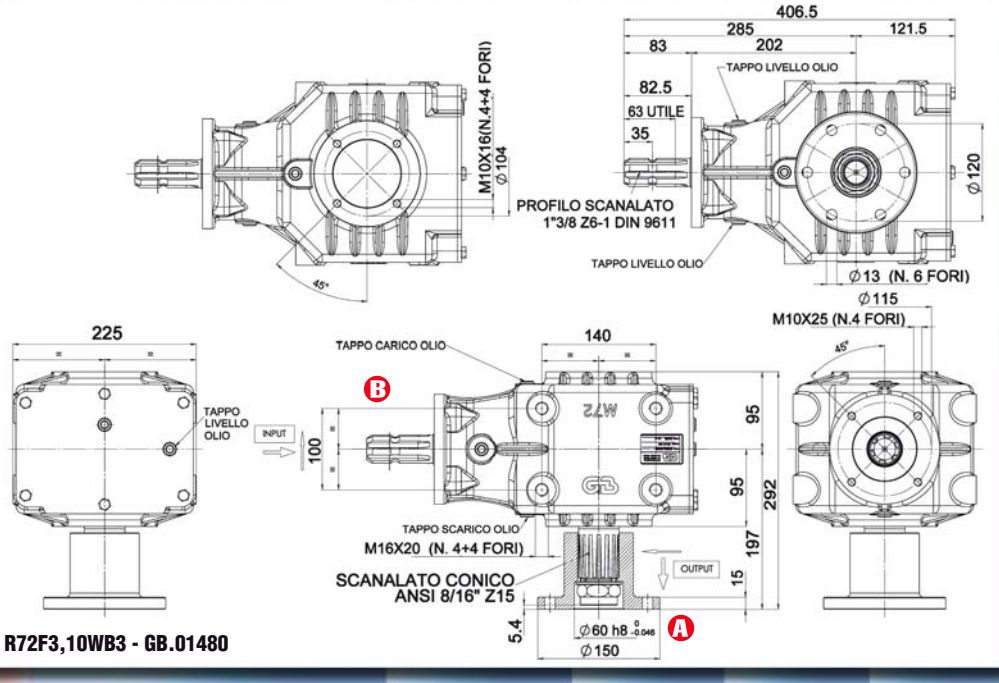

R72F3,10WB3 - GB.01480

Other solutions are available on request

	GEAR RATIO	ROTATION xM INPUT	POWER HP	POWER kW	TORQUE IN (NxM)	TORQUE OUT (NxM)	OPTION
M115F 3,1 Lt. SAE 90 — 51,0 Kg.	**4,85 : 1**	540	34	26	442	2143	
	4,10 : 1	540	41	31	533	2185	
	3,00 : 1	540	60	45	780	2340	

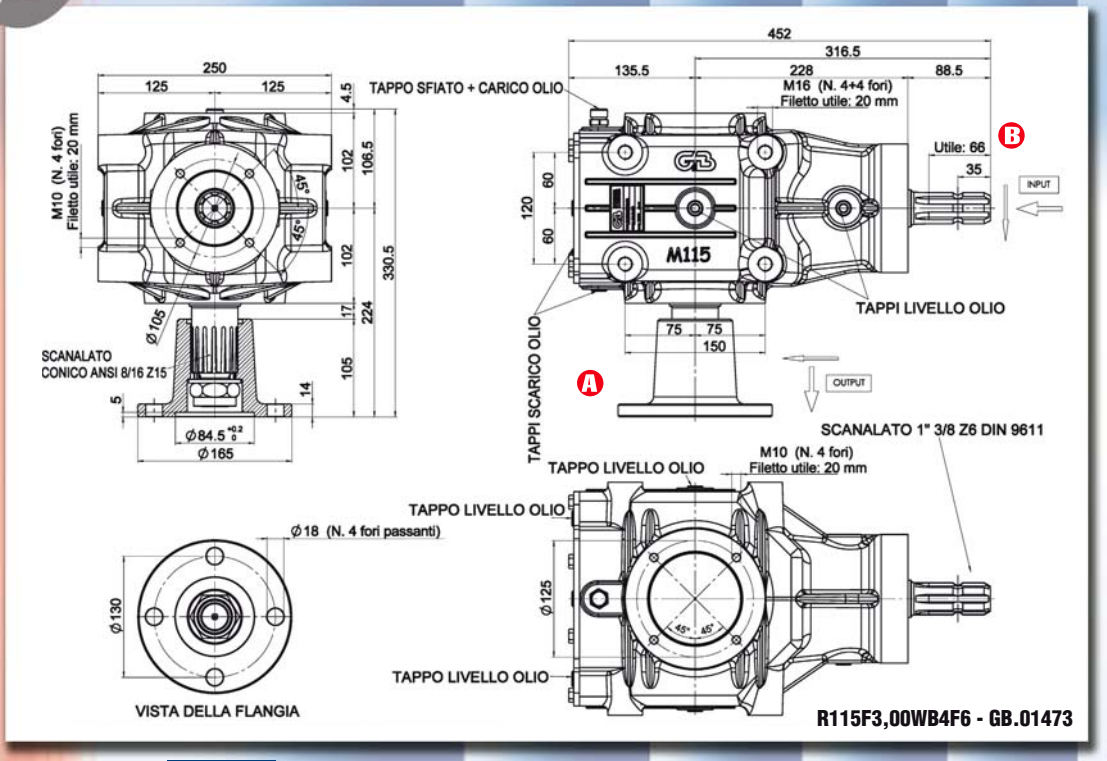

R115F3,00WB4F6 - GB.01473

	GEAR RATIO	ROTATION xM INPUT	POWER HP	POWER kW	TORQUE IN (NxM)	TORQUE OUT (NxM)	OPTION
M115FL 3,1 Lt. SAE 90 — 63,0 Kg.	**3,00 : 1**	540	60	45	780	2340	

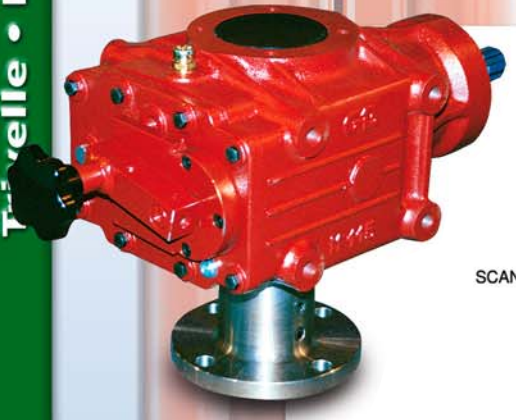

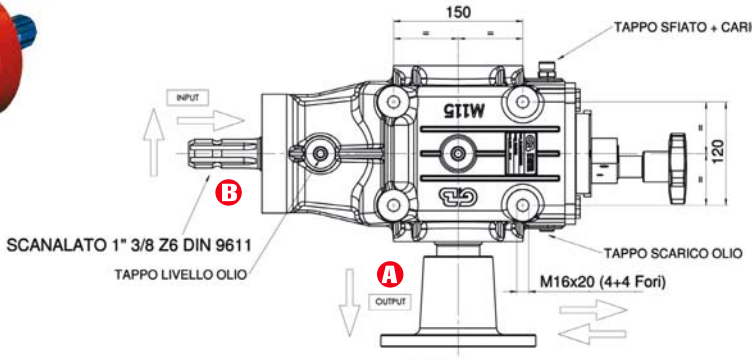

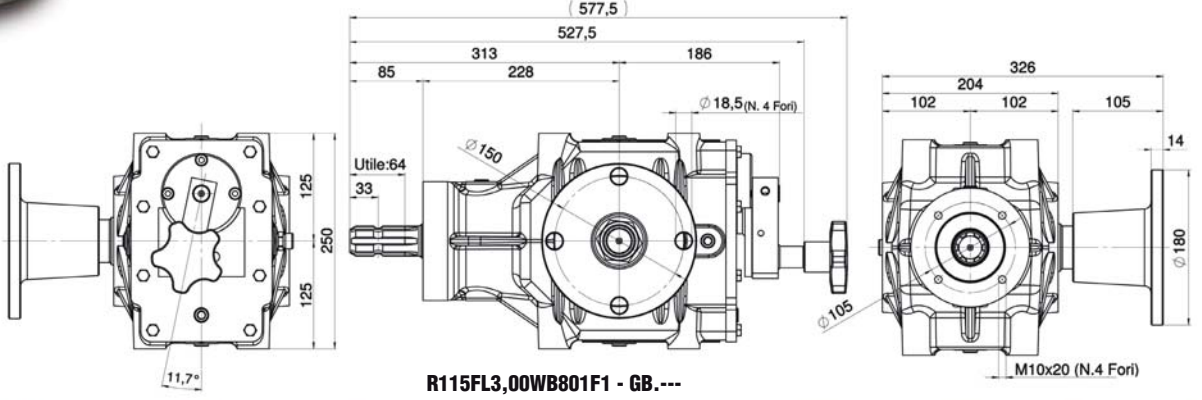

R115FL3,00WB801F1 - GB.---

Other solutions are available on request

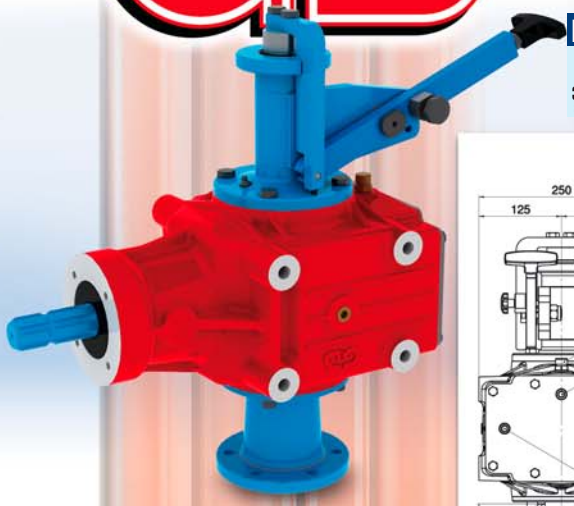

	GEAR RATIO	ROTATION xM INPUT	POWER HP	POWER kW	TORQUE IN (NxM)	TORQUE OUT (NxM)	OPTION
M115FL2 3,0 Lt. SAE 90 / 50,0 Kg.	**4,10 : 1**	540	41	31	533	2185	
	3,10 : 1	540	60	45	780	2340	

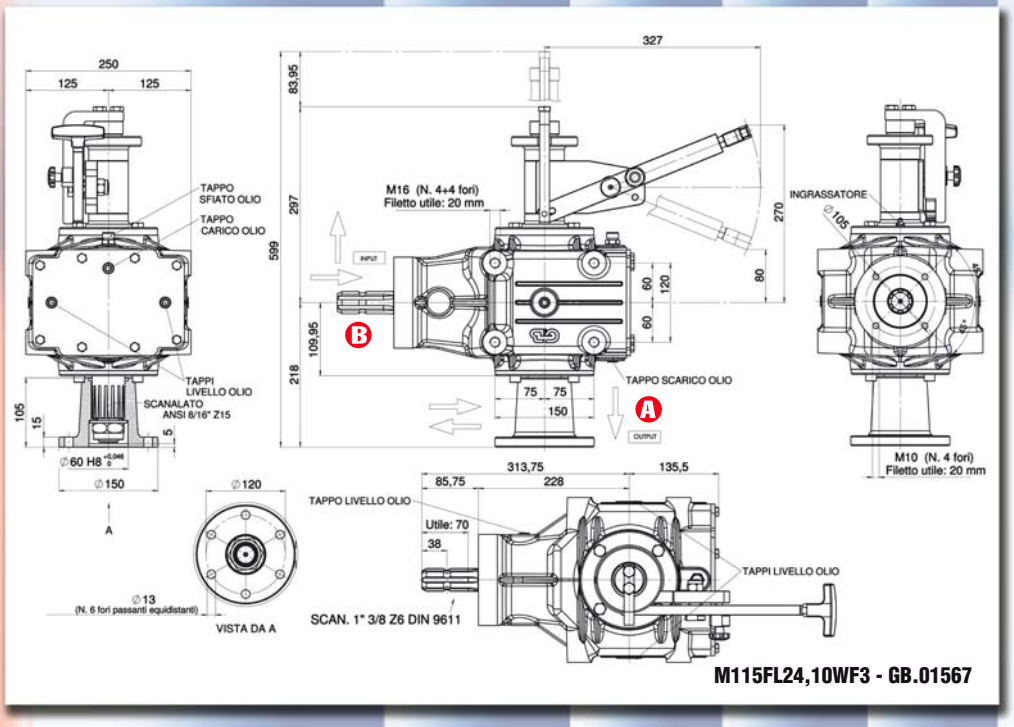

M115FL24,10WF3 - GB.01567

M115FID	**4,10 : 1**	540	41	31	533	2185	
	3,10 : 1	540	60	45	780	2340	

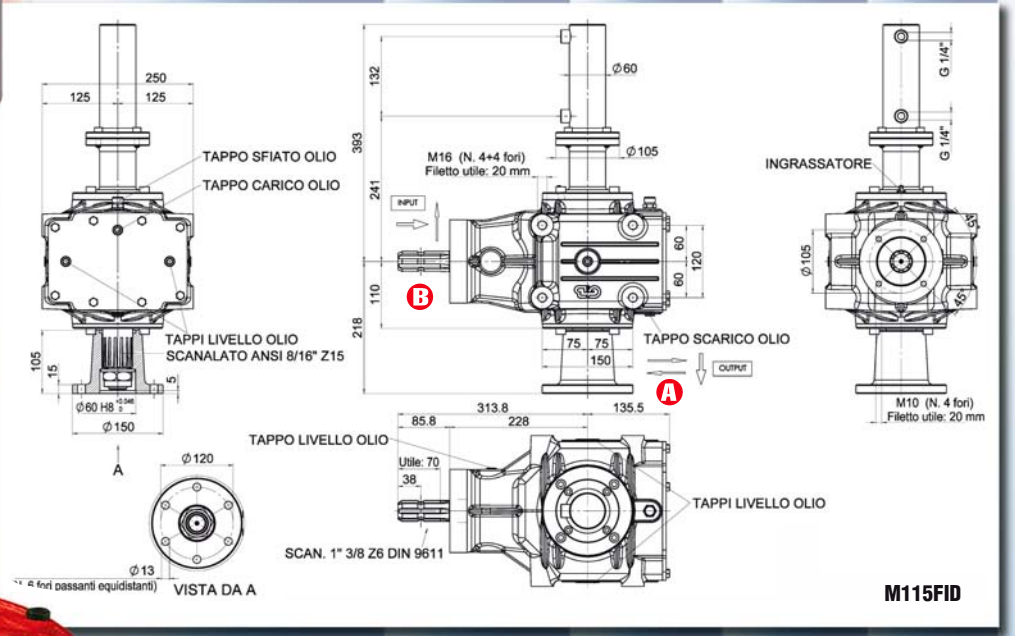

M115FID

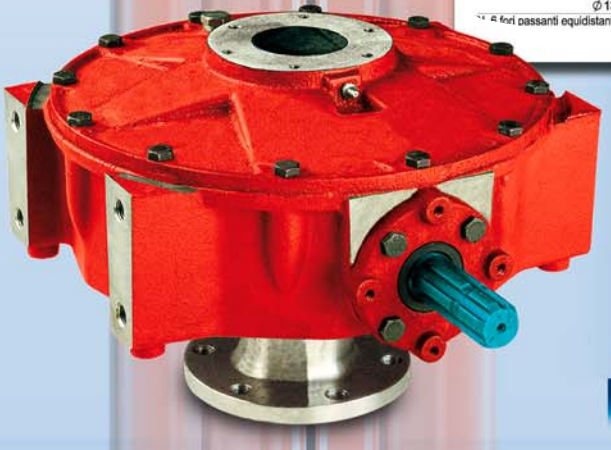

R52BFY 4,3 Lt. SAE 90 / 60,0 Kg.	**7,75 : 1**	540	40	30	520	4030	
	7,75 : 1	1000	55	42	385	2983	

Other solutions are available on request

GEAR RATIO	ROTATION xM INPUT	POWER HP	POWER kW	TORQUE NxM IN	TORQUE NxM OUT	OPTION
R105 1,7 Lt. SAE 90 — 35,0 Kg.						
1,46 : 1	540	80	60	1040	1518	4
* (1,86 : 1)	540	50	38	650	1210	4
1,92 : 1	540	50	38	650	1248	

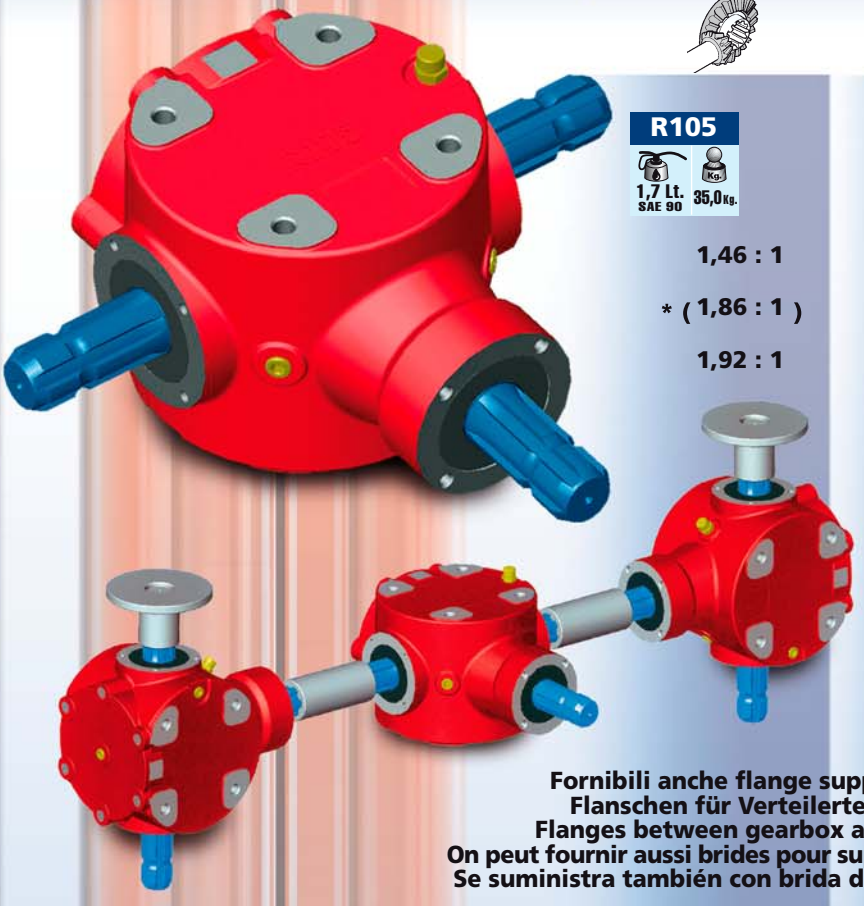

Fornibili anche flange supporti piatti distributori
Flanschen für Verteilerteller sind auch lieferbar
Flanges between gearbox and plates are available
On peut fournir aussi brides pour supports plats distributifs
Se suministra también con brida de soporte de los platos distribuidores

R1051.86JJJB5 - GB.01466

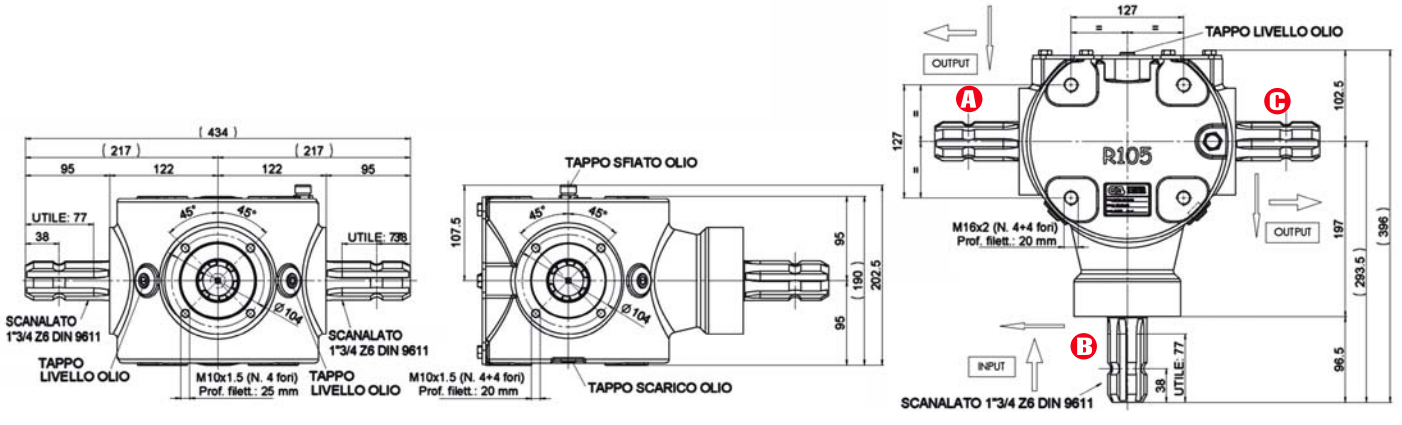

* **Produzione su richiesta**
On request

Other solutions are available on request

	GEAR RATIO	ROTATION xM INPUT	POWER		TORQUE		OPTION
			HP	kW	IN	OUT	
R32EX 1,0 Lt. SAE 90 — 14,9Kg.	**1 : 1,00**	540	40	30	520	520	

R32EX1.00WCH36B5 - GB.01043

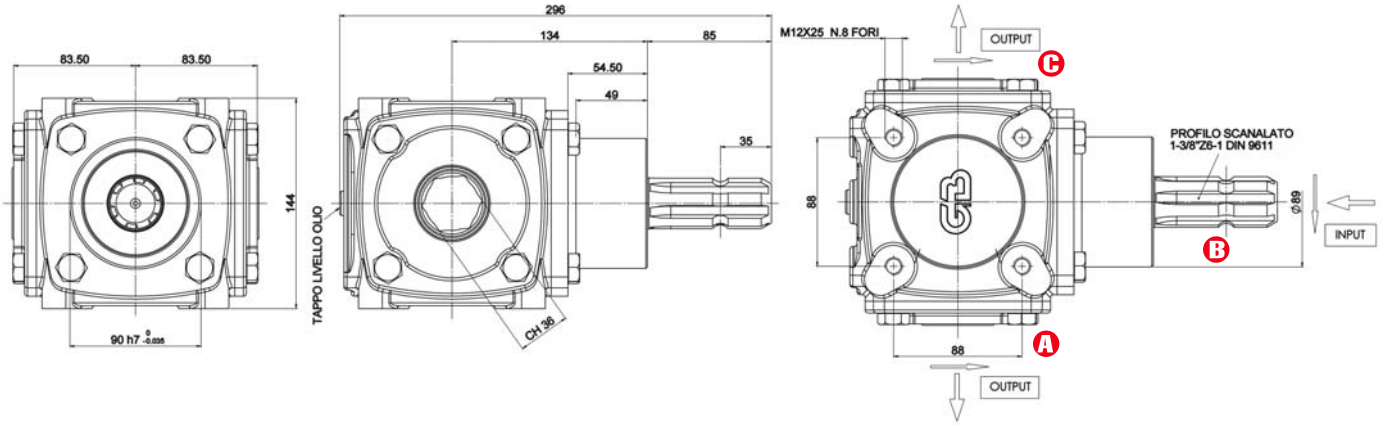

	GEAR RATIO	ROTATION xM INPUT	POWER		TORQUE		OPTION
			HP	kW	IN	OUT	
SLO105 86,0Kg.	**1,92 : 1**	540	58	44	754	1450	
	1,62 : 1	540	68	51	885	1432	

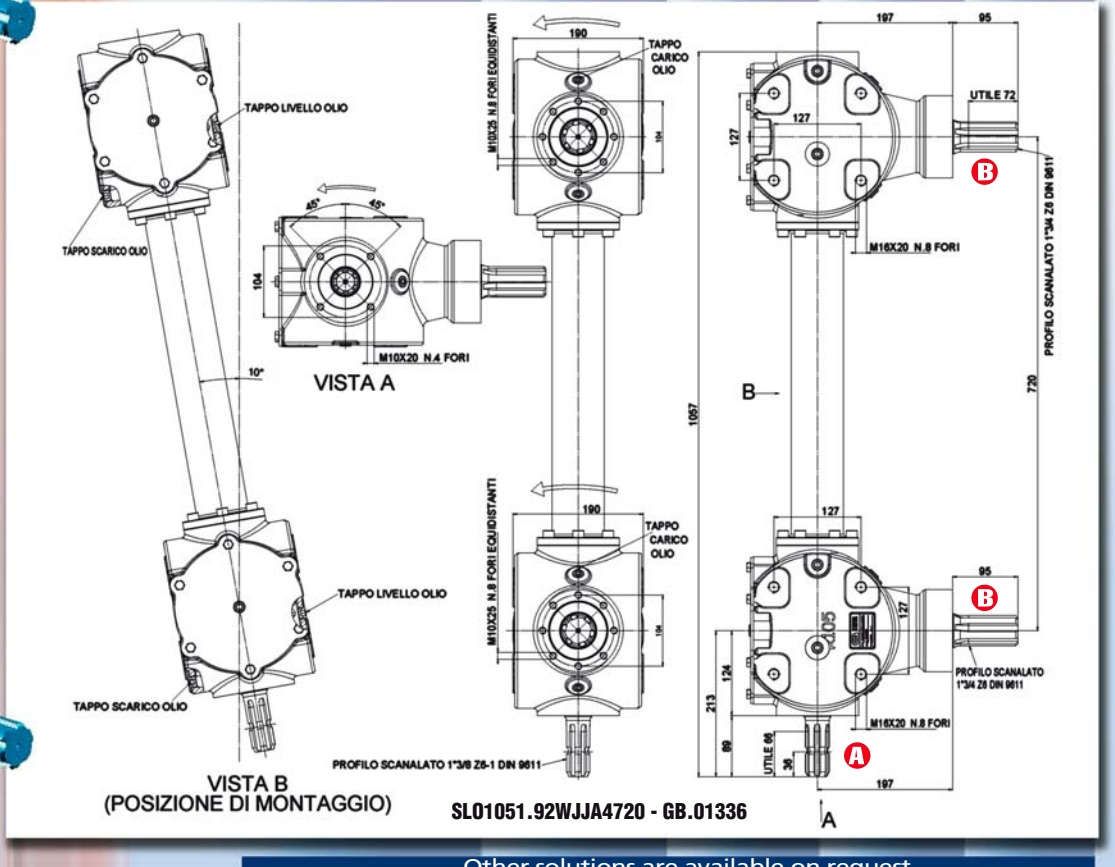

SLO1051.92WJJA4720 - GB.01336

Other solutions are available on request

GEAR RATIO	ROTATION xM INPUT	POWER HP	POWER kW	TORQUE IN NxM	TORQUE OUT NxM	OPTION
SL105 4,9 Lt. SAE 90 — 140 Kg.						
1,21 : 1	540	115	87	1495	1810	
2,13 : 1	1000	115	87	805	1715	
2,13 : 1	1000	130	96	910	1938	

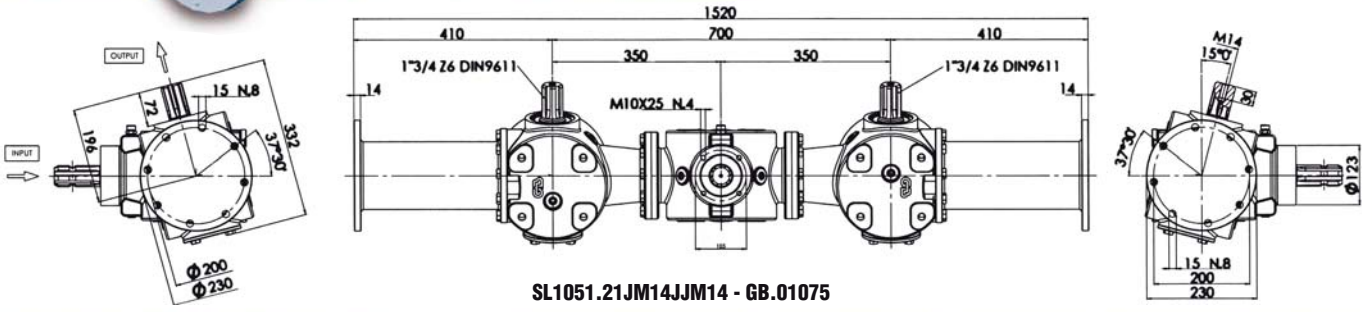

SL1051.21JM14JJM14 - GB.01075

SL160 221 Kg.						
2,64 : 1	1000	206	155	1450	3830	

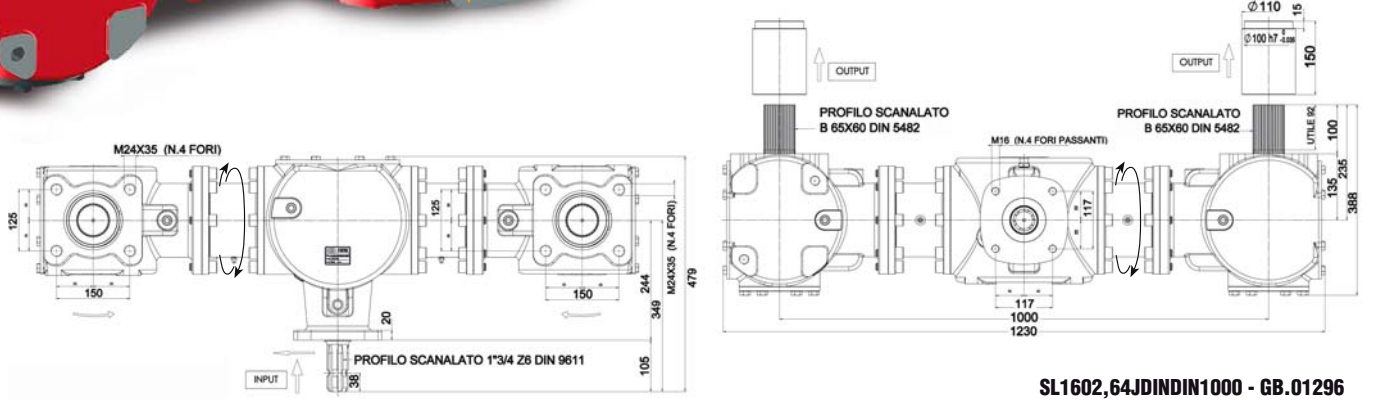

SL1602,64JDINDIN1000 - GB.01296

Other solutions are available on request

	GEAR RATIO	ROTATION xM INPUT	POWER HP	POWER kW	TORQUE NxM IN	TORQUE NxM OUT	OPTION
SLI20	**3,10 : 1**	400	18	14	234	725	

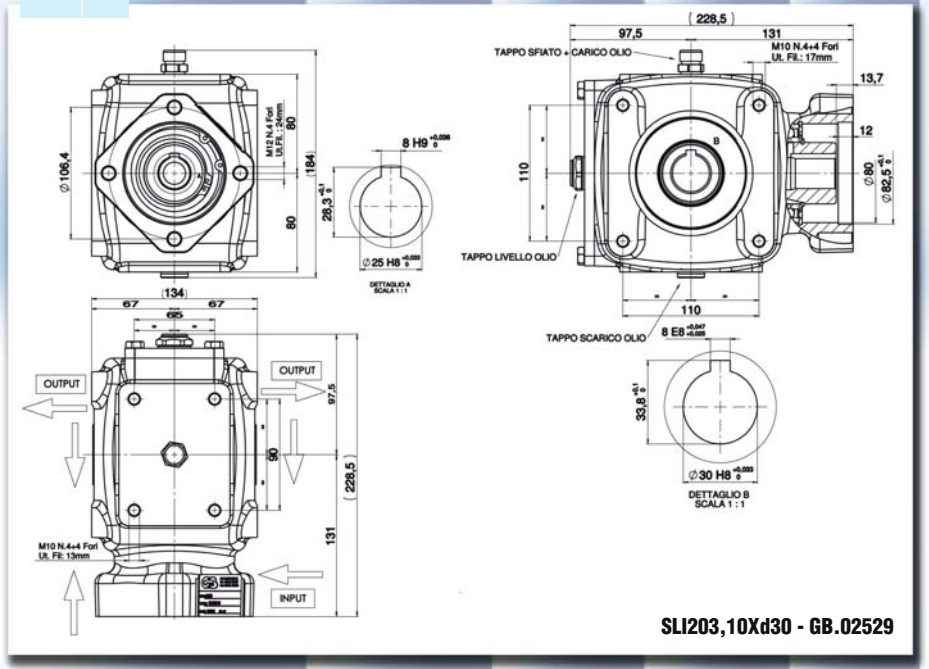

SLI203,10Xd30 - GB.02529

	GEAR RATIO	ROTATION xM INPUT	POWER HP	POWER kW	TORQUE NxM IN	TORQUE NxM OUT	OPTION
SLI28 1,7 Lt. SAE 90 17,0Kg.	**8,36 : 1**	400	25	19	325	2730	

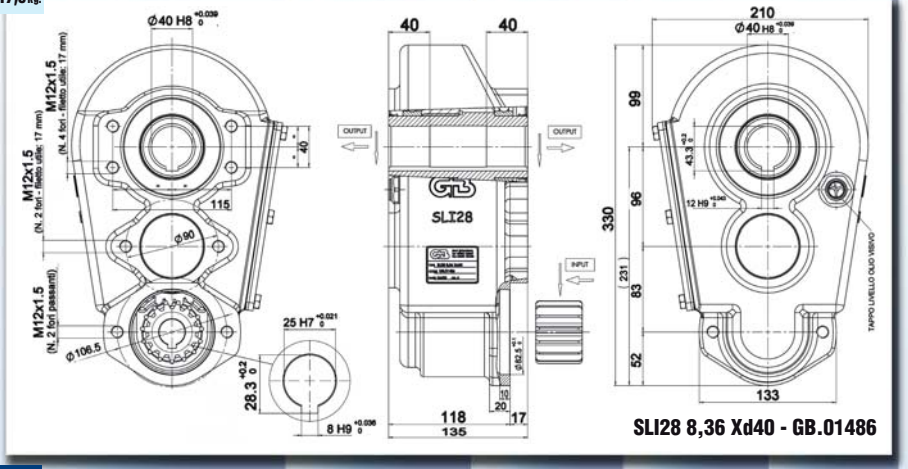

SLI28 8,36 Xd40 - GB.01486

	GEAR RATIO	ROTATION xM INPUT	POWER HP	POWER kW	TORQUE NxM IN	TORQUE NxM OUT	OPTION
SLI29 1,9 Lt. SAE 90 22,0Kg.	**8,36 : 1**	400	18	13	234	1956	

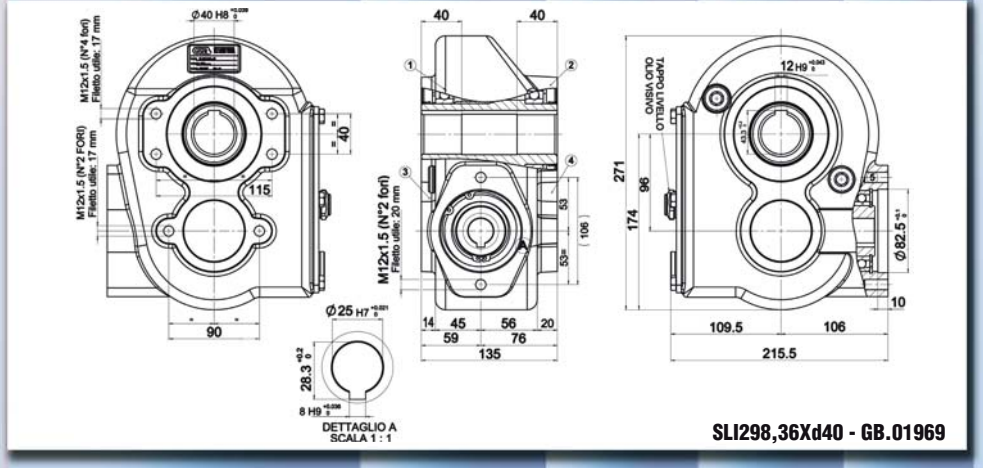

SLI298,36Xd40 - GB.01969

Other solutions are available on request

GEAR RATIO	ROTATION xM INPUT	POWER		TORQUE		OPTION
		HP	kW	IN (NxM)	OUT (NxM)	

SLI30

6,86 : 1	400	30	22	420	2880	

SLI306,86Xd45 - GB.02125

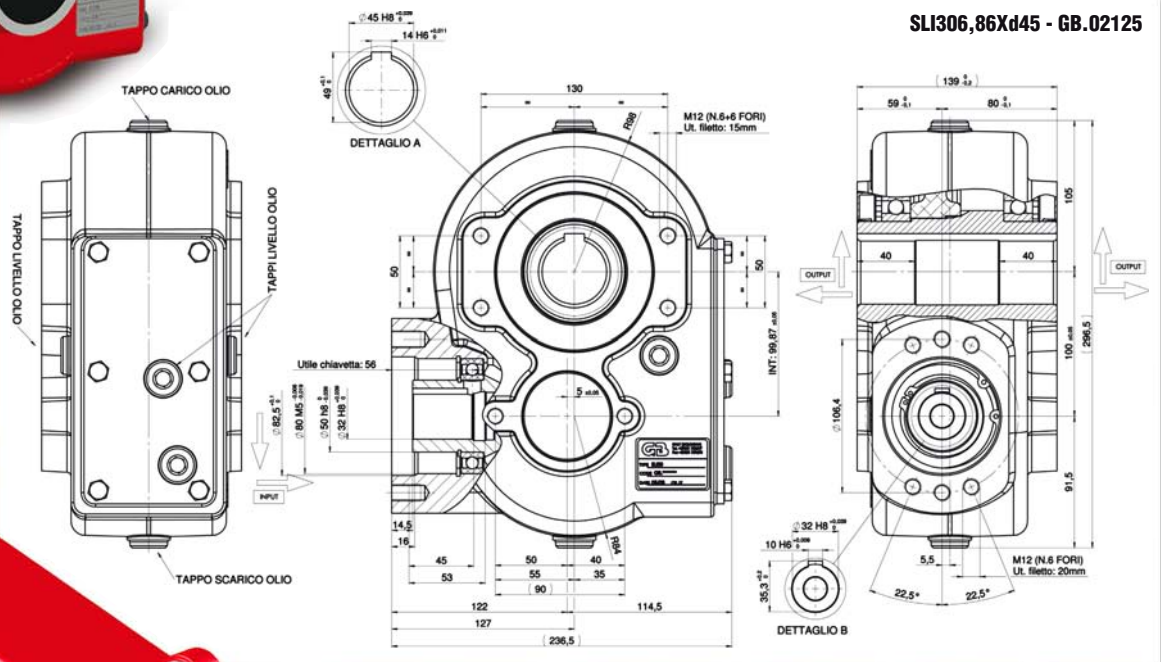

SLI38

2,7 Lt. SAE 90 — 27,0 Kg.

16,43 : 1	400	18	14	234	3840

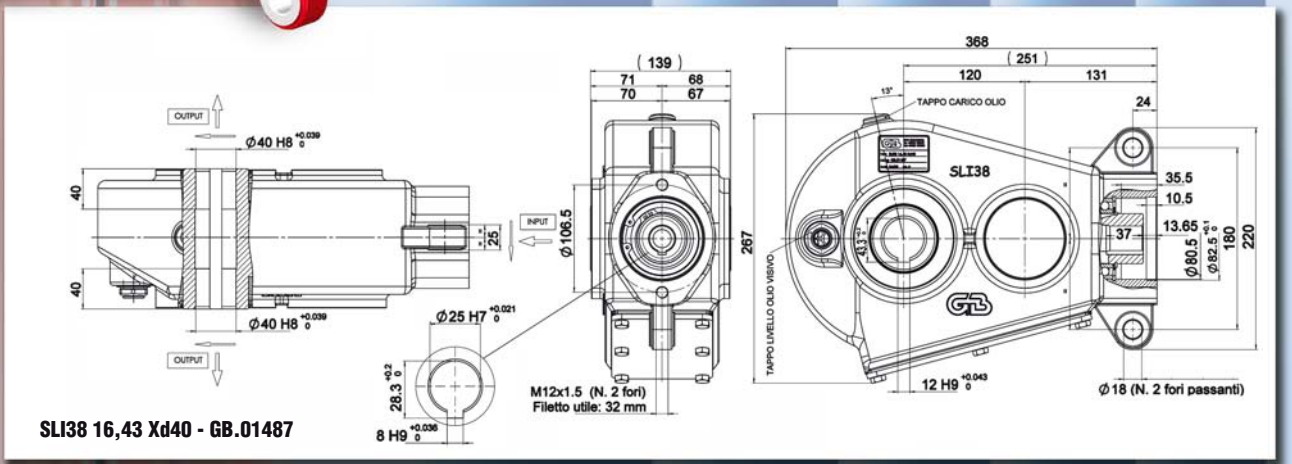

SLI38 16,43 Xd40 - GB.01487

Other solutions are available on request

GEAR RATIO	ROTATION xM INPUT	POWER		TORQUE		OPTION
		HP	kW	IN	OUT	

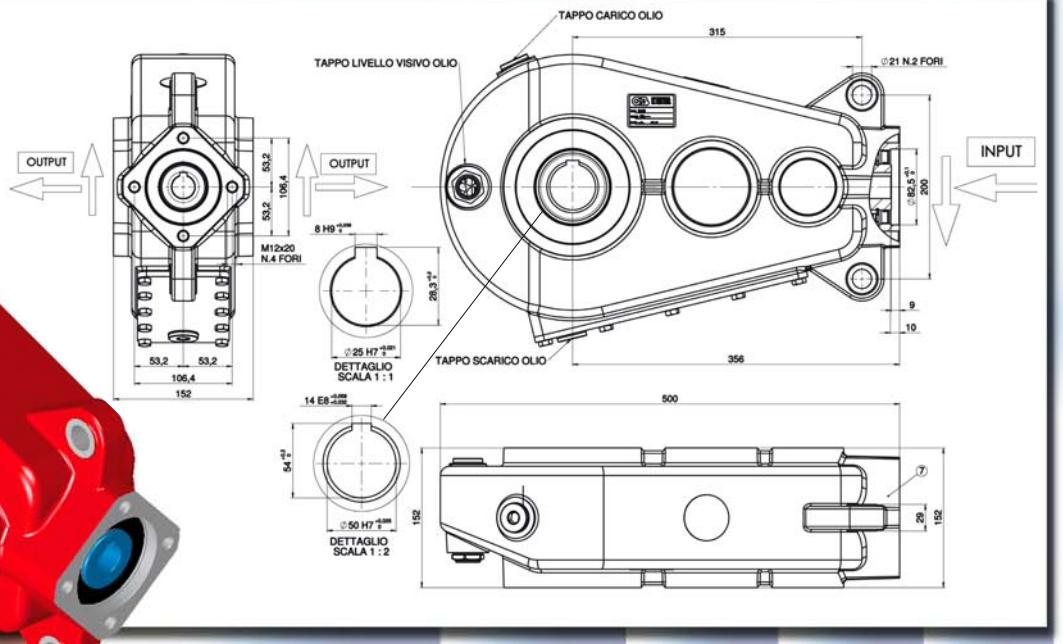

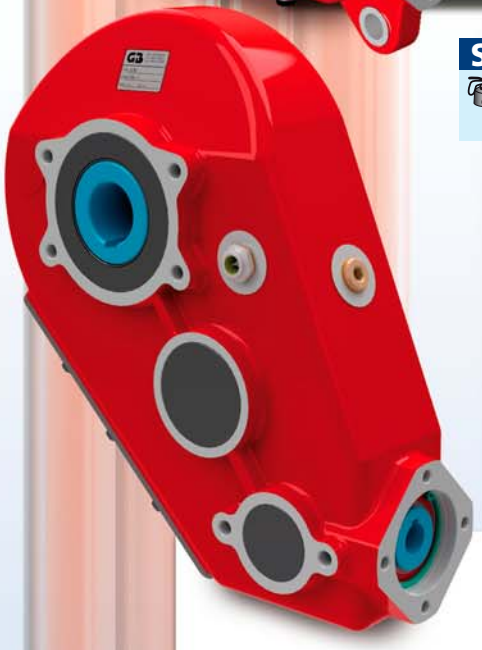

SLI40	**35,2 : 1**	400	9,3	6,8	111	3900	
SLI50	**43,6 : 1**	400	9,5	7	133	5700	

SLI5043,6Xd50 - GB.02509

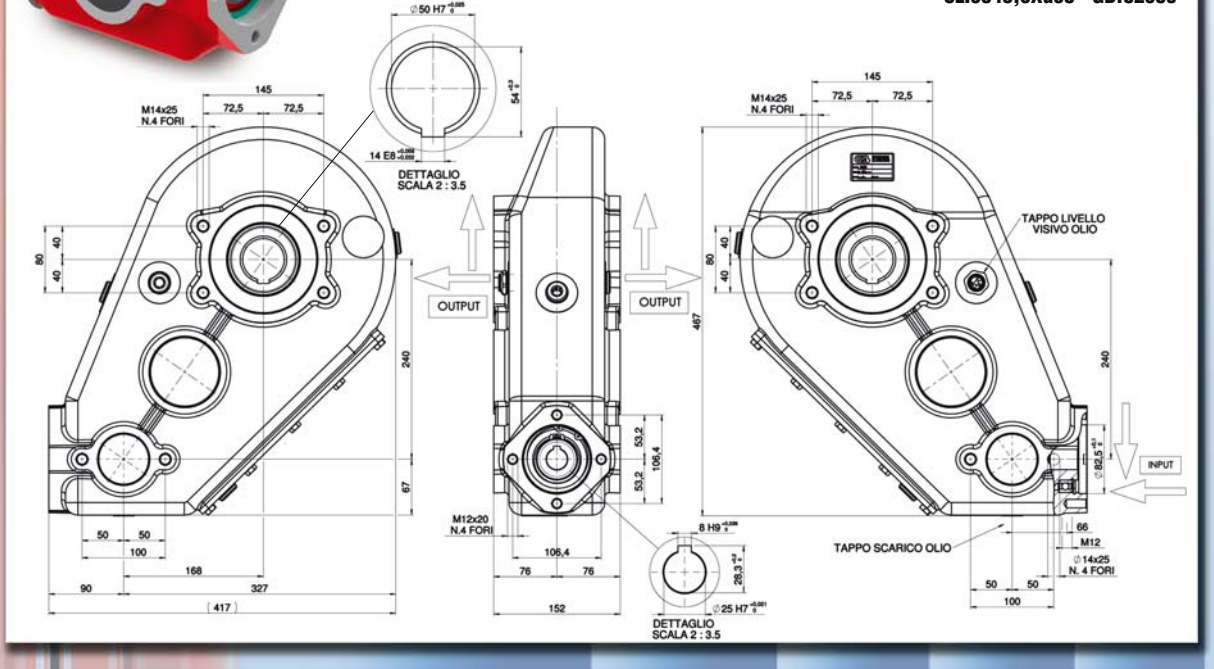

Other solutions are available on request

Spandiletame • Stalldüngstreuer • Manure spreaders • Épandeurs de fumier • Esparcidores de estiercol

GEAR RATIO	ROTATION xM INPUT	POWER	TORQUE	OPTION
		HP kW	NxM IN OUT	

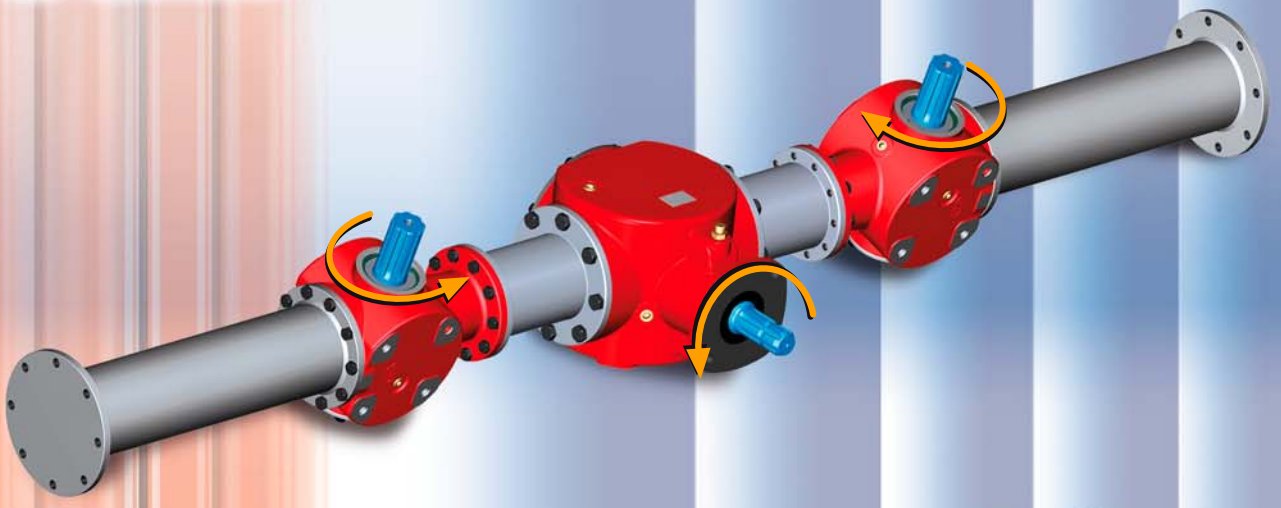

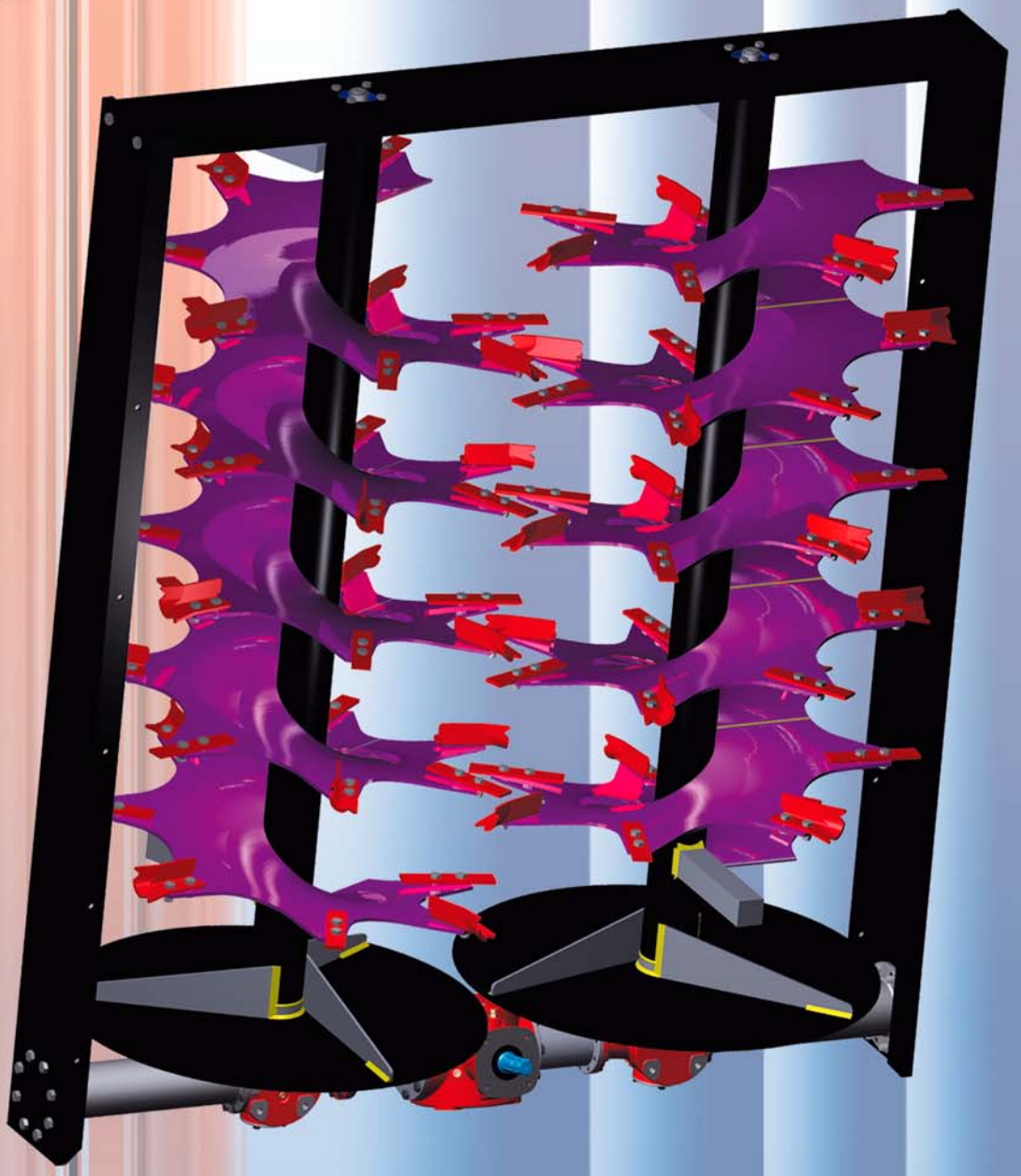

Other solutions are available on request

GEAR RATIO	ROTATION xM INPUT	POWER		TORQUE		OPTION
		HP	kW	IN	OUT	

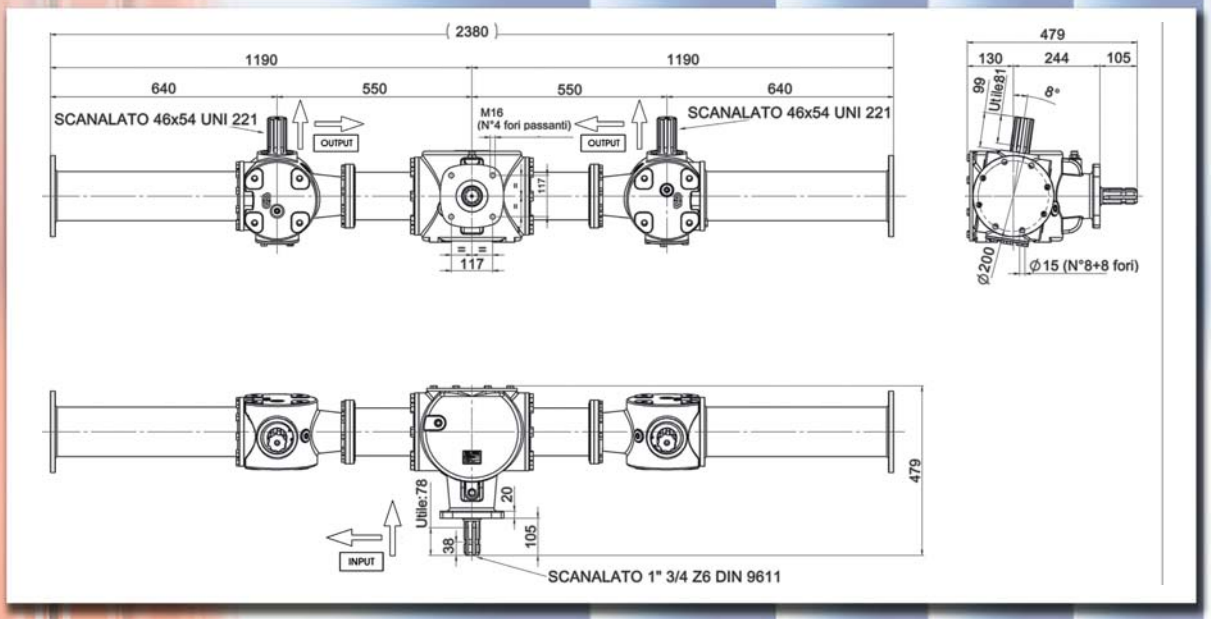

SL165/1100	**2,64 : 1**	1000	206	155	1450	3830	

SL165/1100 - GB01960

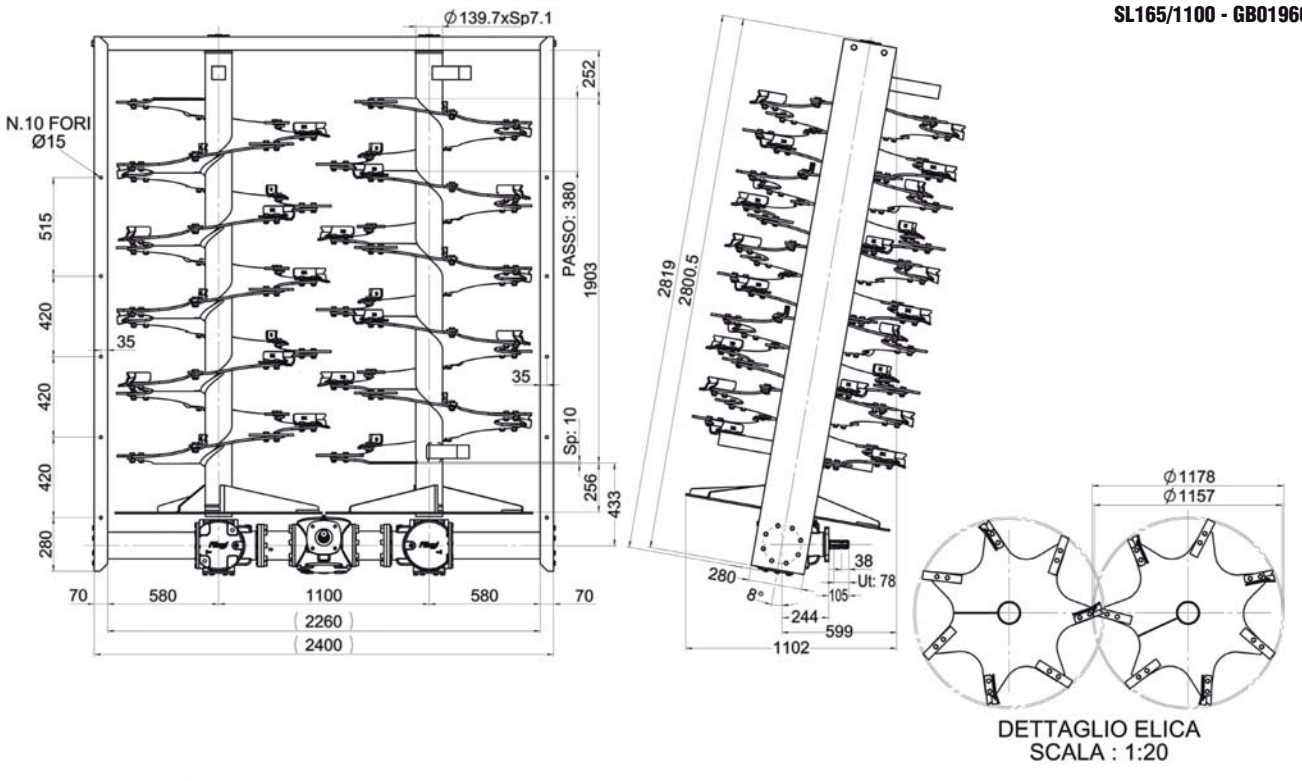

Other solutions are available on request

GEAR RATIO	ROTATION xM INPUT	POWER		TORQUE		OPTION
		HP	kW	IN	OUT	
2,13 : 1	1000	145	107	1015	2162	

SL105

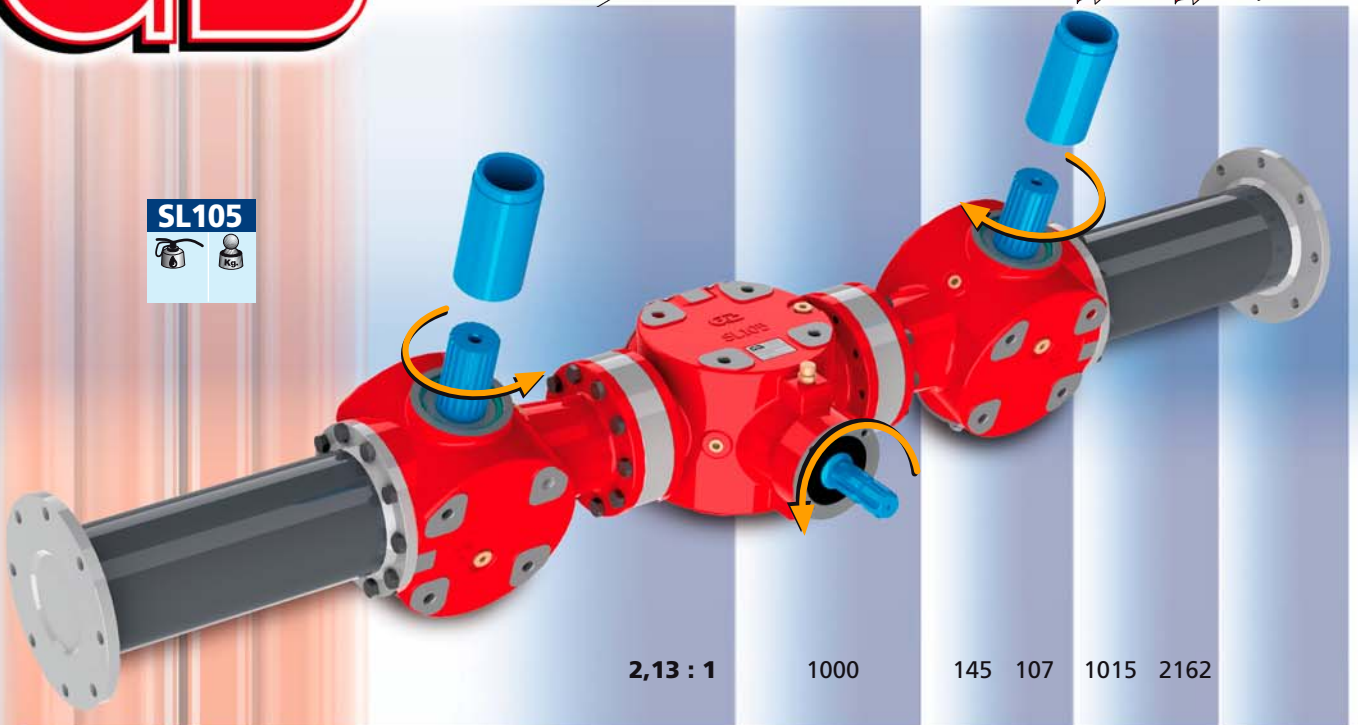

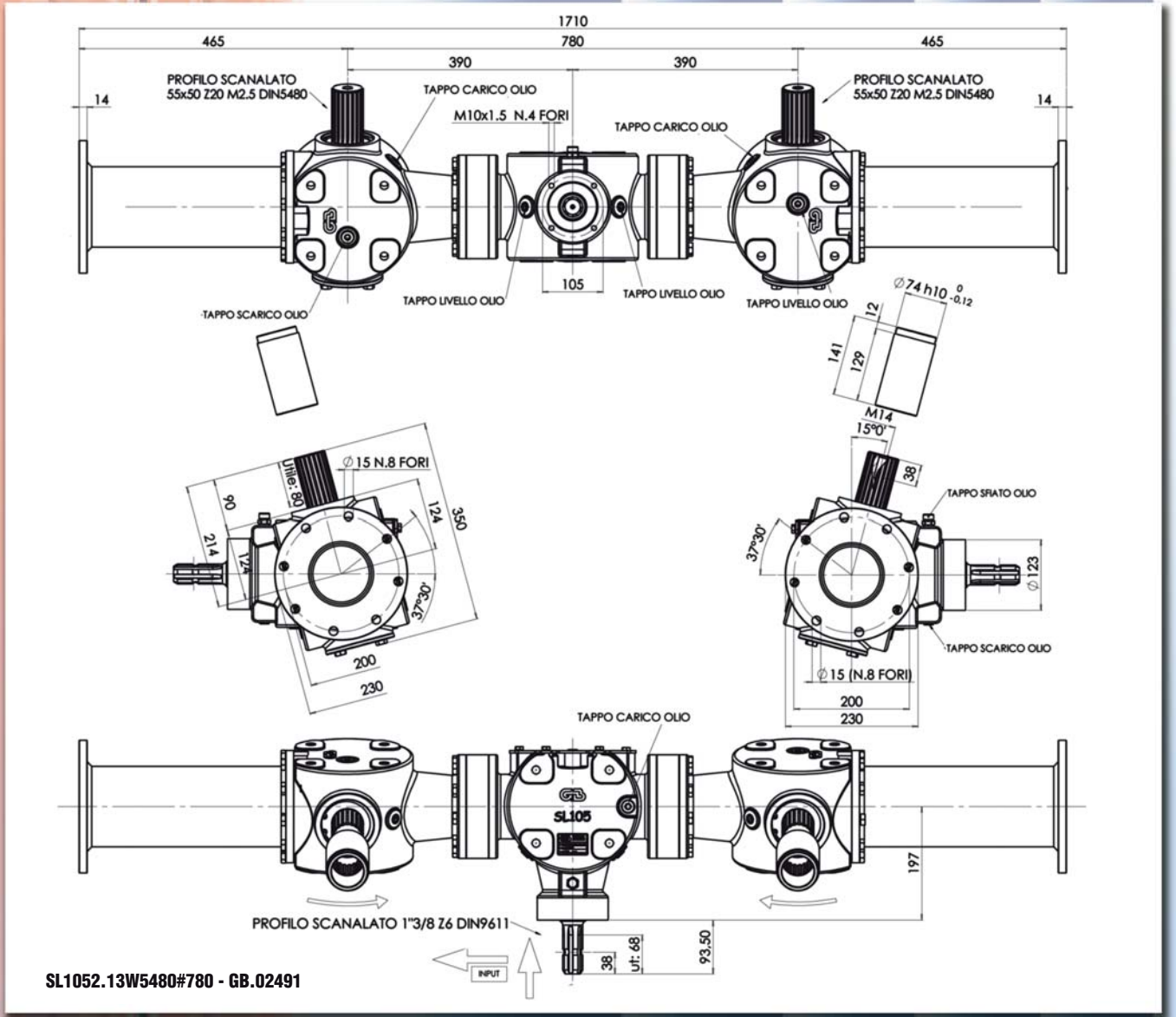

SL1052.13W5480#780 - GB.02491

Other solutions are available on request

GEAR RATIO	ROTATION xM INPUT	POWER		TORQUE		OPTION
		HP	kW	IN	OUT	

SL105

2,32 : 1	1000	145	107	1015	2355

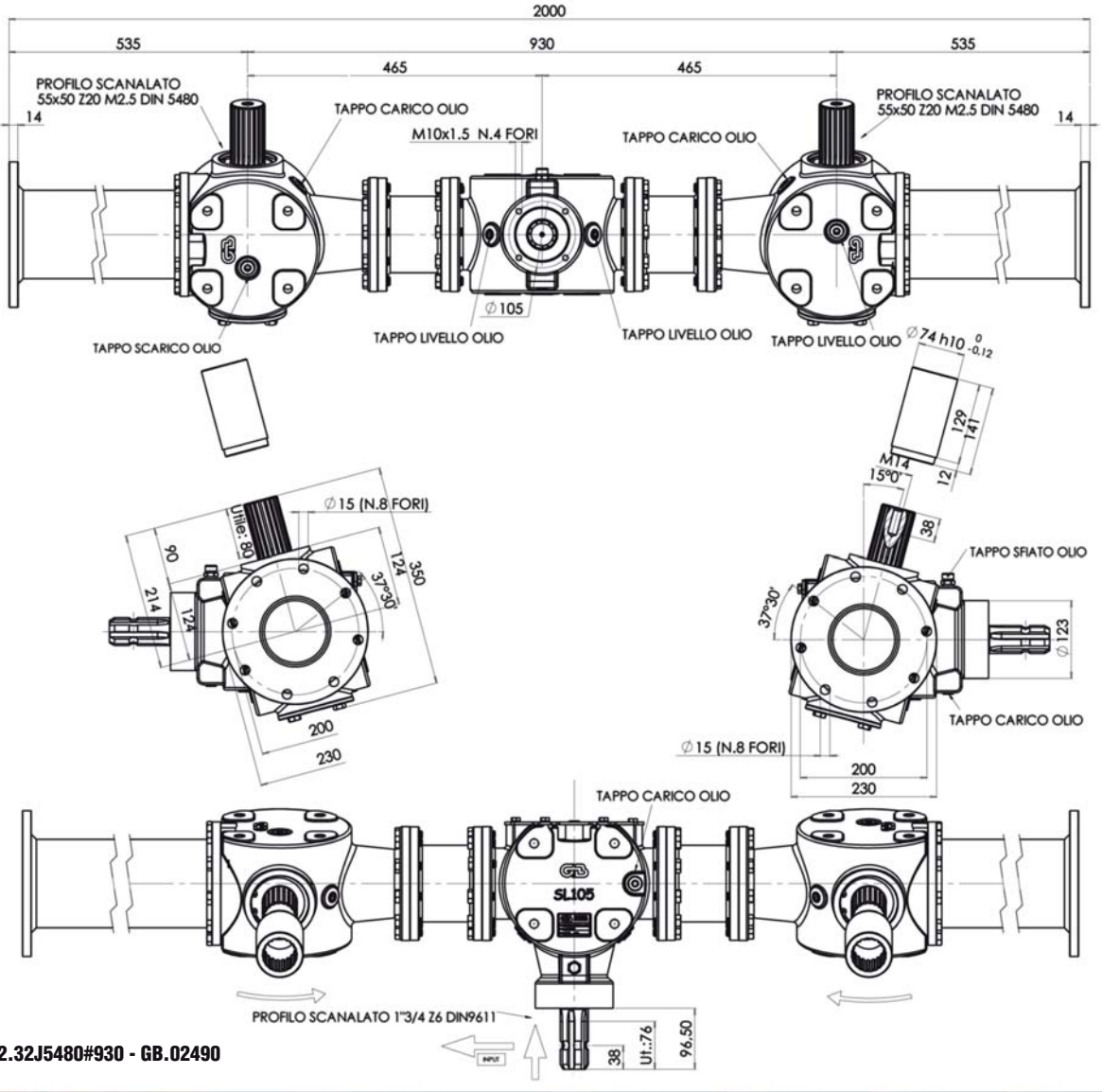

SL1052.32J5480#930 - GB.02490

Other solutions are available on request

GEAR RATIO	ROTATION xM INPUT	POWER	TORQUE	OPTION
		HP kW	NxM IN OUT	

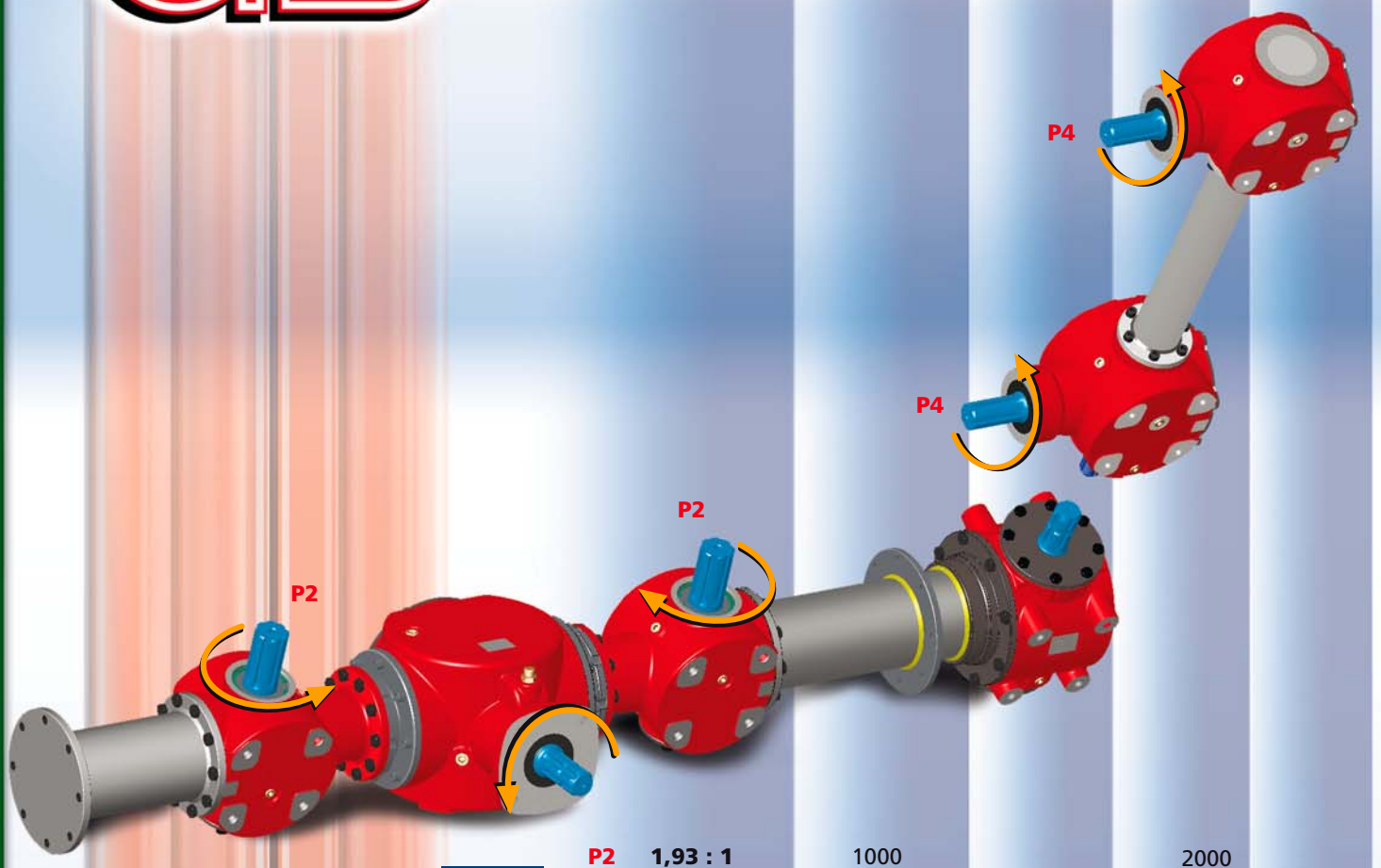

SL125

P2	1,93 : 1	1000	190	140	1300 2000
P4	3,73 : 1	1000			1950

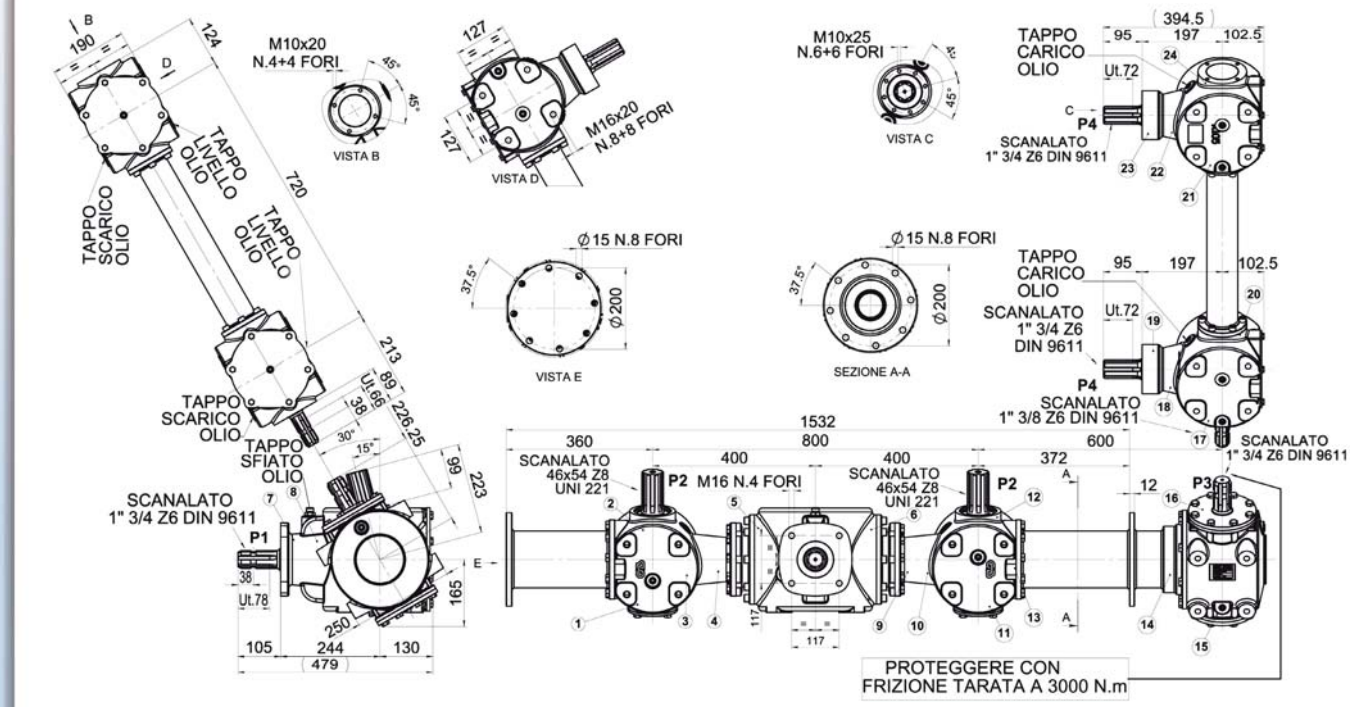

Other solutions are available on request

GEAR RATIO	ROTATION xM INPUT	POWER HP	POWER kW	TORQUE NxM IN	TORQUE NxM OUT	OPTION
E58 (1,4 Lt. SAE 90 – 40,0 Kg.)						
1,91 : 1	540	60	45	780	1489	
E110 (2,5 Lt. SAE 90 – 56,6 Kg.)						
1,93 : 1	540	85	64	1105	2132	

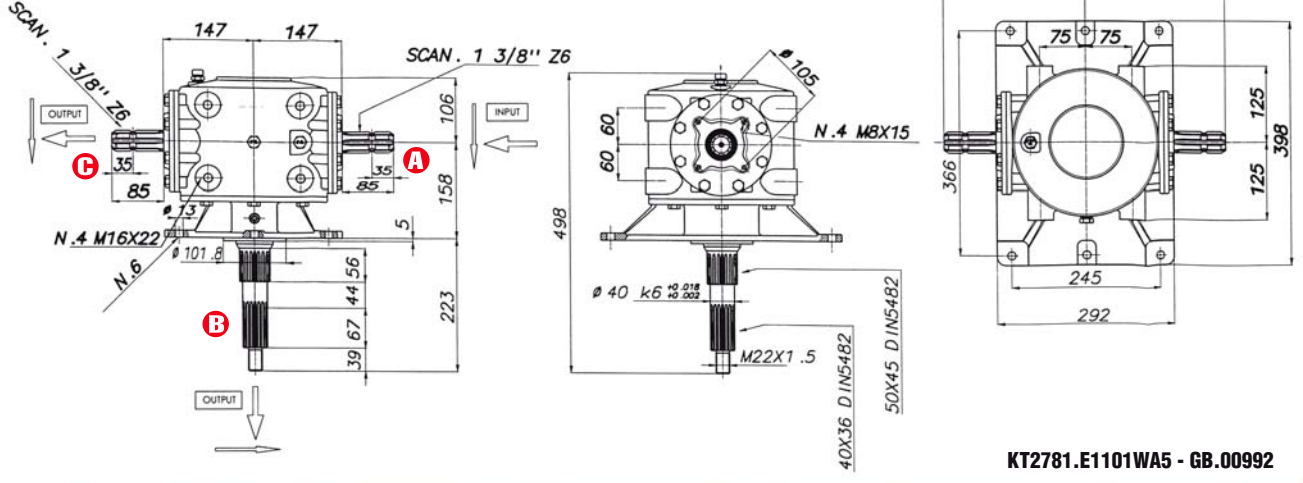

KT2781.E1101WA5 - GB.00992

Other solutions are available on request

GEAR RATIO	ROTATION xM INPUT	POWER HP	POWER kW	TORQUE NxM IN	TORQUE NxM OUT	OPTION
E500 2,5 Lt. SAE 90 — 92,0 Kg.						
1,99 : 1	540	100	75	1330	2646	
2,97 : 1	1000	150	113	1050	3118	

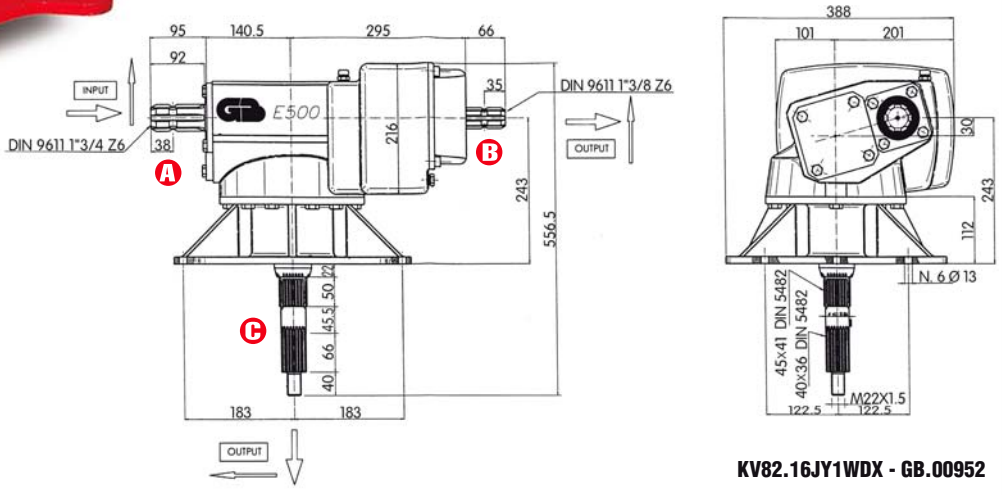

KV82.16JY1WDX - GB.00952

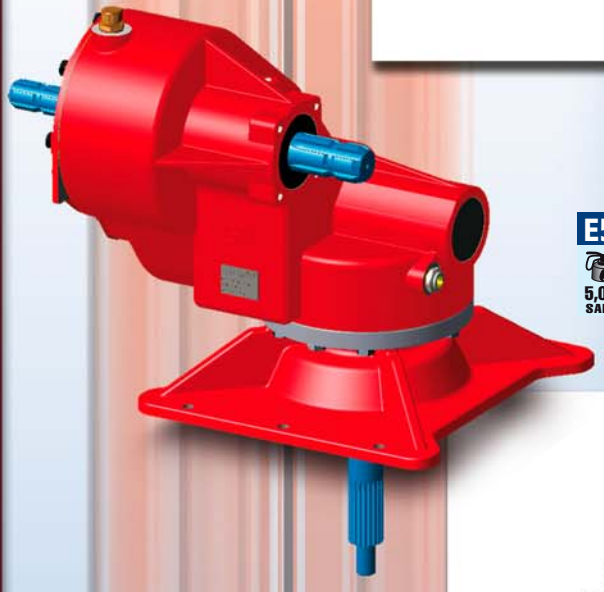

E501SX 5,0 Lt. SAE 90 — 135 Kg.						
1,99 : 1	540	100	75	1330	2646	
2,97 : 1	1000	150	113	1050	3118	

E5012,01JYW (SX) - GB.01709

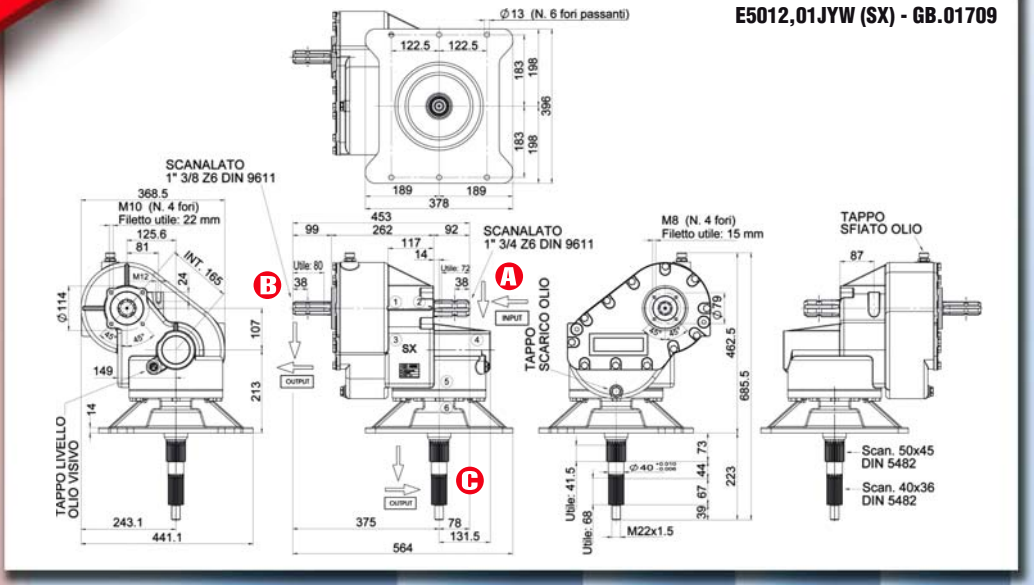

Other solutions are available on request

GEAR RATIO	ROTATION xM INPUT	POWER	TORQUE	OPTION
		HP kW	NxM IN OUT	

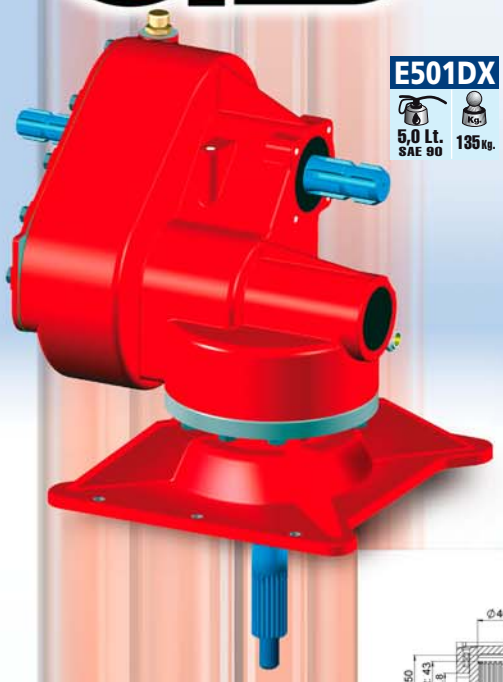

E501DX

5,0 Lt. SAE 90 — 135 Kg.

E5012,01JYW (DX) - GB.01708

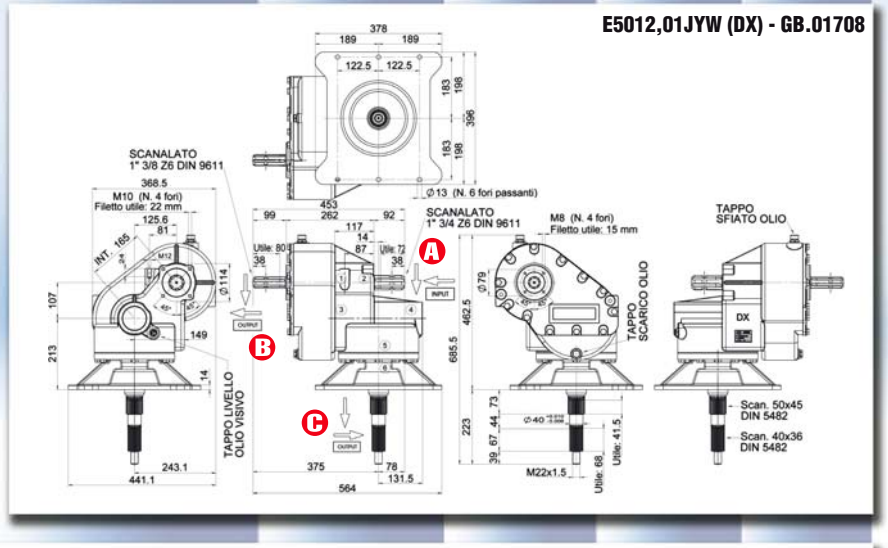

E5012,88JYW (DX) (553) - GB.02057

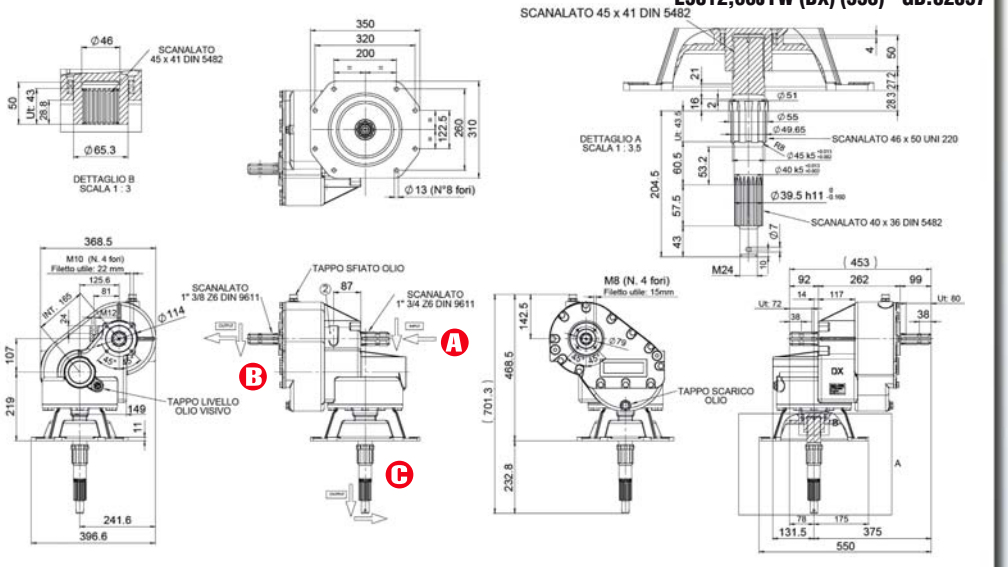

E5012,01JYW (SX) (493) + KIT INGRANAGGI - GB.02019

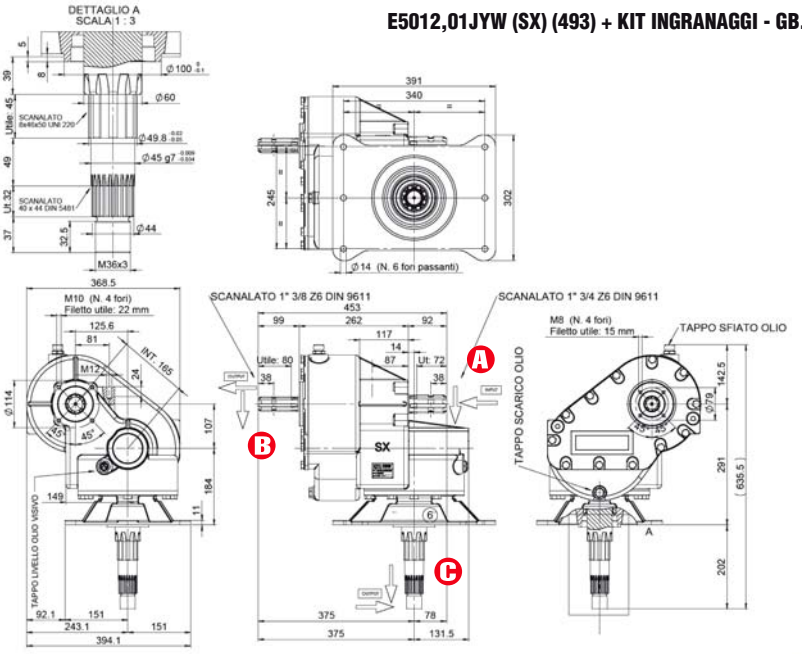

Other solutions are available on request

GEAR RATIO	ROTATION xM INPUT	POWER	TORQUE	OPTION
		HP kW	NxM IN OUT	

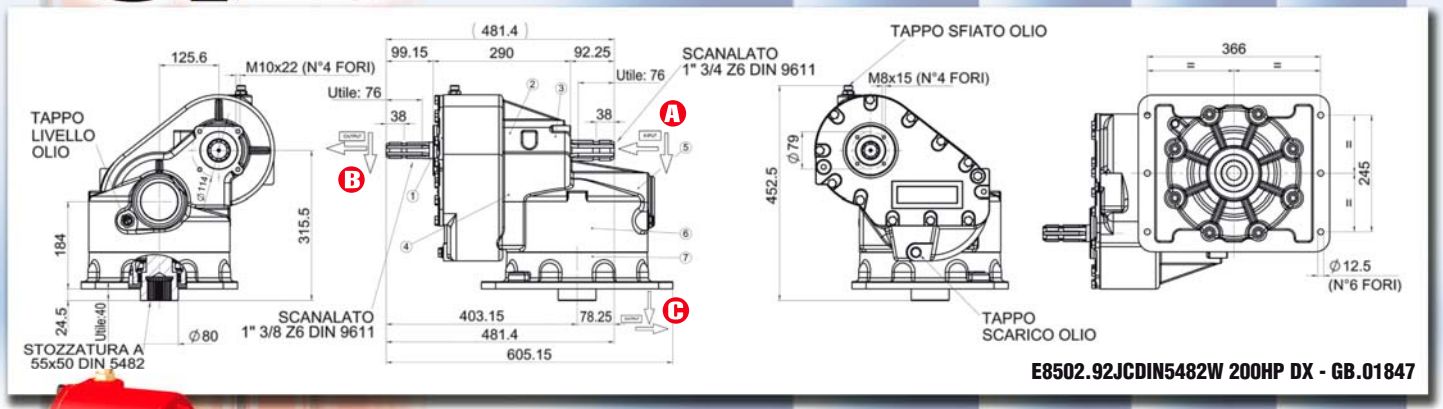

E8502.92JCDIN5482W 200HP DX - GB.01847

E850DX

4,1 Lt. SAE 90 — 104 Kg.

E8502,91JCDIN5482W 200HP DX (553) - GB.02059

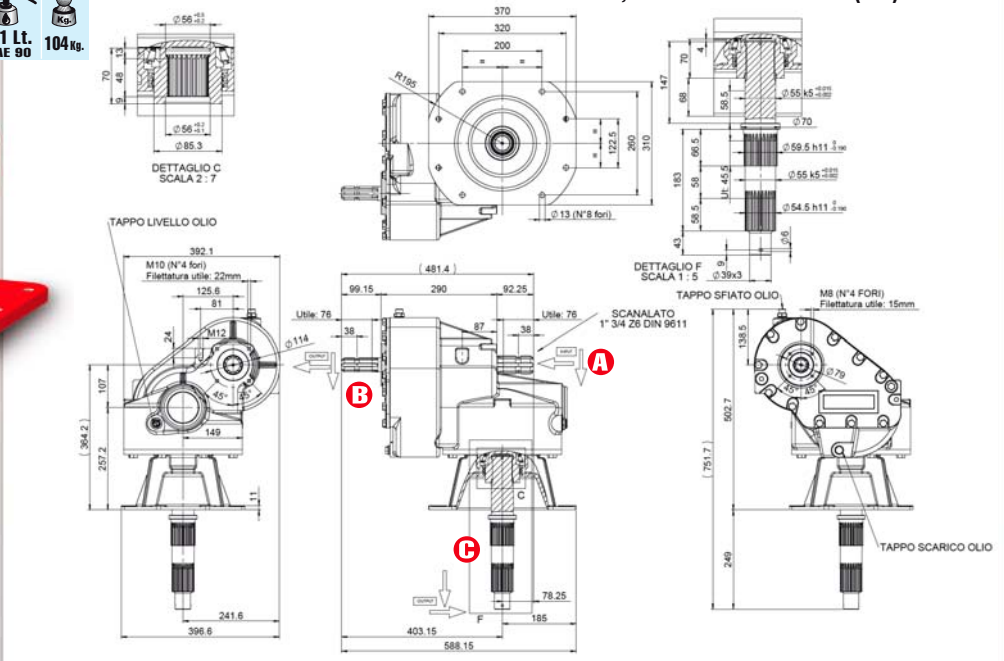

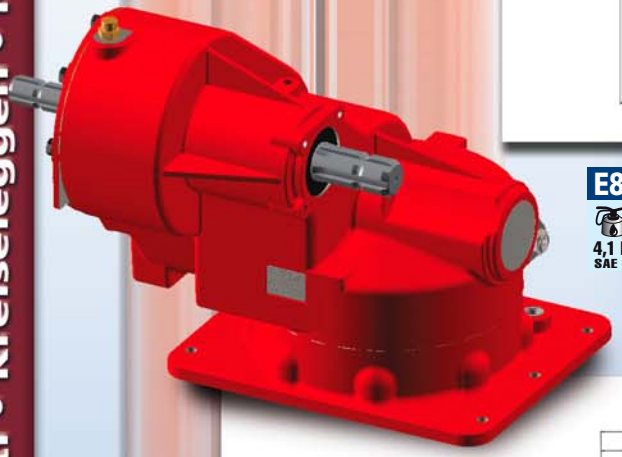

E850SX

4,1 Lt. SAE 90 — 104 Kg.

2,90 : 1	1000	160	120	1400	4060
2,90 : 1	1000	200	150	1750	5075

E8502,91JCDIN548ZW SX - GB.00928

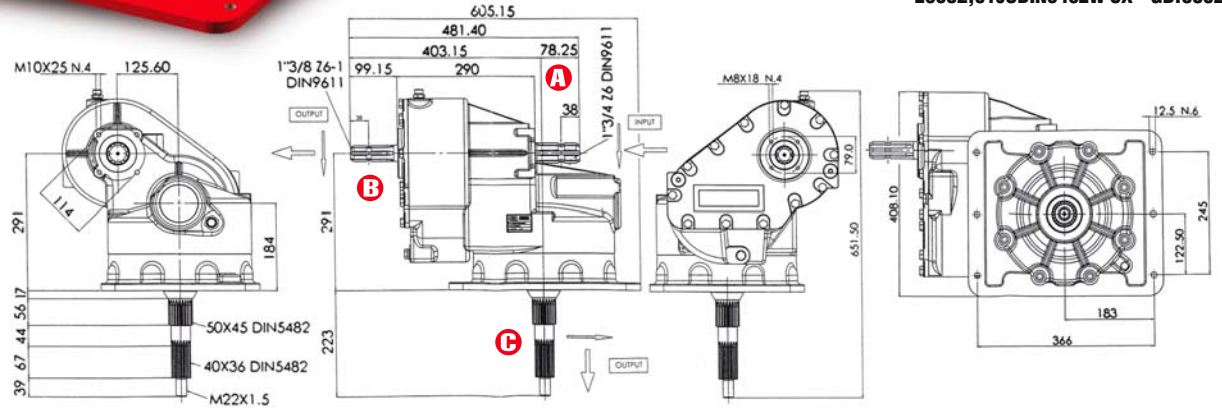

Other solutions are available on request

GEAR RATIO	ROTATION xM INPUT	POWER HP	POWER kW	TORQUE NxM IN	TORQUE NxM OUT	OPTION

1 MONTAGGIO 2

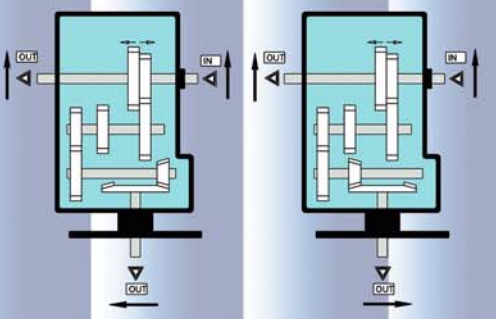

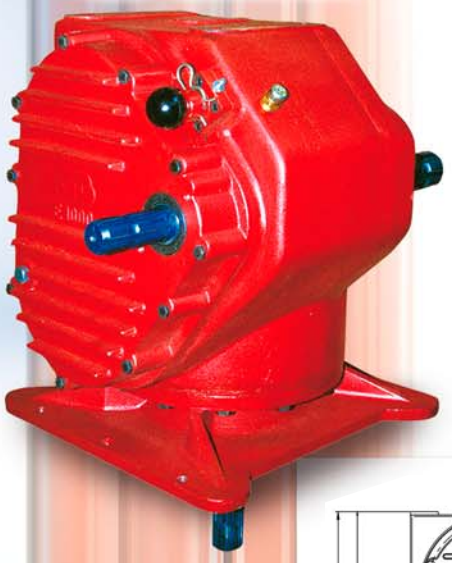

E1000

8,5 Lt. SAE 90 — 155 Kg.

3,15 : 1	1000	250	188	1750	5118
2,72 : 1					4420

E10002,703,10JYWA2

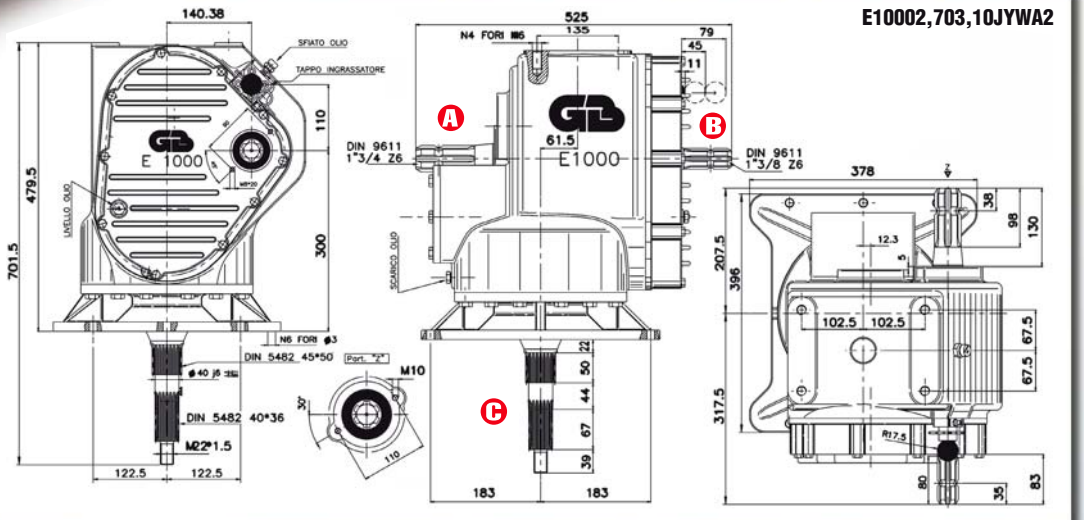

2,60 : 1	1000	200	150	1400	3640
3,10 : 1	1000	200	150	1400	4340

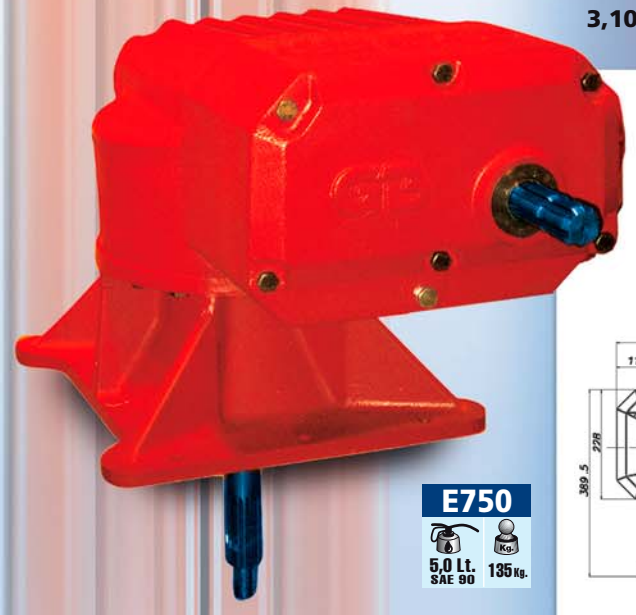

E750

5,0 Lt. SAE 90 — 135 Kg.

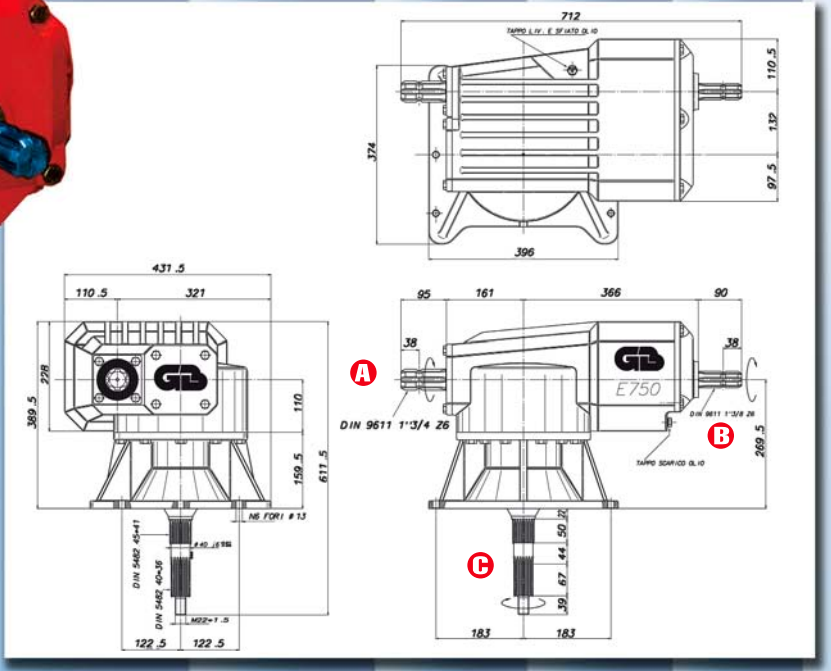

Other solutions are available on request

	GEAR RATIO	ROTATION xM INPUT	POWER HP	POWER kW	TORQUE NxM IN	TORQUE NxM OUT	OPTION
R105 2,5 Lt. SAE 90 — 35,0 Kg.	1,00 : 1	540	120	90	1560	1560	4
	1,46 : 1	1000	110	83	770	1142	4
	1,86 : 1	1000	78	59	546	1020	4

R1051.86JJJB5 - GB.01466

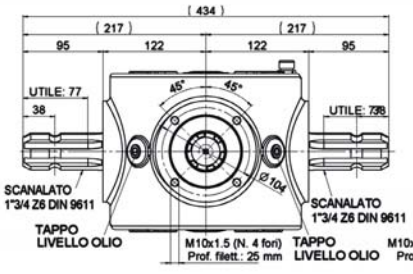

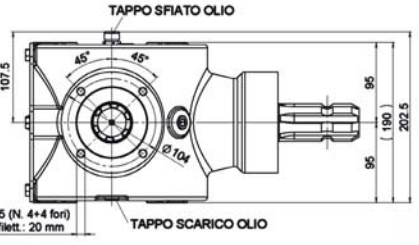

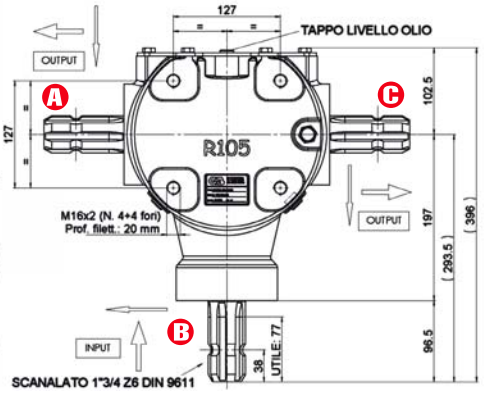

	GEAR RATIO	ROTATION xM INPUT	POWER HP	POWER kW	TORQUE NxM IN	TORQUE NxM OUT	OPTION
R160 4,5 Lt. SAE 90 — 77,0 Kg.	1,00 : 1	540	170	128	2210	2210	4
	1,53 : 1	1000	225	169	1575	2409	4

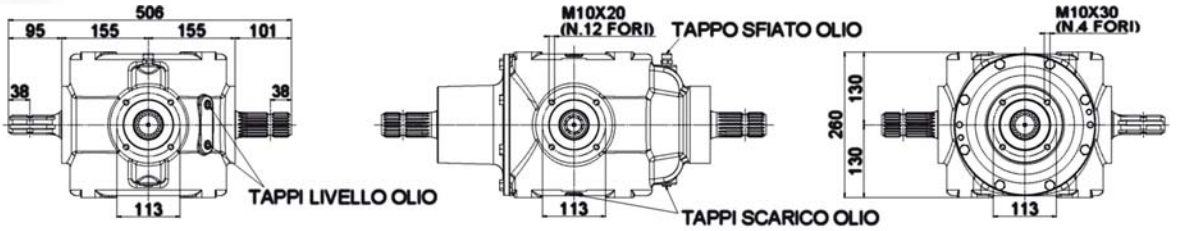

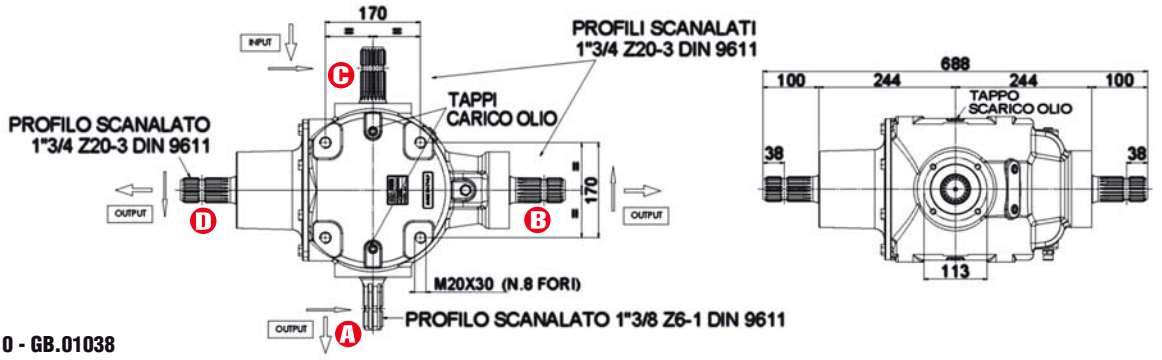

R1601.00WRRRB10 - GB.01038

Other solutions are available on request

	GEAR RATIO	ROTATION xM INPUT	POWER		TORQUE		OPTION
			HP	kW	IN	OUT	
RE160 50,0 Kg.	1,93 : 1	1000	200	150	1400	2702	4
	1,54 : 1					2156	

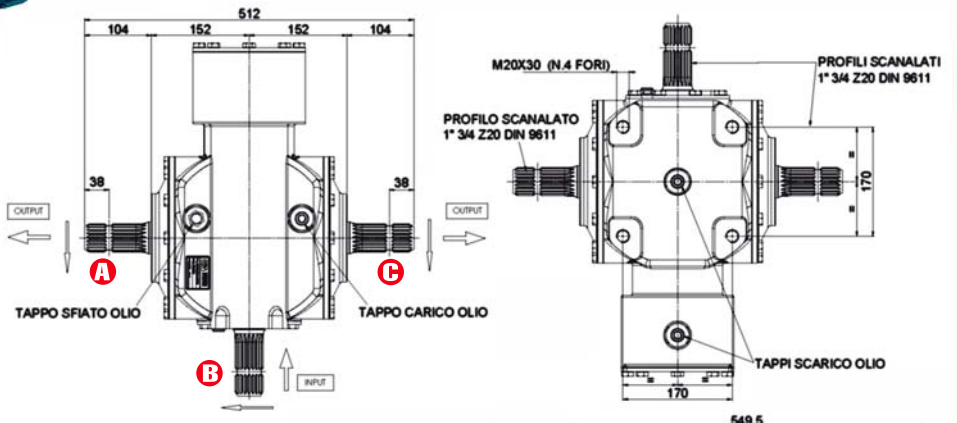

RE1601.931.54RRRB6 - GB.01311

MB165 5,0 Lt. SAE 90 70,0 Kg.	1,00 : 1	540	170	128	2210	2210	4
	1,46 : 1	1000	225	169	1575	2409	4

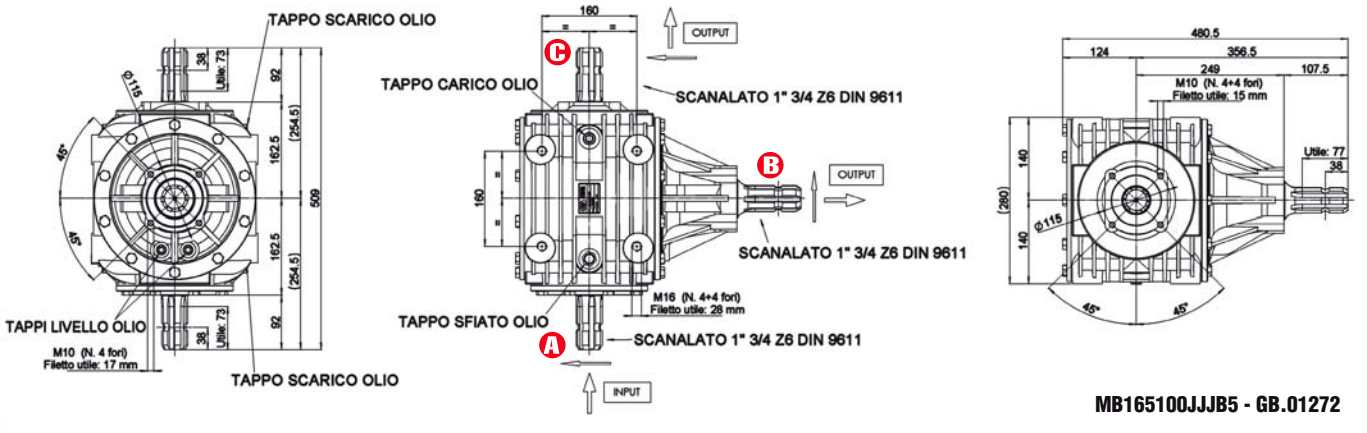

MB165100JJJB5 - GB.01272

Other solutions are available on request

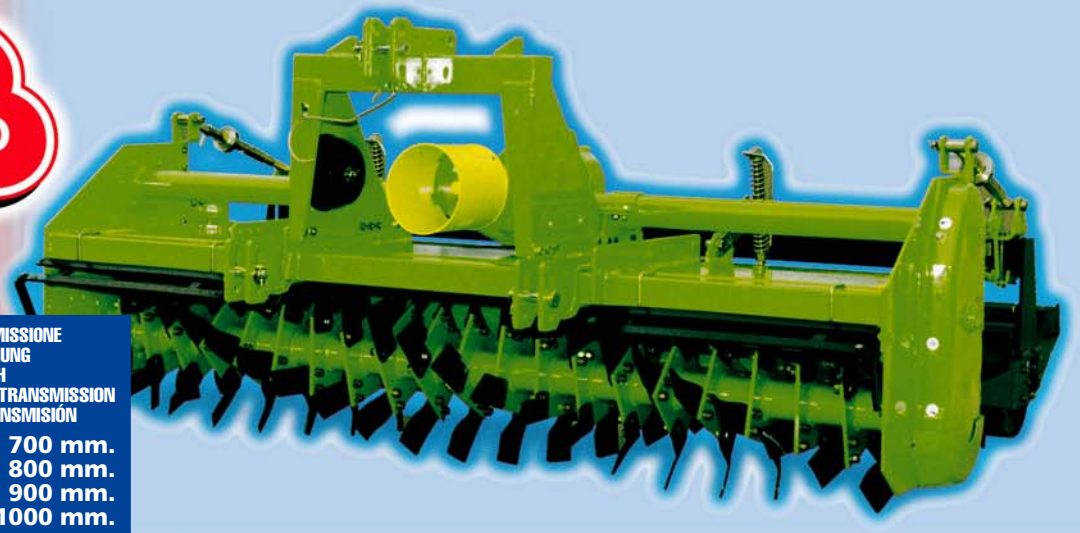

LUNGHEZZA TRASMISSIONE
LÄNGE VERLÄNGERUNG
EXTENSION LENGTH
LONGUEUR DE LA TRANSMISSION
LONGITUD DE TRANSMISIÓN

400 mm. 700 mm.
500 mm. 800 mm.
600 mm. 900 mm.
1000 mm.

GEAR RATIO	ROTATION xM INPUT	POWER HP	POWER kW	TORQUE NxM IN	TORQUE NxM OUT	OPTION
1,46 : 1	540	40	30	520	760	
2,60 : 1	1000	30	23	210	546	

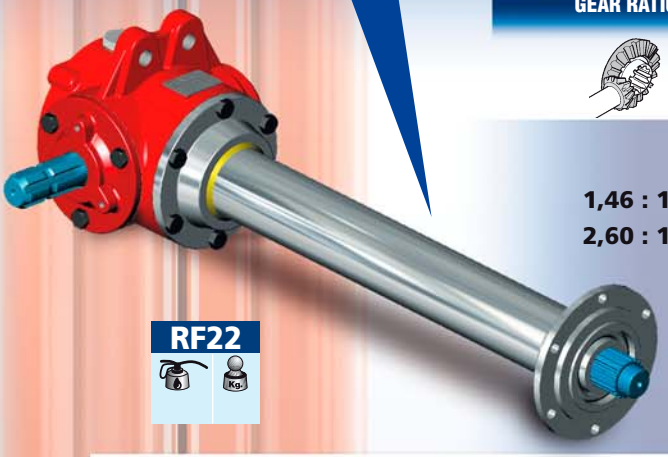

RF22

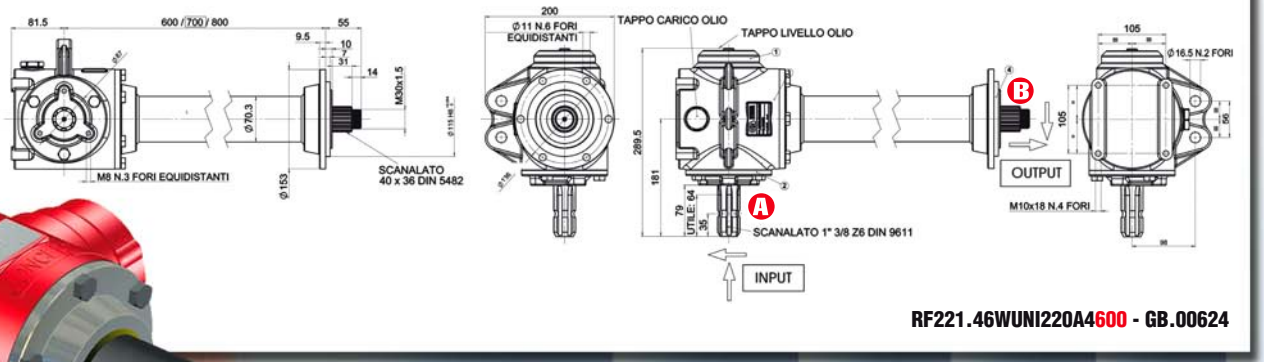

RF221.46WUNI220A4600 - GB.00624

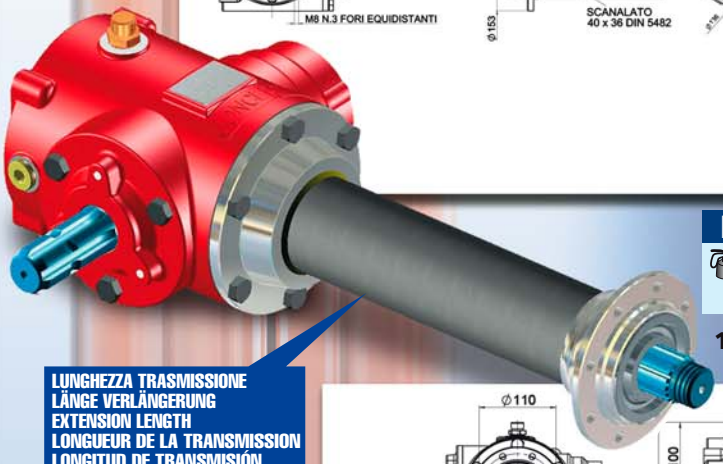

RF23

GEAR RATIO	ROTATION xM INPUT	POWER HP	POWER kW	TORQUE NxM IN	TORQUE NxM OUT	OPTION
1,46 : 1	540	40	30	520	760	

LUNGHEZZA TRASMISSIONE
LÄNGE VERLÄNGERUNG
EXTENSION LENGTH
LONGUEUR DE LA TRANSMISSION
LONGITUD DE TRANSMISIÓN

403 mm. 549 mm.
473 mm. 641 mm.

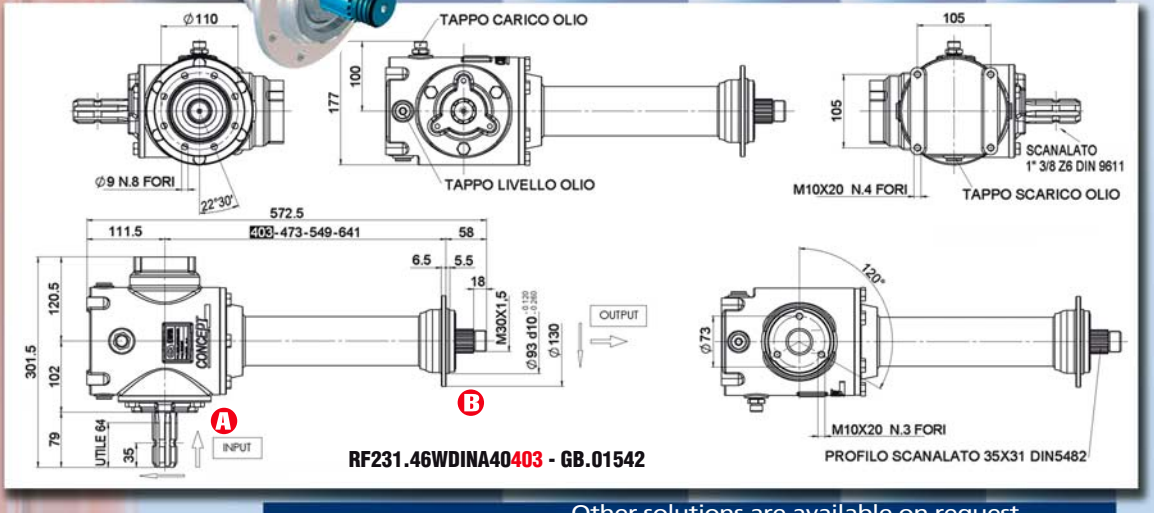

RF231.46WDINA40403 - GB.01542

Other solutions are available on request

	GEAR RATIO	ROTATION xM INPUT	POWER		TORQUE		OPTION
			HP	kW	NxM IN	NxM OUT	

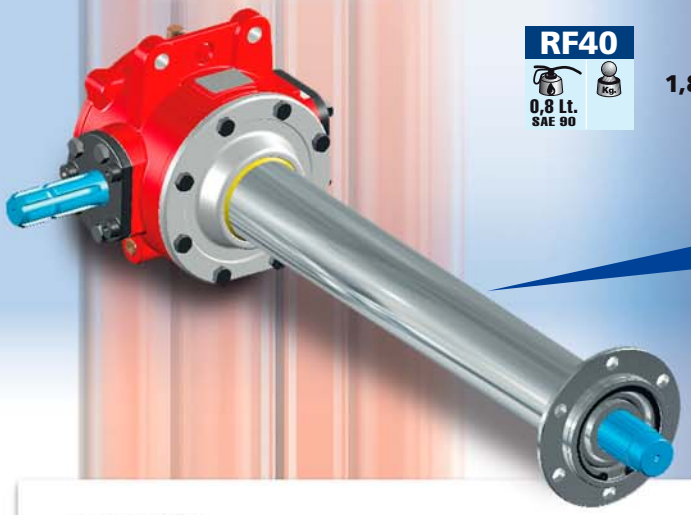

RF40

0,8 Lt. SAE 90

GEAR RATIO	ROTATION xM INPUT	POWER HP	POWER kW	TORQUE NxM IN	TORQUE NxM OUT	OPTION
1,83 : 1	540	70	52	900	1650	

LUNGHEZZA TRASMISSIONE
LÄNGE VERLÄNGERUNG
EXTENSION LENGTH
LONGUEUR DE LA TRANSMISSION
LONGITUD DE TRANSMISIÓN

600 mm. 900 mm.
700 mm. 1000 mm.
800 mm.

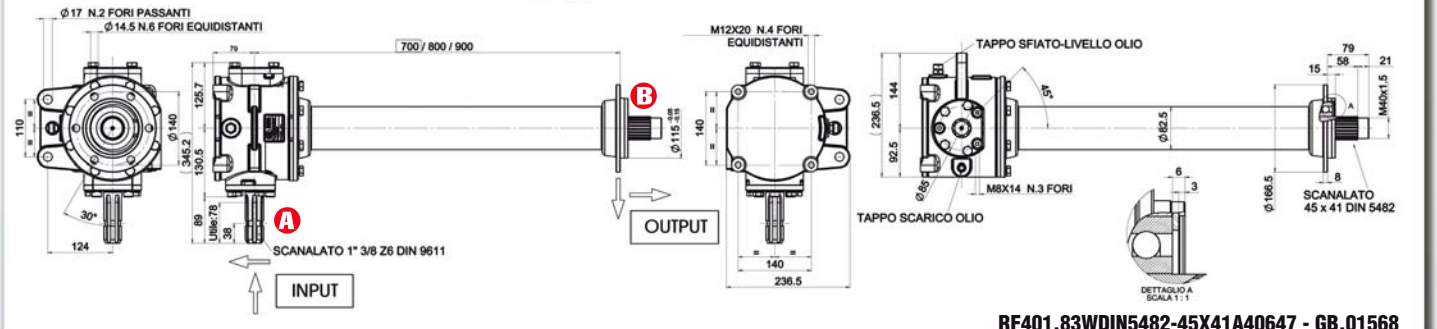

RF401.83WDIN5482-45X41A40647 - GB.01568

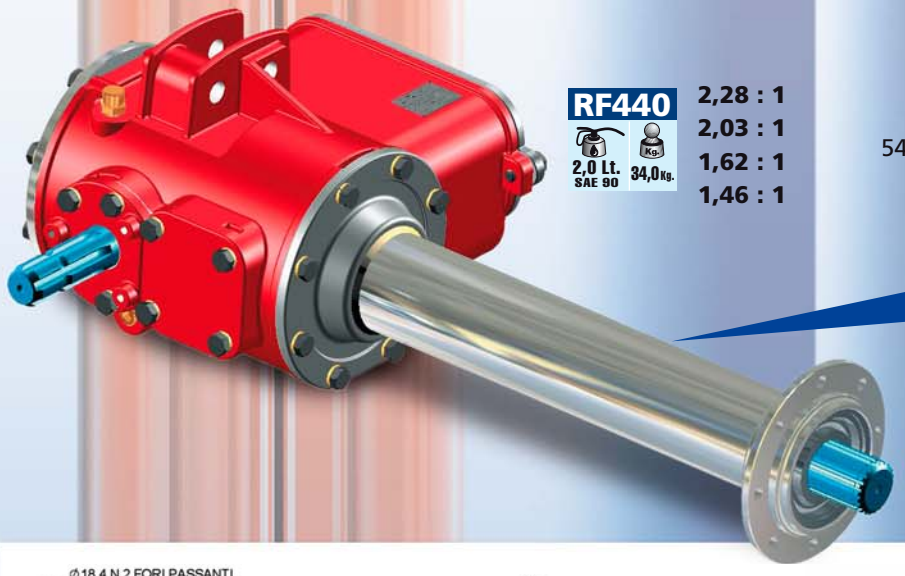

RF440

2,0 Lt. SAE 90 — 34,0 Kg.

GEAR RATIO	ROTATION xM INPUT	POWER HP	POWER kW	TORQUE NxM IN	TORQUE NxM OUT	OPTION
2,28 : 1	540	70	52	900	2052	
2,03 : 1					1830	
1,62 : 1					1460	
1,46 : 1					1315	

LUNGHEZZA TRASMISSIONE
LÄNGE VERLÄNGERUNG
EXTENSION LENGTH
LONGUEUR DE LA TRANSMISSION
LONGITUD DE TRANSMISIÓN

600 mm. 900 mm.
700 mm. 1000 mm.
800 mm.

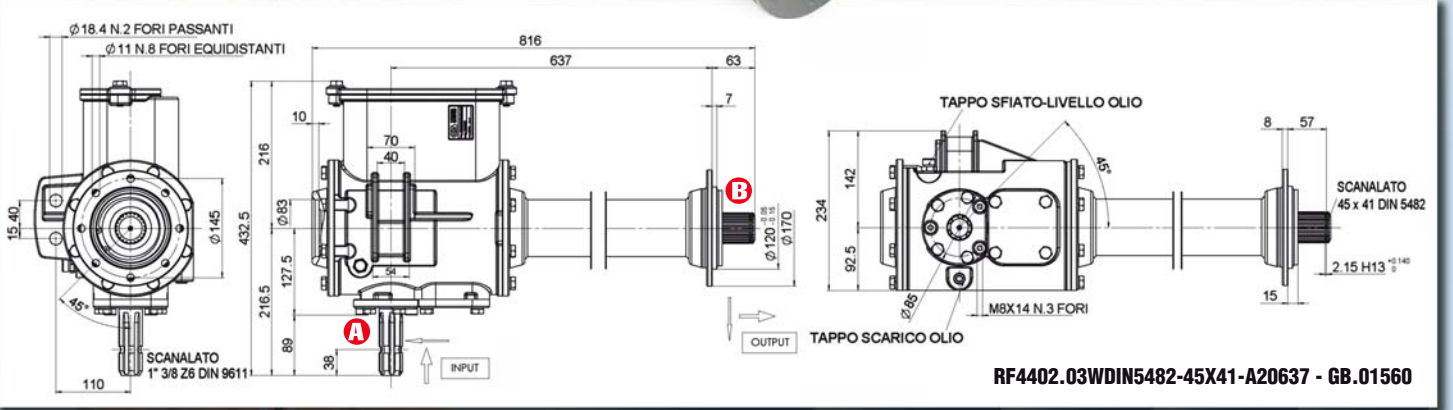

RF4402.03WDIN5482-45X41-A20637 - GB.01560

Other solutions are available on request

GEAR RATIO	ROTATION xM INPUT	POWER HP	POWER kW	TORQUE NxM IN	TORQUE NxM OUT	OPTION
RF550						
1,57 : 1	540	110	80,9	1430	2245	
1,74 : 1	540	110	80,9	1430	2488	
2,96 : 1	1000	110	80,9	770	2279	
2,67 : 1	1000	110	80,9	770	2056	

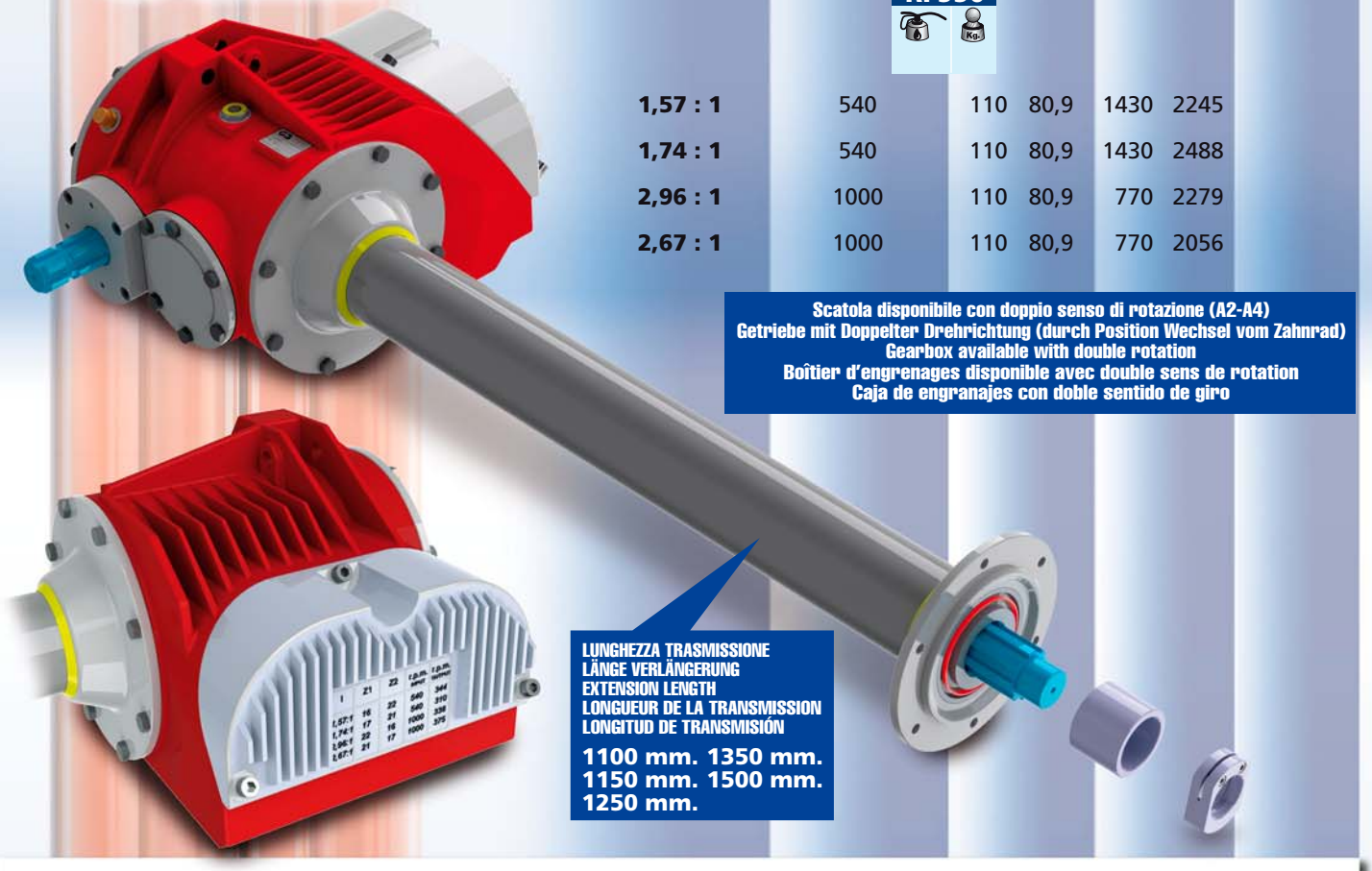

Scatola disponibile con doppio senso di rotazione (A2-A4)
Getriebe mit Doppelter Drehrichtung (durch Position Wechsel vom Zahnrad)
Gearbox available with double rotation
Boîtier d'engrenages disponible avec double sens de rotation
Caja de engranajes con doble sentido de giro

LUNGHEZZA TRASMISSIONE
LÄNGE VERLÄNGERUNG
EXTENSION LENGTH
LONGUEUR DE LA TRANSMISSION
LONGITUD DE TRANSMISIÓN
1100 mm. 1350 mm. 1150 mm. 1500 mm. 1250 mm.

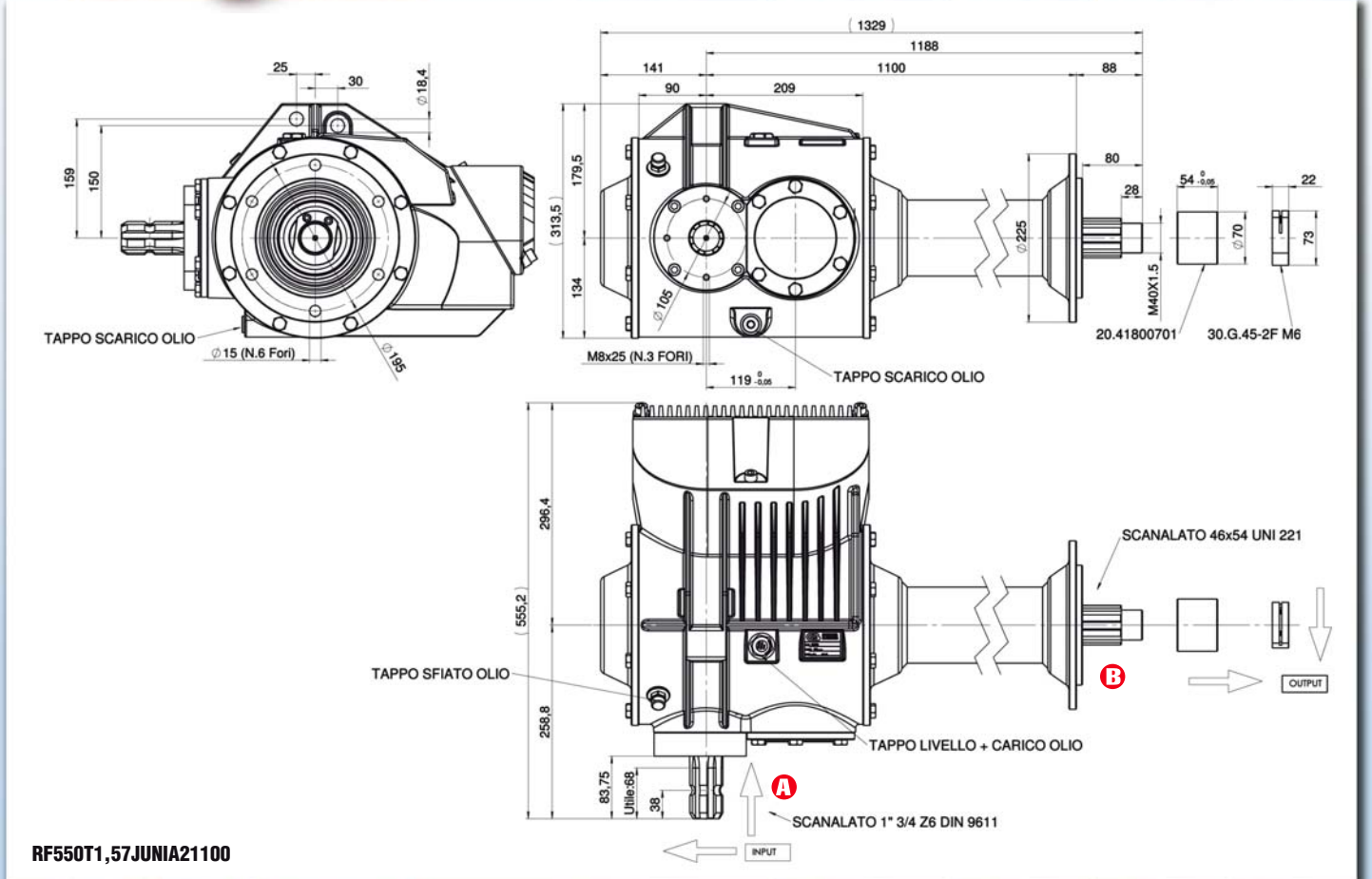

RF550T1,57JUNIA21100

Other solutions are available on request

	GEAR RATIO	ROTATION xM INPUT	POWER HP	POWER kW	TORQUE NxM IN	TORQUE NxM OUT	OPTION
R1652T	1,68 : 1	540	145	109	1880	3158	
	1,93 : 1	540	115	87	1495	2886	

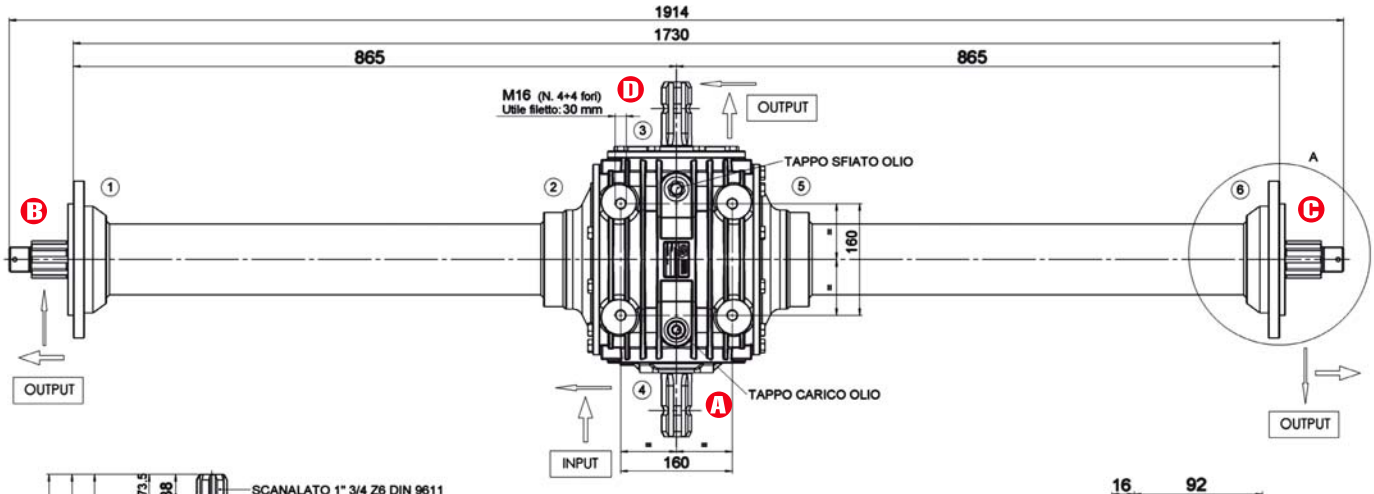

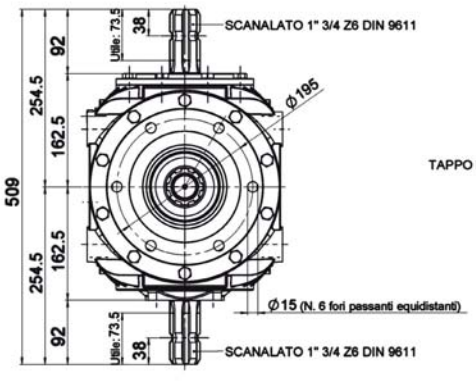

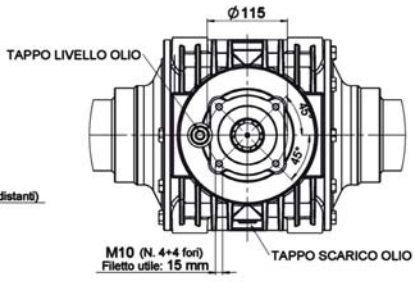

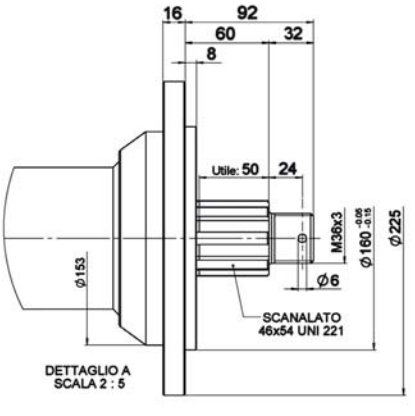

R1652T1,68JUNIJUNIA100865 - GB.01633

* Produzione su richiesta/*On request*

Other solutions are available on request

GEAR RATIO	ROTATION xM INPUT	POWER HP	POWER kW	TORQUE NxM IN	TORQUE NxM OUT	OPTION
RT315						
2,54 : 1	1000	275	202	1925	4890	
1,94 : 1	1000	330	243	2320	4500	
1,53 : 1	540	240	176	3120	4780	

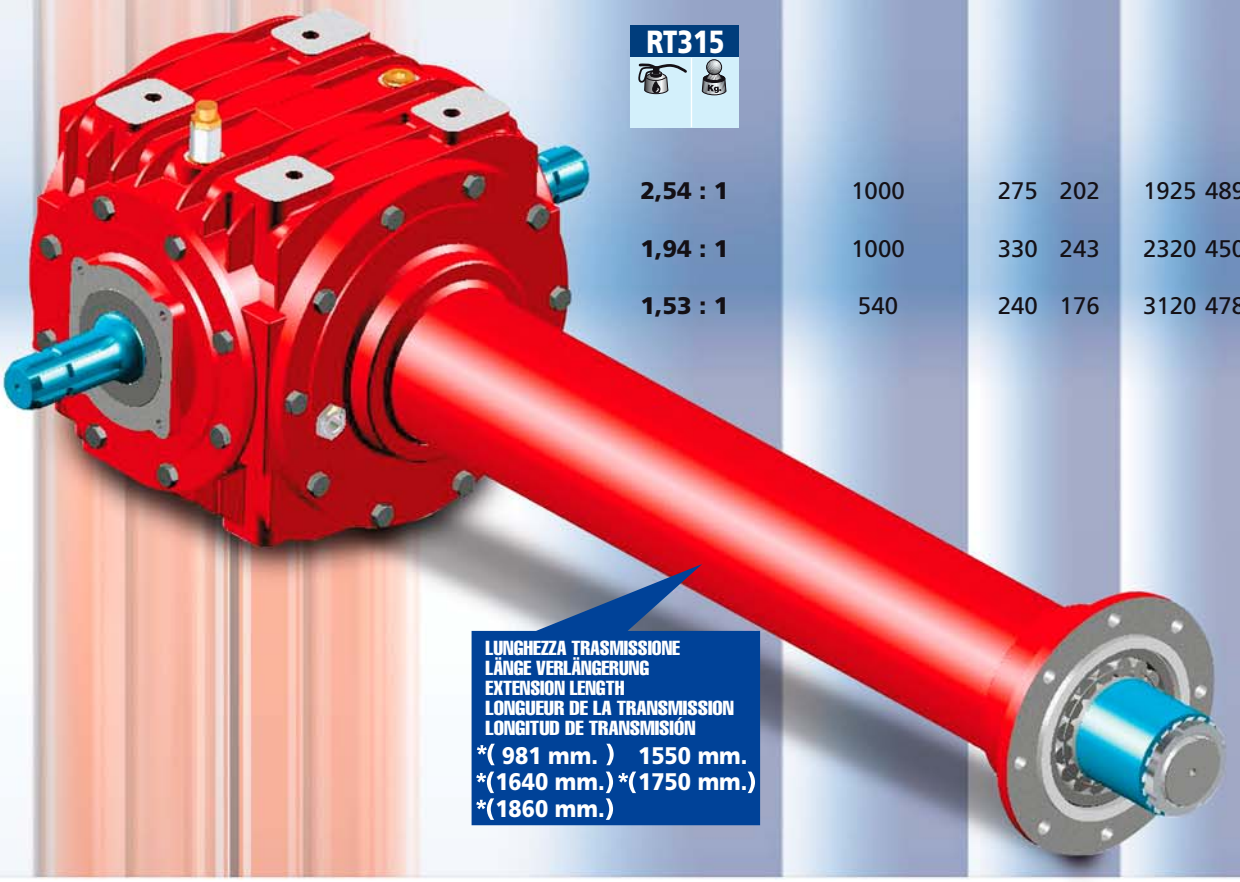

LUNGHEZZA TRASMISSIONE
LÄNGE VERLÄNGERUNG
EXTENSION LENGTH
LONGUEUR DE LA TRANSMISSION
LONGITUD DE TRANSMISIÓN
***(981 mm.) 1550 mm.**
***(1640 mm.) *(1750 mm.)**
***(1860 mm.)**

RT3151,94JXJA61550 - GB.01695

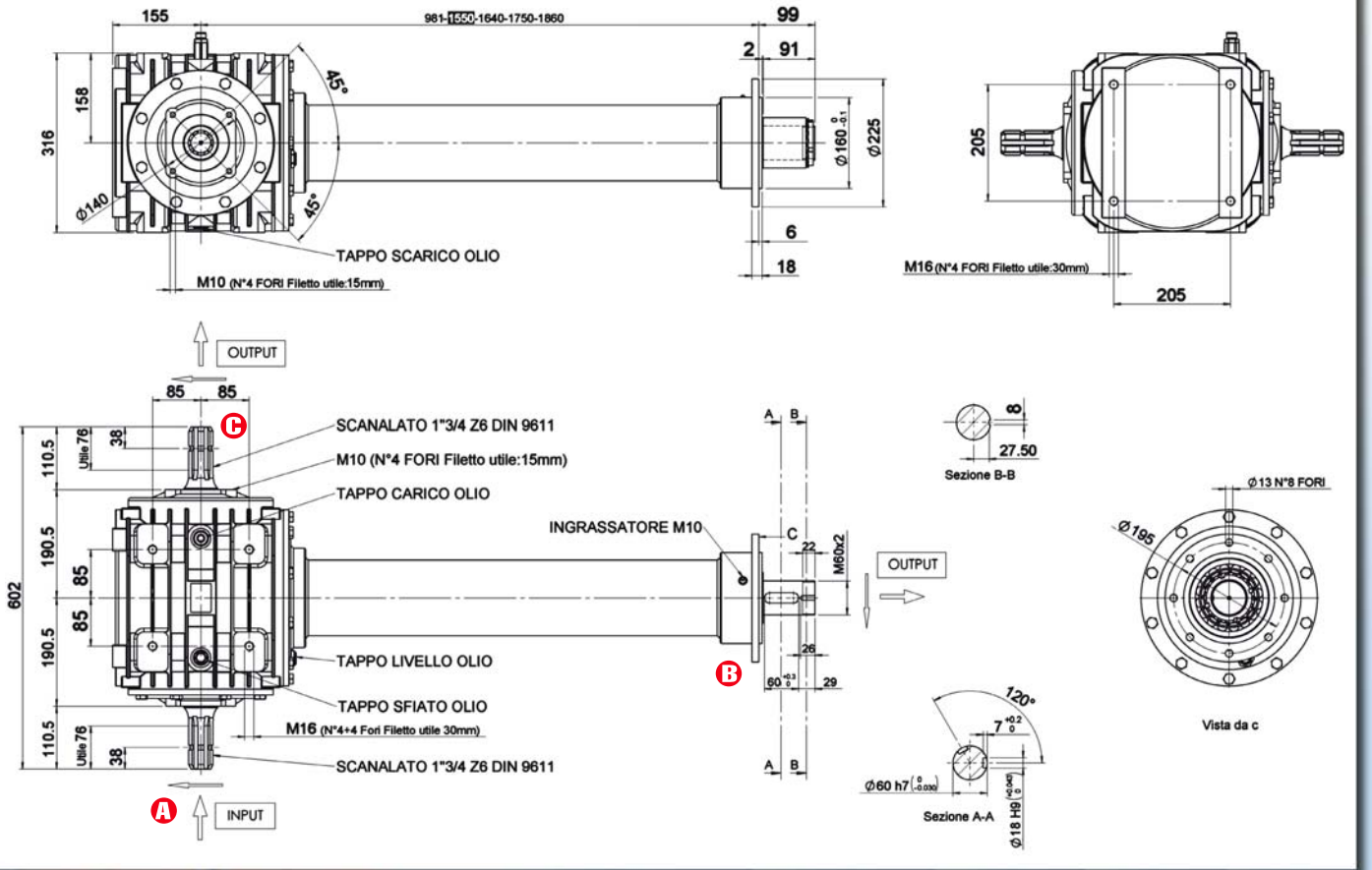

Other solutions are available on request

GEAR RATIO	ROTATION xM INPUT	POWER HP	POWER kW	TORQUE NxM IN	TORQUE NxM OUT	OPTION
R315						
2,54 : 1	1000	275	202	1925	4890	
1,94 : 1	1000	330	243	2320	4500	
1,53 : 1	540	240	176	3120	4780	

R315#1,92JXd60A5 (641) - GB.02679

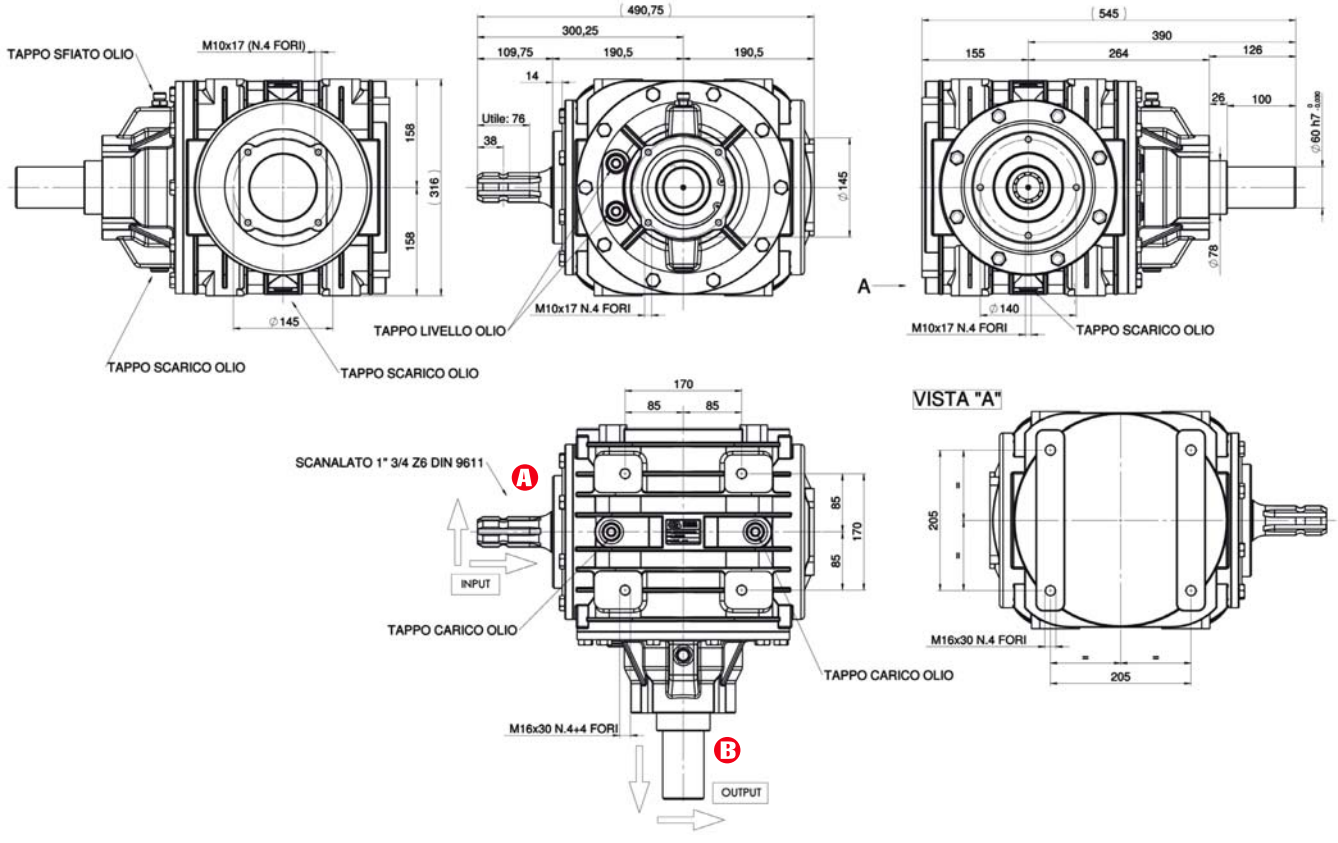

* **Produzione su richiesta/*On request***

Other solutions are available on request

GEAR RATIO	ROTATION xM INPUT	POWER HP	POWER kW	TORQUE NxM IN	TORQUE NxM OUT	OPTION
1,73 : 1	540	78	59	1014	1754	

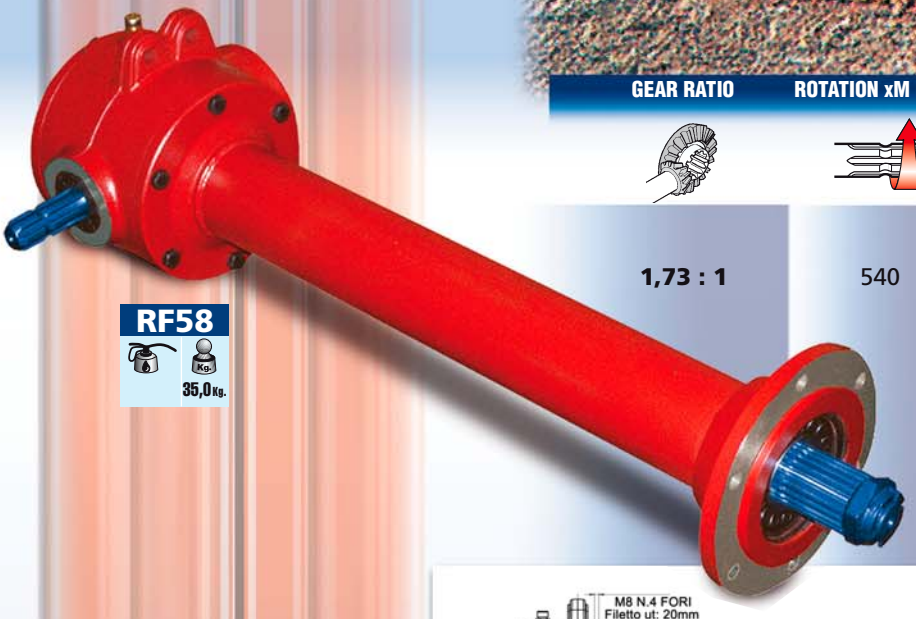

RF58

35,0 Kg.

RF58T1,73WA4 - GB.01889

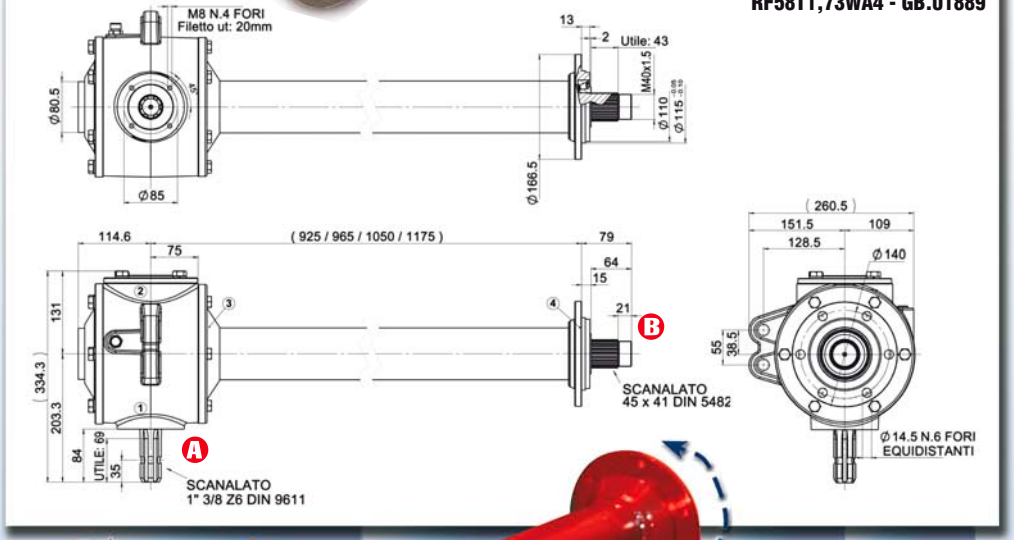

LUNGHEZZA TRASMISSIONE
LÄNGE VERLÄNGERUNG
EXTENSION LENGTH
LONGUEUR DE LA TRANSMISSION
LONGITUD DE TRANSMISIÓN

1000 mm. 1500 mm.
1150 mm. 1800 mm.
1250 mm. 1900 mm.
1350 mm. 2000 mm.

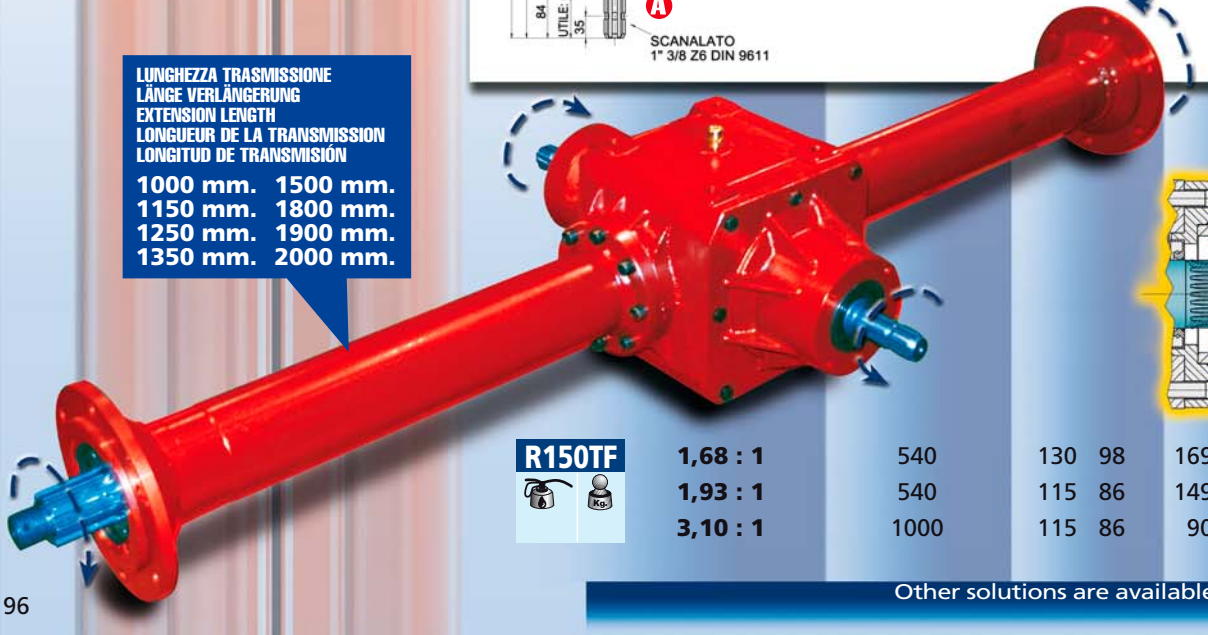

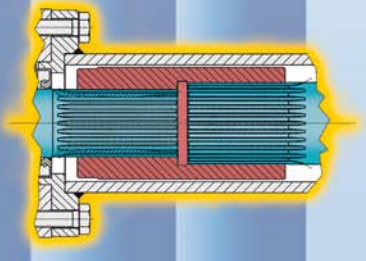

R150TF

1,68 : 1	540	130	98	1690	2389	
1,93 : 1	540	115	86	1495	2885	
3,10 : 1	1000	115	86	905	2805	

Other solutions are available on request

GEAR RATIO	ROTATION xM INPUT	POWER		TORQUE		OPTION
		HP	kW	NxM IN	NxM OUT	
E1000T						
3,15 : 1 2,72 : 1	1000	250	188	1625	5118 4420	

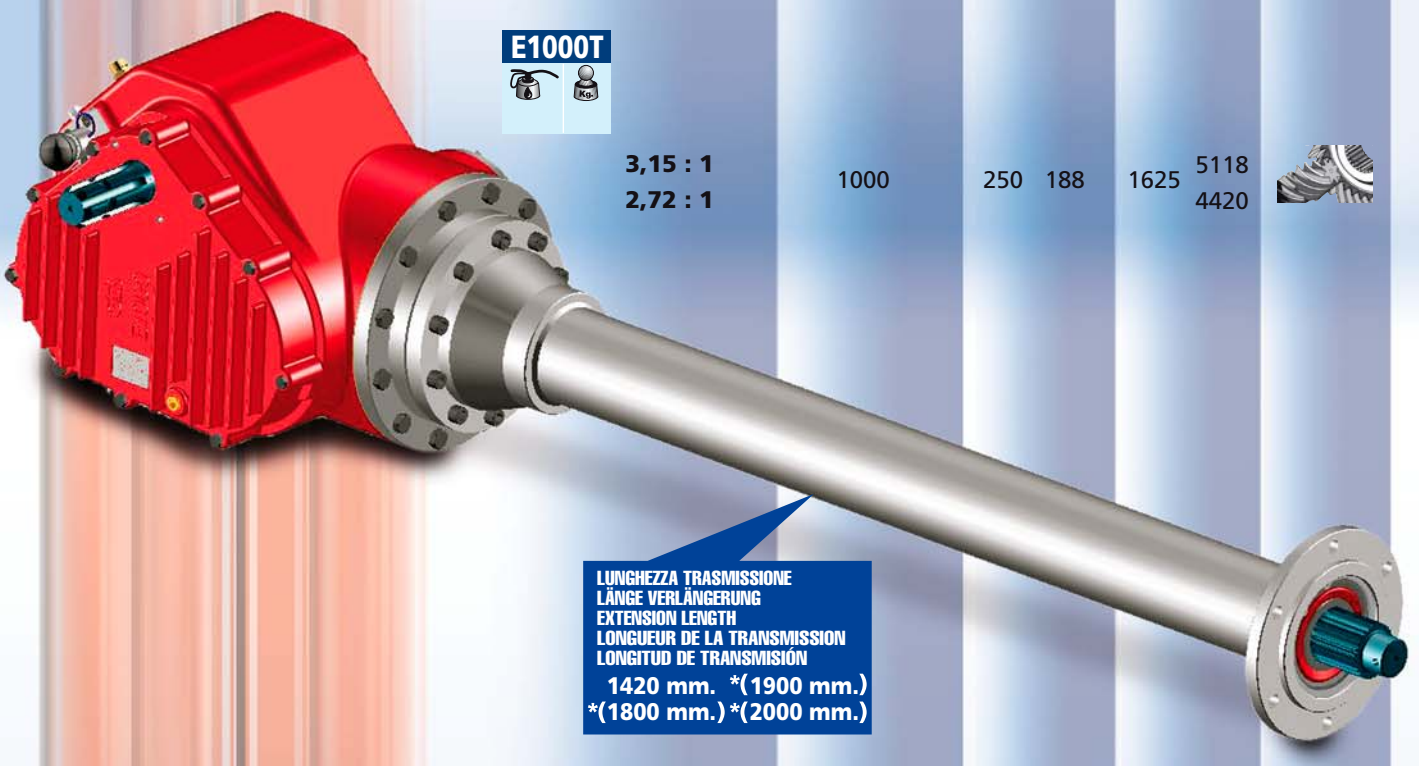

LUNGHEZZA TRASMISSIONE
LÄNGE VERLÄNGERUNG
EXTENSION LENGTH
LONGUEUR DE LA TRANSMISSION
LONGITUD DE TRANSMISIÓN
1420 mm. *(1900 mm.)
*(1800 mm.) *(2000 mm.)

E100T3.152.72JDIN1800DX - GB.00996

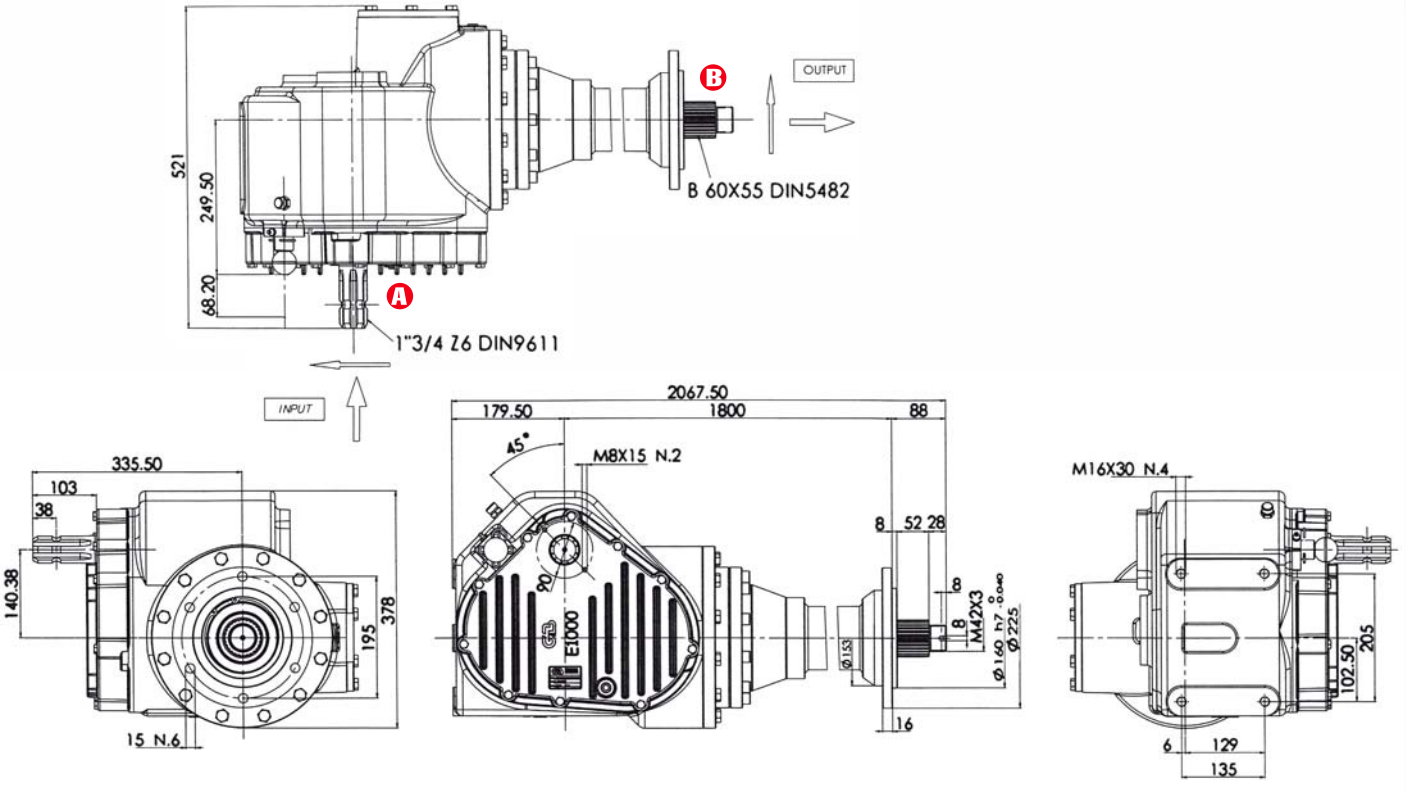

Other solutions are available on request

	GEAR RATIO	ROTATION xM INPUT	POWER		TORQUE		OPTION
			HP	kW	IN	OUT	
MAL7EX 0,4 Lt. SAE 90 — 7,5 Kg.	1,46 : 1	540	23	17	30	44	
R11EX 0,4 Lt. SAE 90 — 12,6 Kg.	1,46 : 1	540	30	23	390	569	

R11EX1.46CH30WB5 - GB.00743

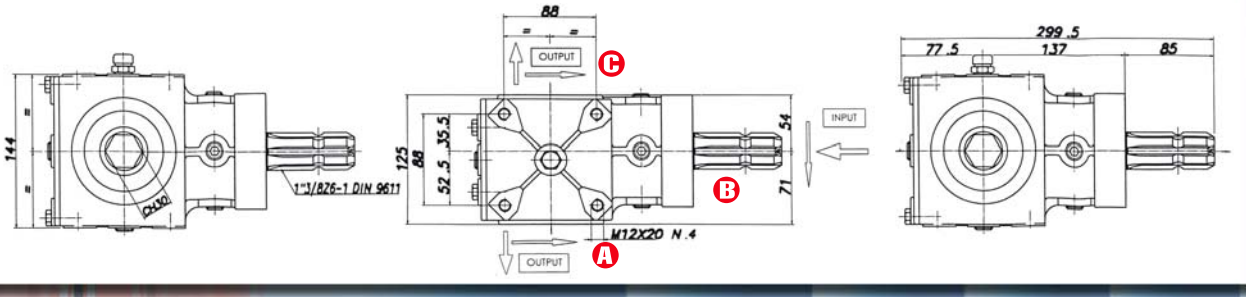

Other solutions are available on request

	GEAR RATIO	ROTATION xM INPUT	POWER HP	POWER kW	TORQUE NxM IN	TORQUE NxM OUT	OPTION
R19EX 0,3 Lt. SAE 90 — 7,7 Kg.	1,50 : 1	540	15	12	195	293	

R19EX1.50CH30UNI220B5 - GB.00783

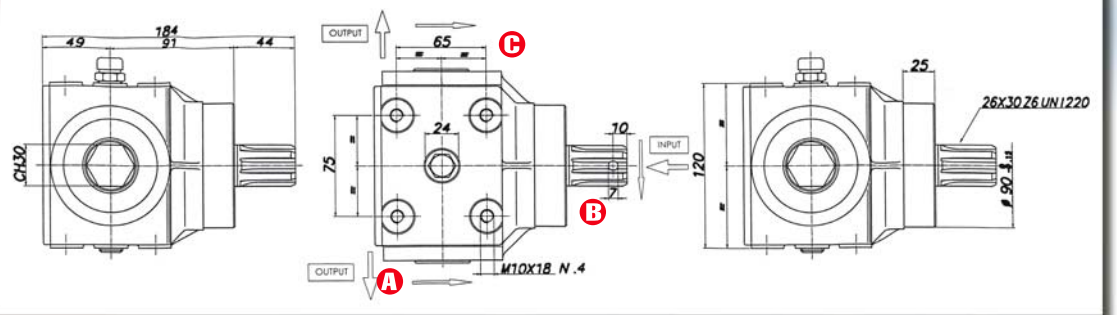

	GEAR RATIO	ROTATION xM INPUT	POWER HP	POWER kW	TORQUE NxM IN	TORQUE NxM OUT	OPTION
R20EX 0,6 Lt. SAE 90 — 12,0 Kg.	1,46 : 1	540	20	15	260	379	
	1,90 : 1	540	19	14	247	469	

R20EX1.90CH36WB5 - GB.00598

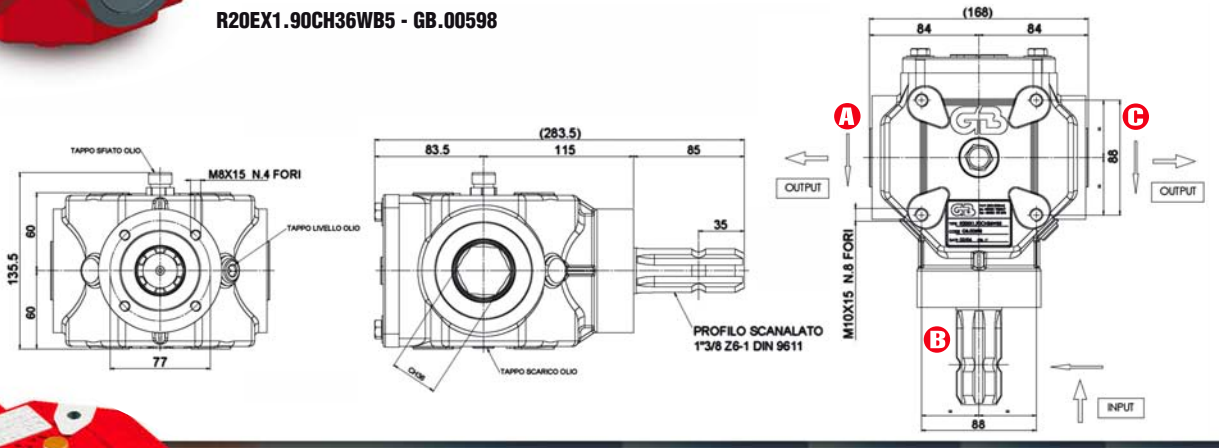

	GEAR RATIO	ROTATION xM INPUT	POWER HP	POWER kW	TORQUE NxM IN	TORQUE NxM OUT	OPTION
R30P	1,00 : 1	540	46	35	598	598	4

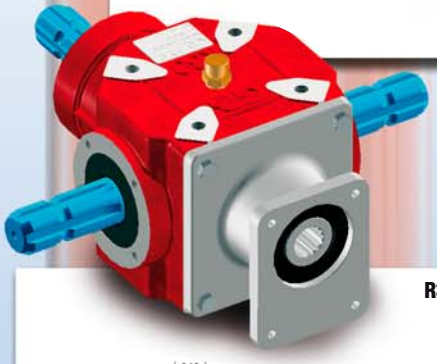

R30P1,00Xd35Wd35B101 (553)

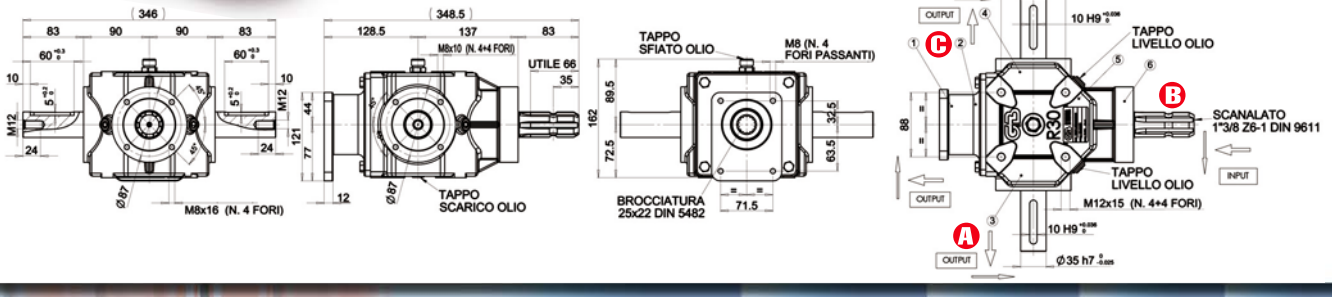

Other solutions are available on request

	GEAR RATIO	ROTATION xM INPUT	POWER HP	POWER kW	TORQUE IN (NxM)	TORQUE OUT (NxM)	OPTION
R30EX 0,9 Lt. SAE 90 — 22,5 Kg.	1,23 : 1	540	34	26	442	543	
	1,46 : 1	540	27	21	351	512	
	1,92 : 1	540	19	15	247	474	
R32EX 1,0 Lt. SAE 90 — 16,5 Kg.	1,00 : 1	540	40	30	520	520	
	1,46 : 1	540	27	21	351	512	
	1,92 : 1	540	19	15	247	474	

R32EX1.00WCH36B5 - GB.01043

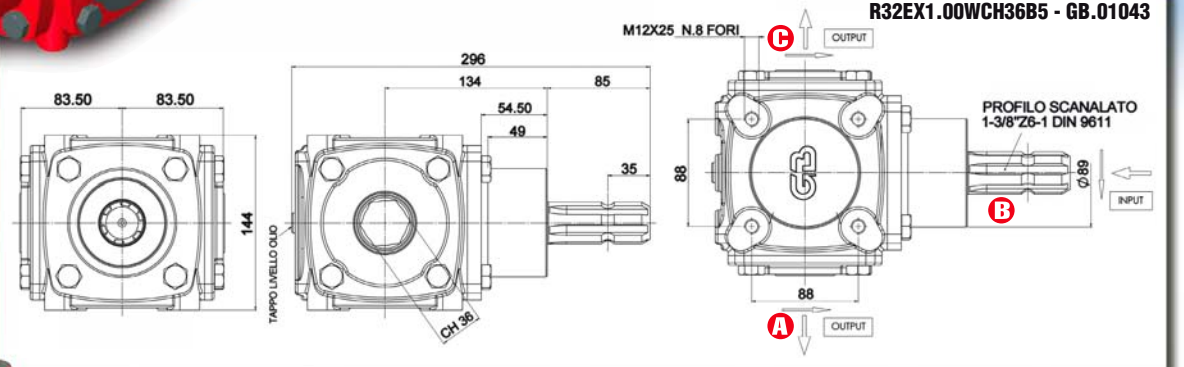

R50EX 1,4 Lt. SAE 90 — 28,6 Kg.	1,00 : 1	540	59	44	767	767	
	1,46 : 1	540	43	32	559	816	
	1,92 : 1	540	35	27	455	873	

R50EX1.90CH36WWB10 - GB.01294

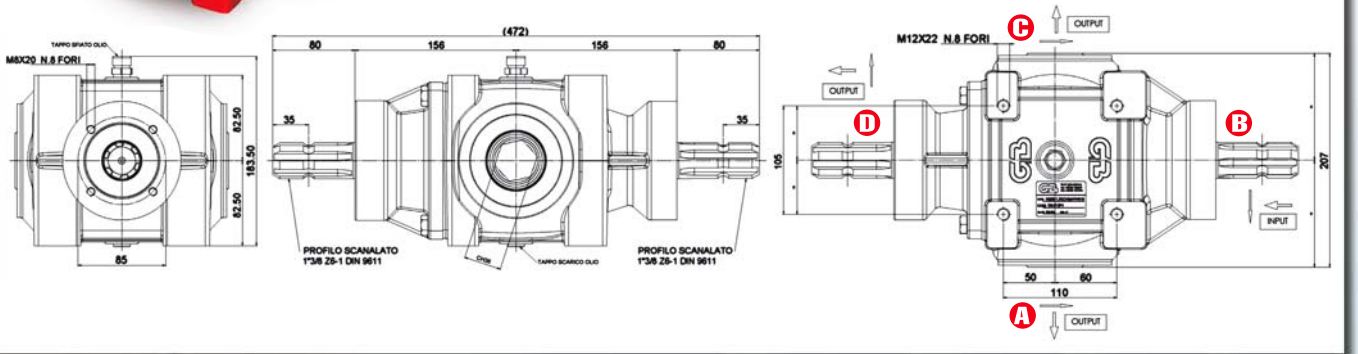

R60EX 1,1 Lt. SAE 90 — 22,7 Kg.	1,00 : 1	540	67	50	871	871	
	1,46 : 1	540	57	42	741	1081	
	1,92 : 1	540	47	36	611	1173	

R60EX1.00WCH41B5 - GB.00110

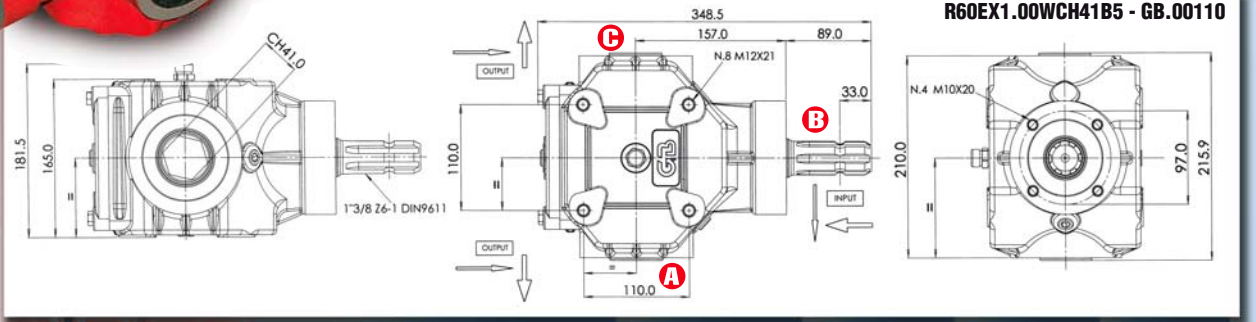

Other solutions are available on request

	GEAR RATIO	ROTATION xM INPUT	POWER HP	POWER kW	TORQUE NxM IN	TORQUE NxM OUT	OPTION
R60P	**1,46 : 1**	540	57	42	741	1081	4

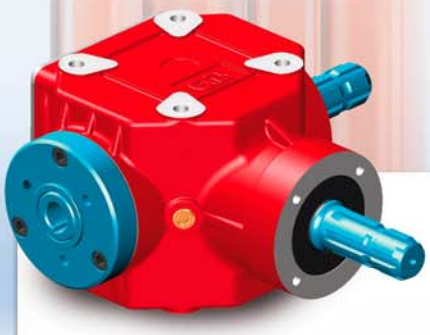

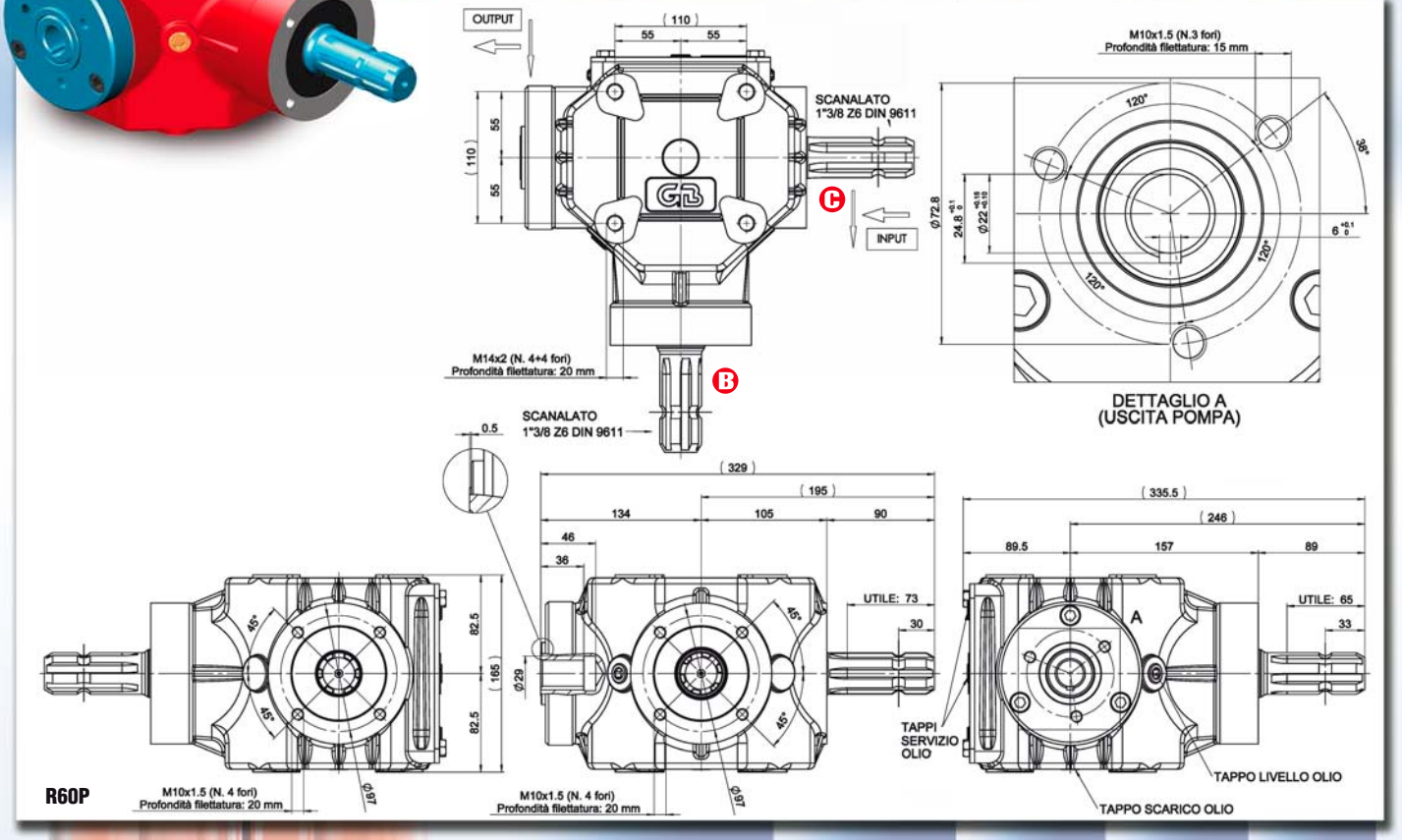

R60P

	GEAR RATIO	ROTATION xM INPUT	POWER HP	POWER kW	TORQUE NxM IN	TORQUE NxM OUT	OPTION
R105EX 1,7 Lt. SAE 90 — 30,0 Kg.	**1,00 : 1**	540	120	90	1560	1560	4
	1,00 : 1	1000	180	135	1260	1260	4

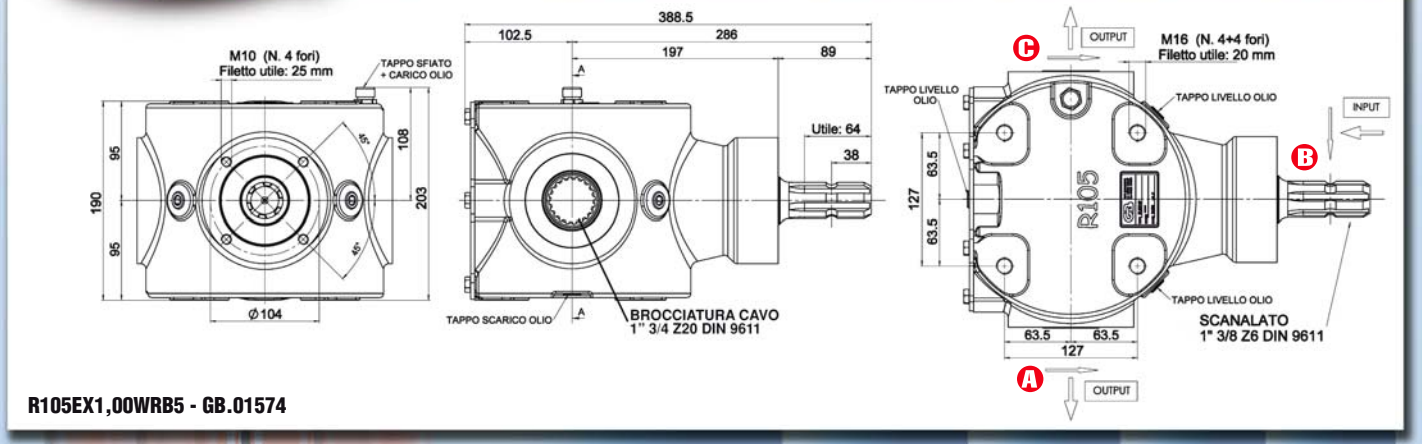

R105EX1,00WRB5 - GB.01574

Other solutions are available on request

	GEAR RATIO	ROTATION xM INPUT	POWER HP	POWER kW	TORQUE NxM IN	TORQUE NxM OUT	OPTION
R110EX (1,6 Lt. SAE 90 – 25,6 Kg.)	1,59 : 1	540	58	44	754	1198	
	1,91 : 1	540	49	37	635	1226	
	3,00 : 1	1000	52	39	364	1092	

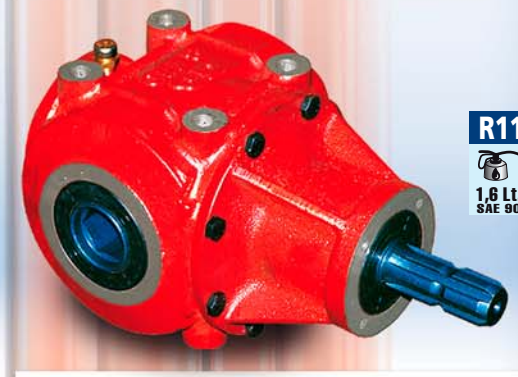

R110EX1.58CH41W - GB.00225

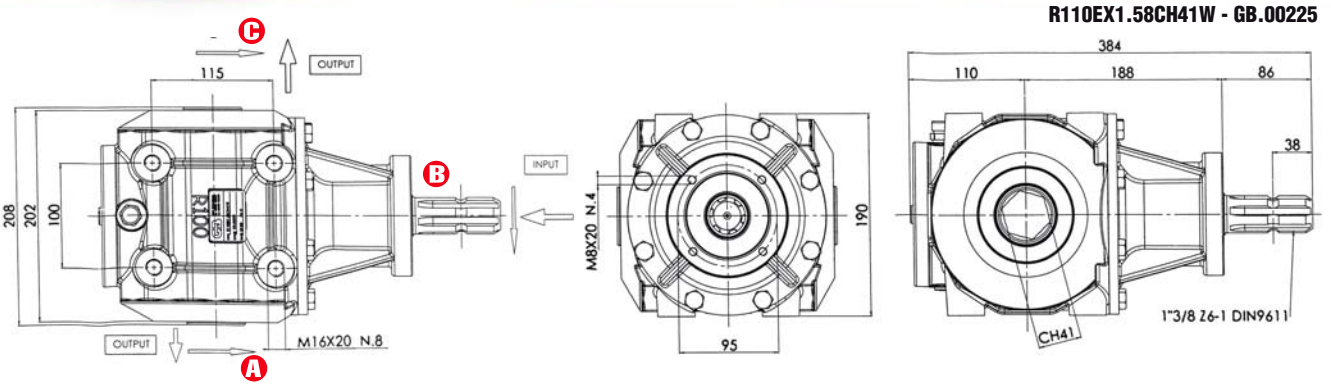

	GEAR RATIO	ROTATION xM INPUT	POWER HP	POWER kW	TORQUE NxM IN	TORQUE NxM OUT	OPTION
R115EX (3,2 Lt. SAE 90 – 53,0 Kg.)	1,68 : 1	540	105	79	1365	2293	4
	1,92 : 1	540	94	71	1222	2358	4
	3,00 : 1	1000	80	60	560	1680	4
	4,85 : 1	1000	45	34	315	1527	4

R115EX1.92WCH50B5 - GB.00301

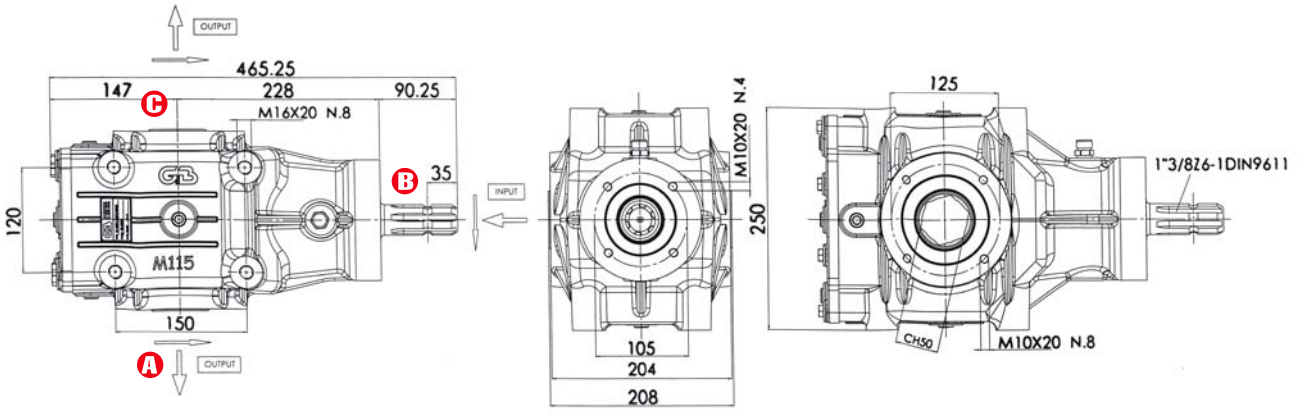

Other solutions are available on request

	GEAR RATIO	ROTATION xM INPUT	POWER HP	POWER kW	TORQUE NxM IN	TORQUE NxM OUT	OPTION
D15 11,0 Kg.	1 : 1,00	540			200	200	

D15-001 - GB.01458

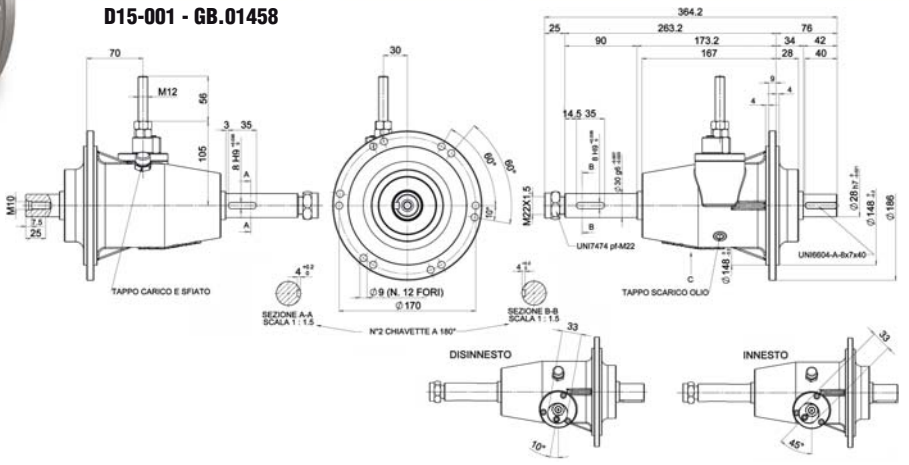

AT35	1 : 4,36	540	33	24	429	98	90°

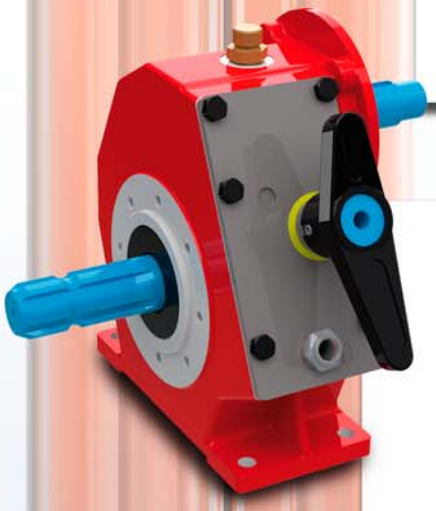

AT354.36Xd30 (1817) - GB.02458

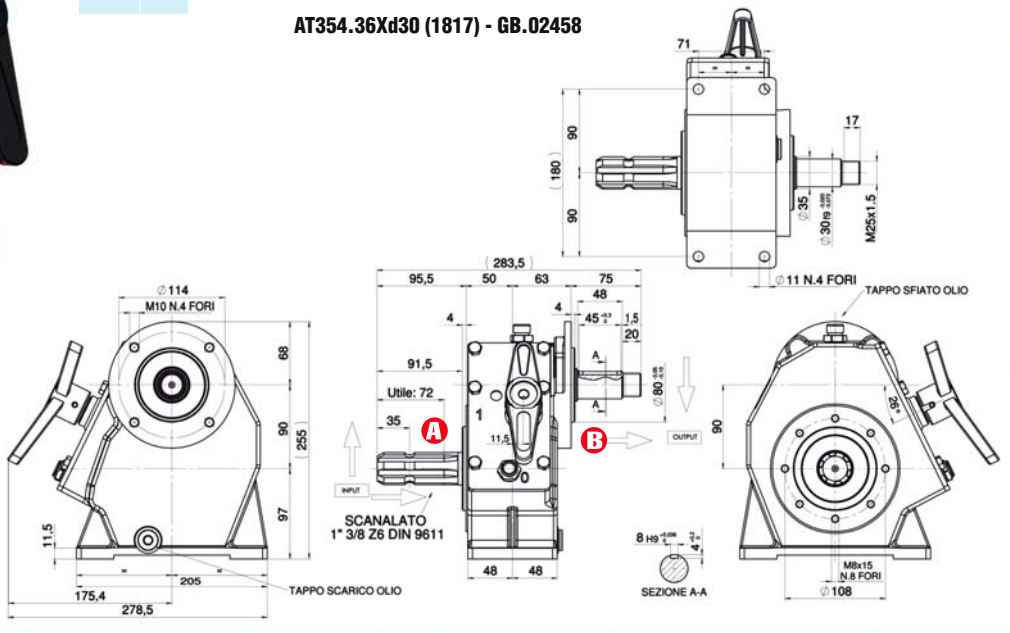

AT39 0,5 Lt. SAE 90 — 15,5 Kg.	1 : 5,60	540	23	17	303	54	
	1 : 5,30	540	24	18	312	59	
	1 : 4,30	540	28	21	364	84	

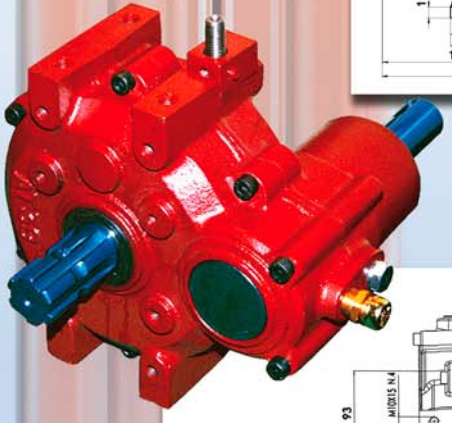

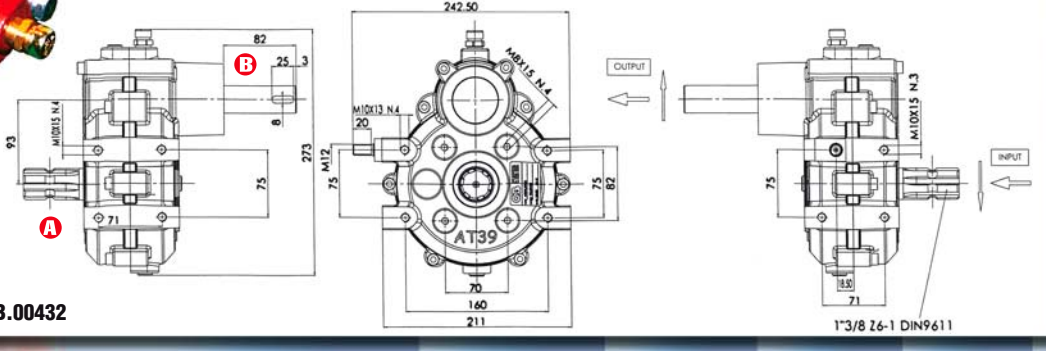

AT395.30WX - GB.00432

Other solutions are available on request

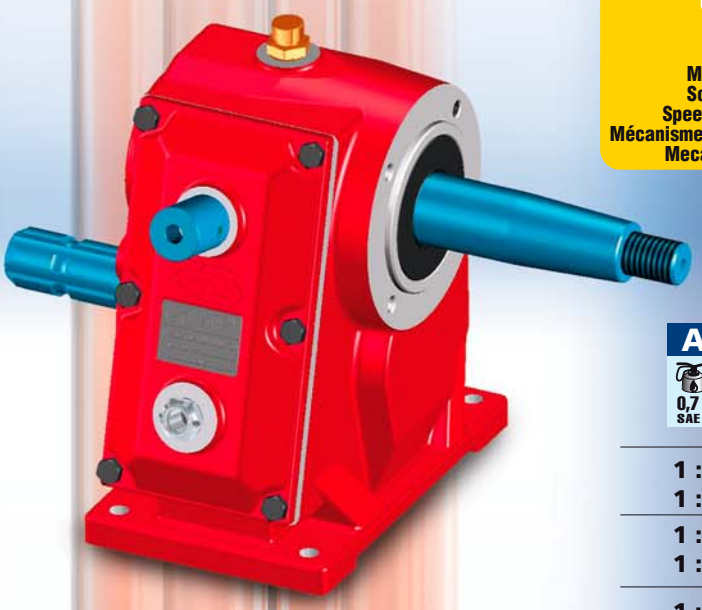

52° 90°

Meccanismo leva-cambio
Schalthebelmechanismus
Speed change lever mechanism
Mécanisme levier de changement de vitesse
Mecanismo palanca de cambio

Scatola ad ingranaggi con ingranaggi arrotondati per un migliore ingranamento.
Getriebe mit abgerundeten Zahnrädern zum besseren Zahneingriff.
Gearbox with round gears so to obtain a better mesh engagement.
Boîtier d'engrenages avec engrenages arrondis pour obtenir un engrènement meilleur.
Cajas de engranajes con engranajes redondados para mejor engranaje.

AT46

0,7 Lt. SAE 90 — 23,0 Kg.

GEAR RATIO	ROTATION xM INPUT	POWER HP	POWER kW	TORQUE IN	TORQUE OUT	OPTION
1 : 4,50	540	35	27	455	101	52° 90°
1 : 3,12		40	30	520	166	
1 : 5,00	540	30	23	390	78	52° 90°
1 : 4,00		38	29	494	123	
1 : 5,50	540	30	23	390	78	52° 90°
1 : 4,00		38	29	494	123	
1 : 4,50	540	35	27	455	101	52° 90°
1 : 3,57		40	30	520	145	

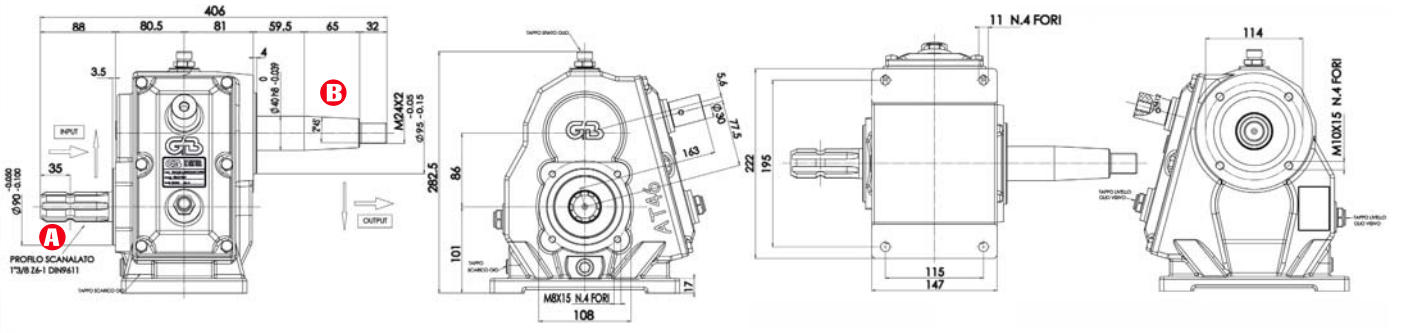

Scatola con foratura di fissaggio speciale su specifiche del Cliente

AT46-3,50-4,50WXC0d40 - GB.01284

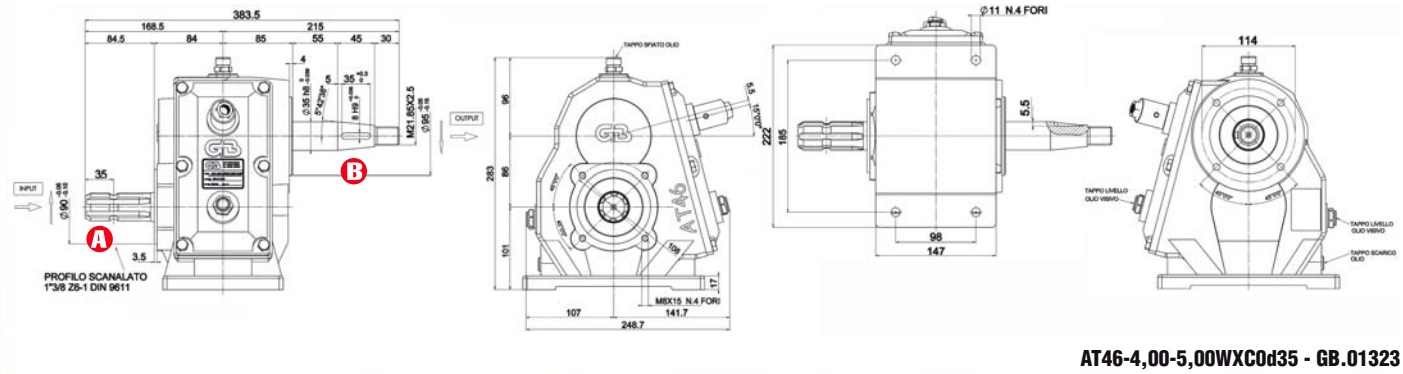

AT46-4,00-5,00WXC0d35 - GB.01323

Other solutions are available on request

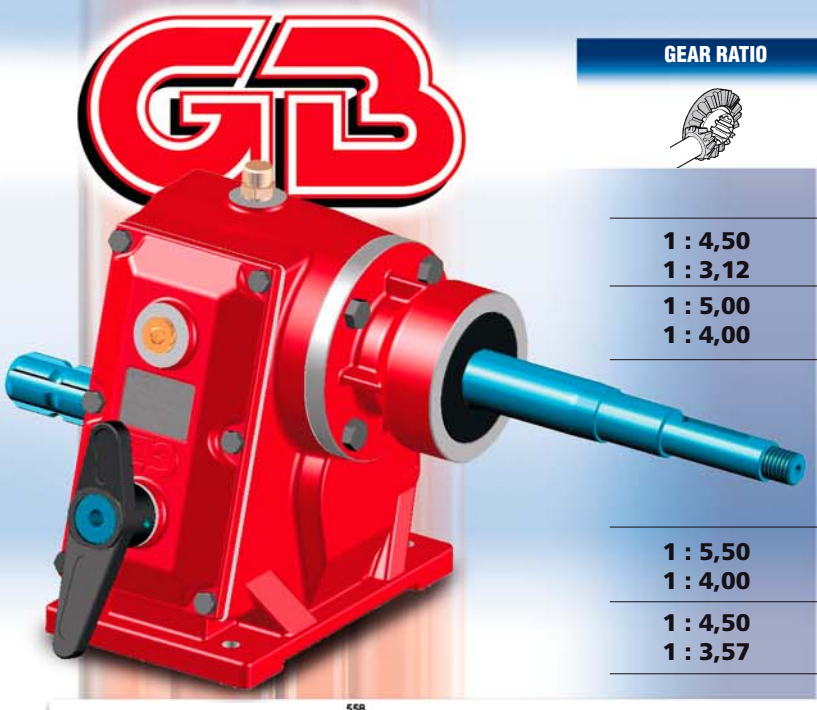

GEAR RATIO	ROTATION xM INPUT	POWER HP	POWER kW	TORQUE NxM IN	TORQUE NxM OUT	OPTION
1 : 4,50 **1 : 3,12**	540	35 40	27 30	455 520	101 166	52° 90°
1 : 5,00 **1 : 4,00**	540	30 38	23 29	390 494	78 123	52° 90°
	AT46/1 0,7 Lt. SAE 90 — 27,3 Kg.					
1 : 5,50 **1 : 4,00**	540	30 38	23 29	390 494	78 123	52° 90°
1 : 4,50 **1 : 3,57**	540	35 40	27 30	455 520	101 145	52° 90°

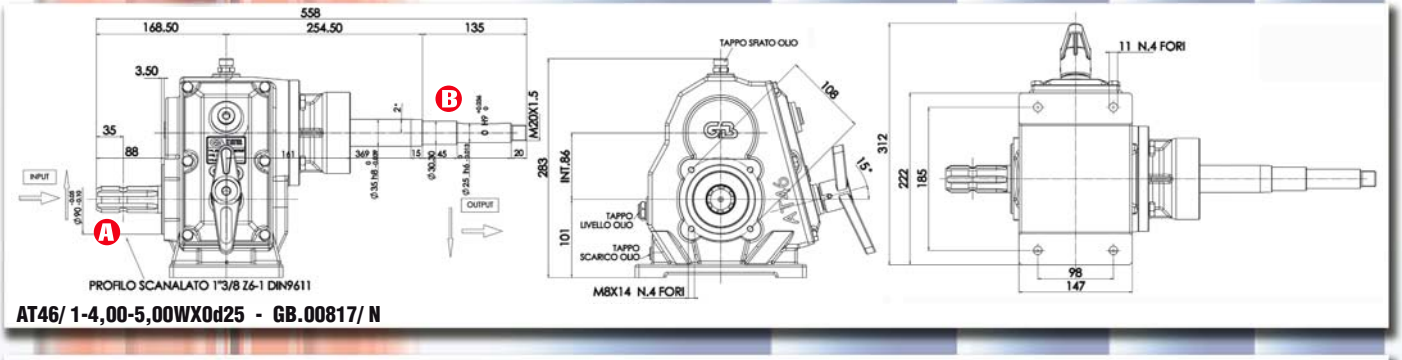

AT46/ 1-4,00-5,00WX0d25 - GB.00817/ N

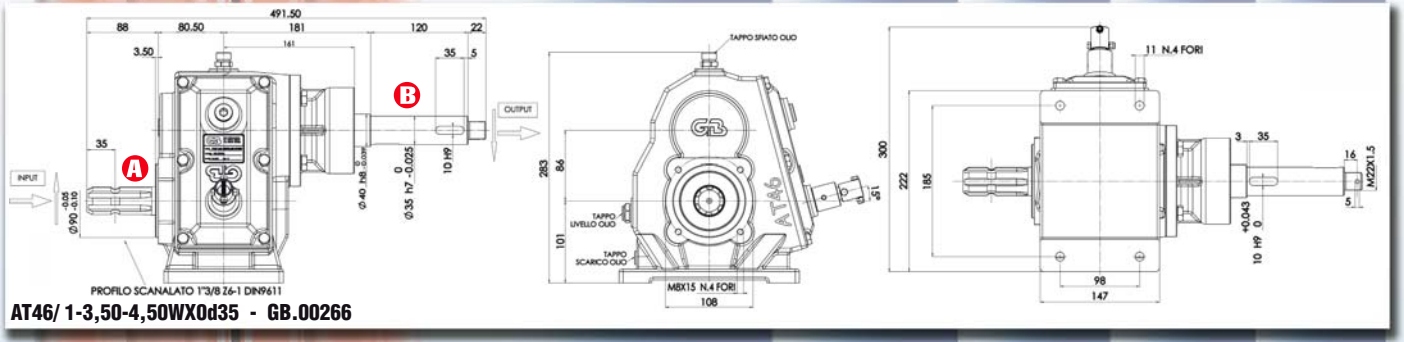

AT46/ 1-3,50-4,50WX0d35 - GB.00266

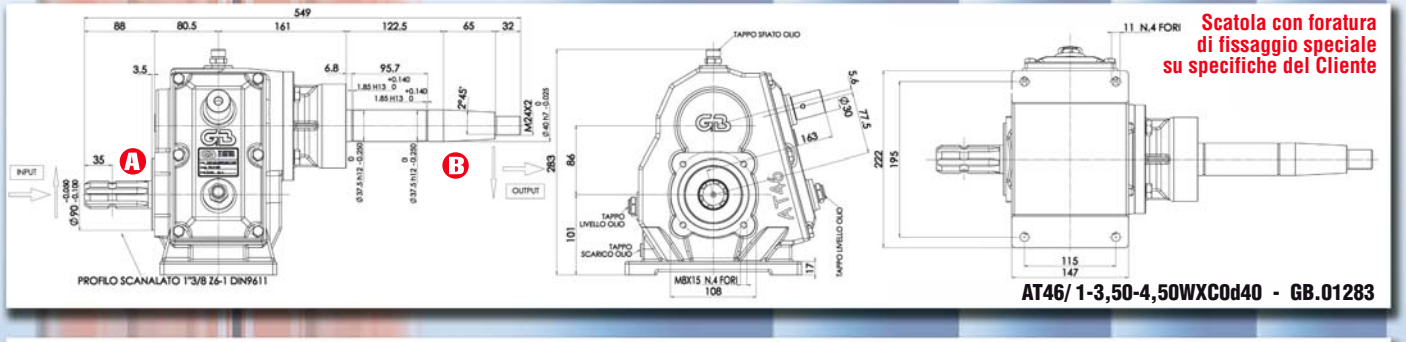

Scatola con foratura di fissaggio speciale su specifiche del Cliente

AT46/ 1-3,50-4,50WXC0d40 - GB.01283

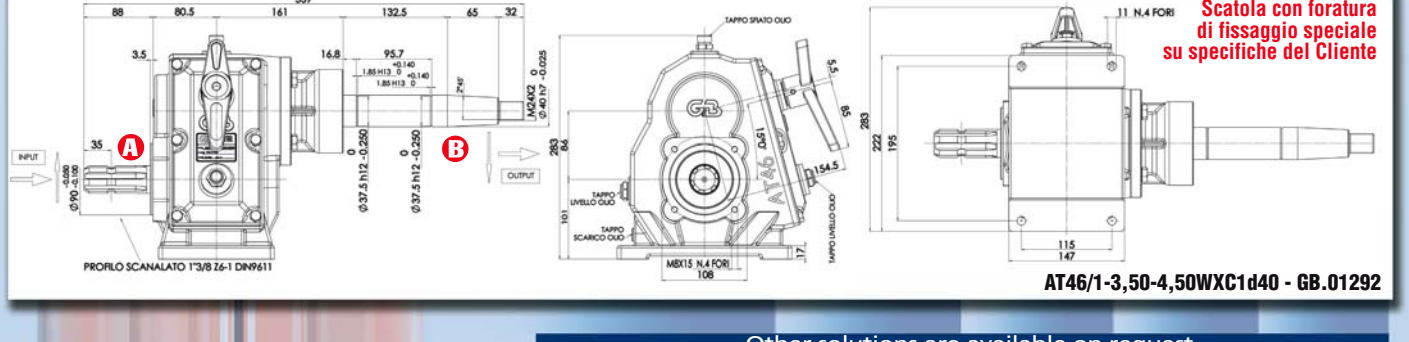

Scatola con foratura di fissaggio speciale su specifiche del Cliente

AT46/1-3,50-4,50WXC1d40 - GB.01292

Other solutions are available on request

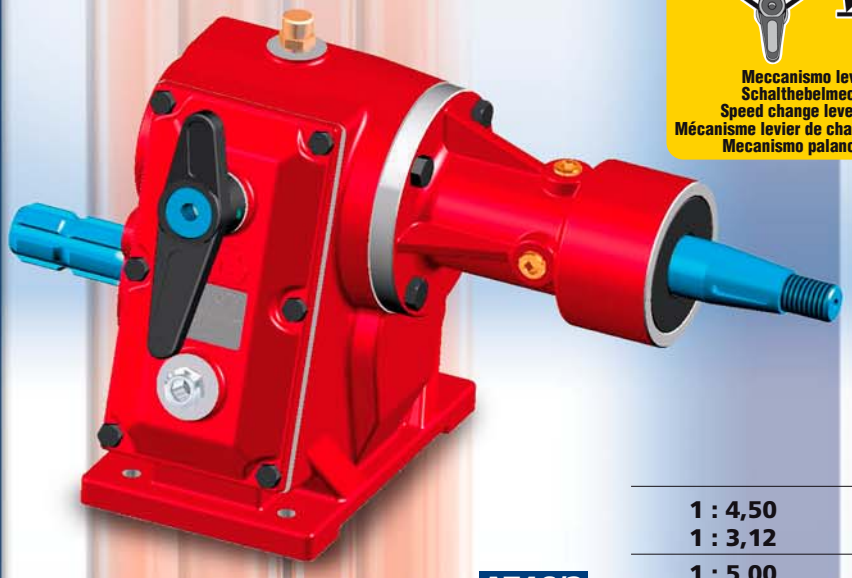

AT46/2

1,3 Lt. SAE 90 — 31,7 Kg.

GEAR RATIO	ROTATION xM INPUT	POWER HP	POWER kW	TORQUE IN	TORQUE OUT	OPTION
1 : 4,50 1 : 3,12	540	35 40	27 30	455 520	101 166	52° 90°
1 : 5,00 1 : 4,00	540	30 38	23 29	390 494	78 123	52° 90°
1 : 5,50 1 : 4,00	540	30 38	23 29	390 494	78 123	52° 90°
1 : 4,50 1 : 3,57	540	35 40	27 30	455 520	101 145	52° 90°

52° 90°

Meccanismo leva-cambio
Schalthebelmechanismus
Speed change lever mechanism
Mécanisme levier de changement de vitesse
Mecanismo palanca de cambio

Scatola ad ingranaggi con ingranaggi arrotondati per un migliore ingranamento.
Getriebe mit abgerundeten Zahnrädern zum besseren Zahneingriff.
Gearbox with round gears so to obtain a better mesh engagement.
Boîtier d'engrenages avec engrenages arrondis pour obtenir un engrènement meilleur.
Cajas de engranajes con engranajes redondados para mejor engranaje.

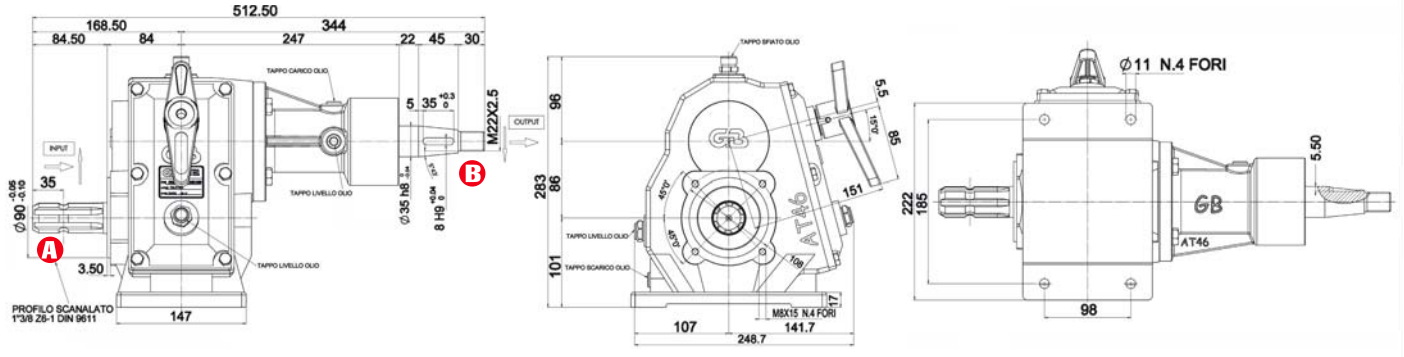

AT46/2-4,00-5,00WXC0d35 - GB.01322

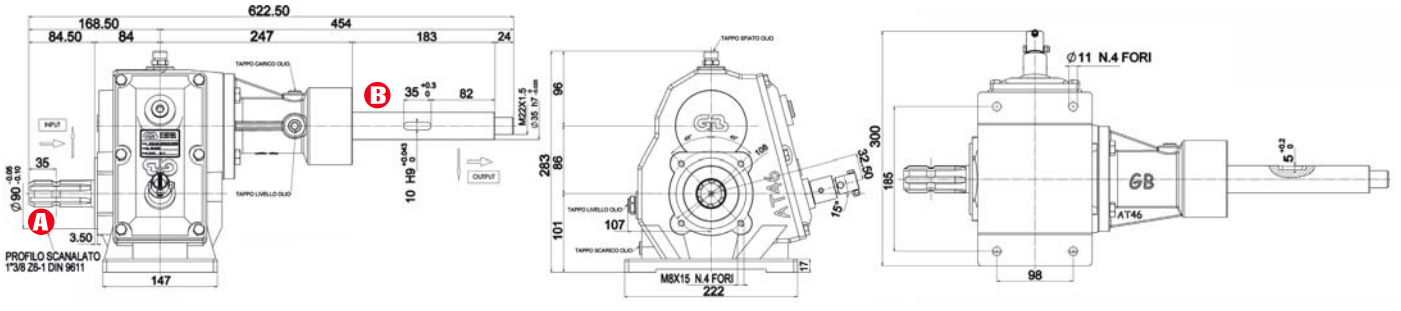

AT46/2-3,50-4,50WX0d35 - GB.00267

Other solutions are available on request

GEAR RATIO	ROTATION xM INPUT	POWER HP	POWER kW	TORQUE NxM IN	TORQUE NxM OUT	OPTION
AT53 1,0 Lt. SAE 90 — 23,0 Kg.						
1 : 5,00	540	40	30	520	104	52° 90°
1 : 3,46		45	34	585	169	
1 : 5,00	540	40	30	520	104	52° 90°
1 : 5,25	540	40	30	520	99	52° 90°
1 : 4,15		45	34	585	141	
1 : 5,25	540	40	30	520	100	52° 90°
1 : 3,46		45	34	585	170	

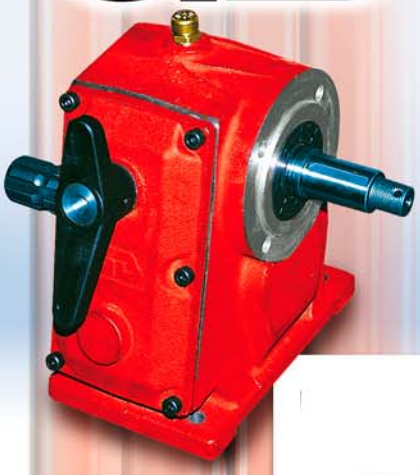

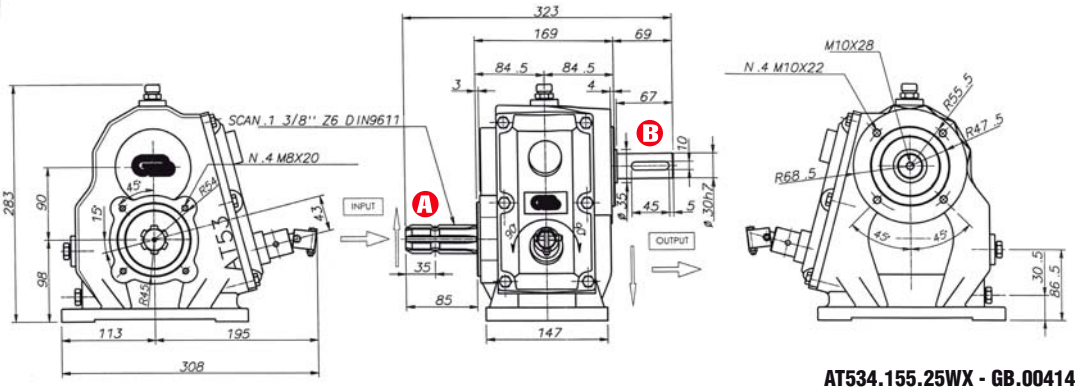

AT534.155.25WX - GB.00414

52° 90°

Meccanismo leva-cambio
Schalthebelmechanismus
Speed change lever mechanism
Mécanisme levier de changement de vitesse
Mecanismo palanca de cambio

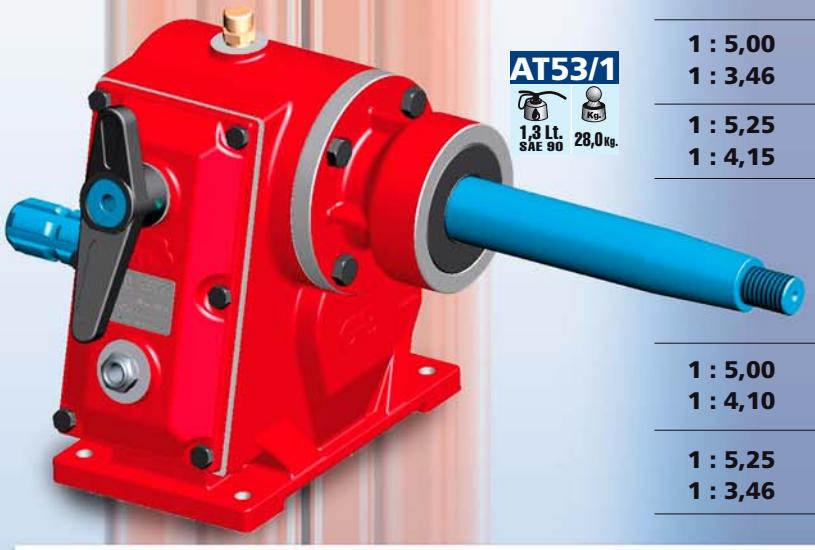

GEAR RATIO	ROTATION xM INPUT	POWER HP	POWER kW	TORQUE NxM IN	TORQUE NxM OUT	OPTION
AT53/1 1,3 Lt. SAE 90 — 28,0 Kg.						
1 : 5,00	540	40	30	520	104	52° 90°
1 : 3,46		45	34	585	169	
1 : 5,25	540	40	30	520	99	52° 90°
1 : 4,15		45	34	585	141	
1 : 5,00	540	40	30	520	100	52° 90°
1 : 4,10		45	34	585	170	
1 : 5,25	540	40	30	520	100	52° 90°
1 : 3,46		45	34	585	170	

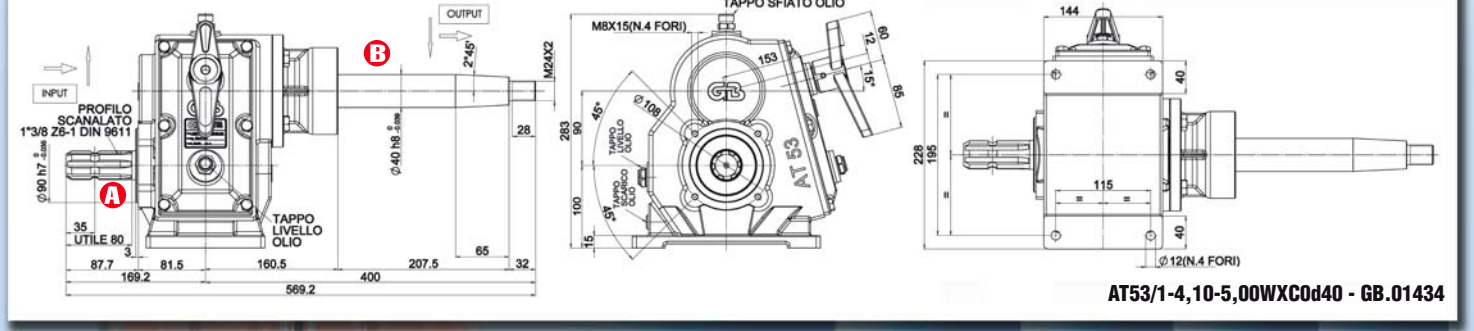

AT53/1-4,10-5,00WXC0d40 - GB.01434

Other solutions are available on request

AT55

1,2 Lt. SAE 90 — 24,0 Kg.

GEAR RATIO	ROTATION xM INPUT	POWER HP	POWER kW	TORQUE NxM IN	TORQUE NxM OUT	OPTION
1 : 7,450	540	30	22	389	53	52° 90°
1 : 4,125	540	50	38	650	157	52° 90°
1 : 3,000	540	44	33	572	190	52° 90°
1 : 4,000	540	50	38	650	157	
1 : 3,600	540	50	38	650	180	52° 90°
1 : 4,000	540	50	38	650	157	

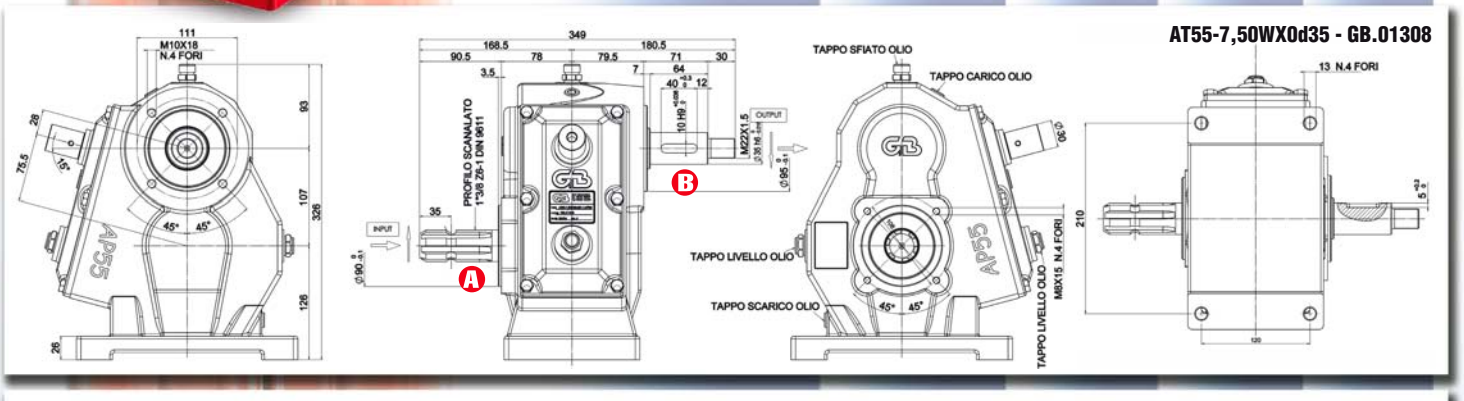

AT55-7,50WX0d35 - GB.01308

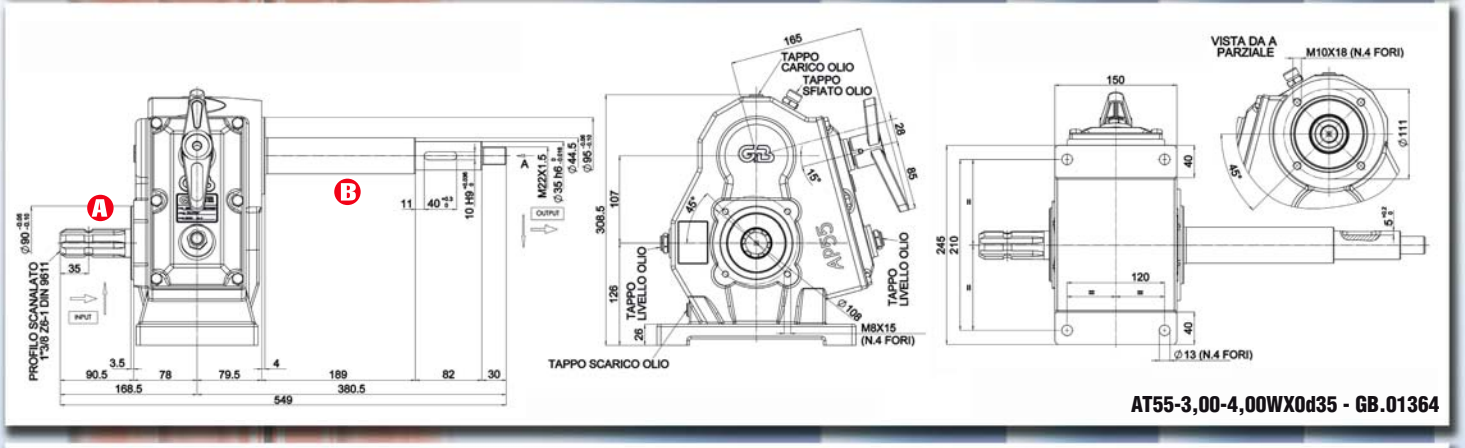

AT55-3,00-4,00WX0d35 - GB.01364

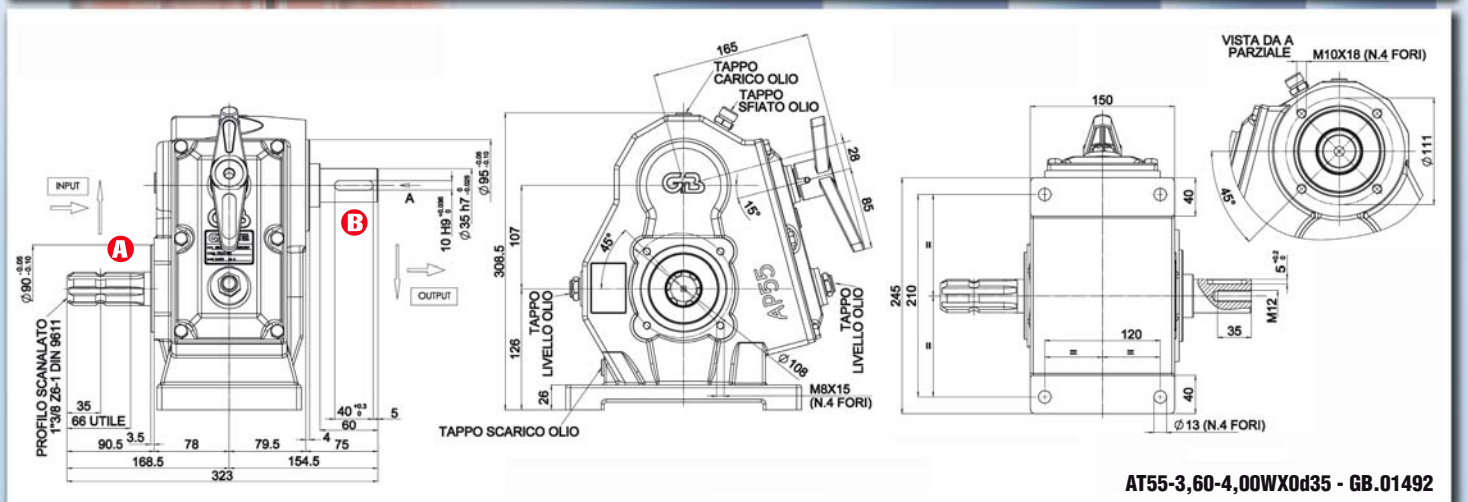

AT55-3,60-4,00WX0d35 - GB.01492

Other solutions are available on request

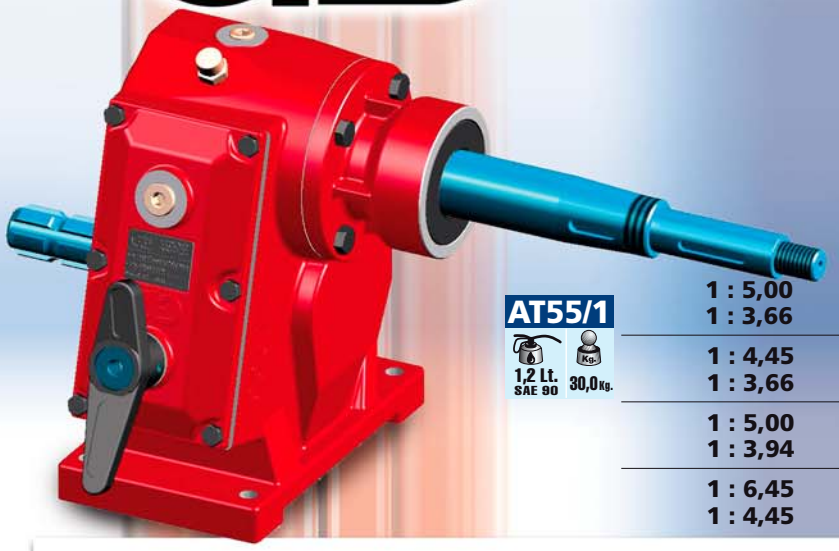

GEAR RATIO	ROTATION xM INPUT	POWER HP	POWER kW	TORQUE NxM IN	TORQUE NxM OUT	OPTION
AT55/1 1,2 Lt. SAE 90 — 30,0 Kg.						
1 : 5,00	540	45	34	585	117	52° 90°
1 : 3,66		50	38	650	177	
1 : 4,45	540	45	34	585	131	52° 90°
1 : 3,66		50	38	650	177	
1 : 5,00	540	45	34	585	117	52° 90°
1 : 3,94		50	38	650	165	
1 : 6,45	540	35	27	455	70	52° 90°
1 : 4,45		45	34	585	131	

52° 90°

Meccanismo leva-cambio
Schalthebelmechanismus
Speed change lever mechanism
Mécanisme levier de changement de vitesse
Mecanismo palanca de cambio

AT55/1-3,60-4,50WXC0d45 - GB.00818/N

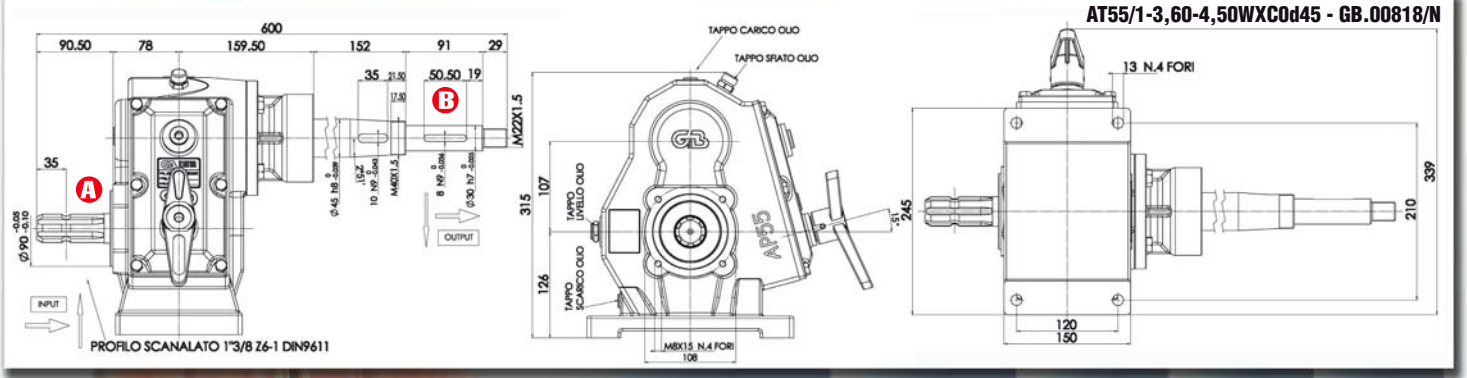

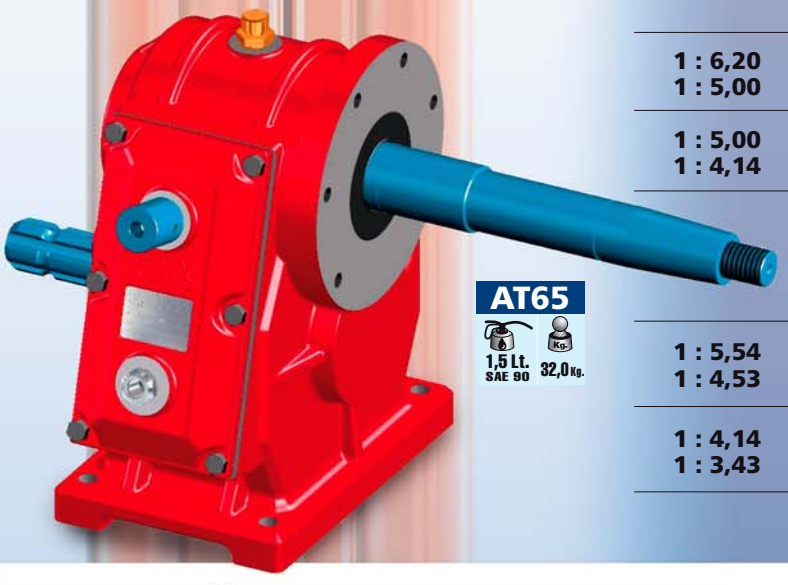

1 : 6,20	540	60	45	780	126	52° 90°
1 : 5,00		65	49	845	169	
1 : 5,00	540	65	49	845	169	52° 90°
1 : 4,14		67	51	871	210	
AT65 1,5 Lt. SAE 90 — 32,0 Kg.						
1 : 5,54	540	65	49	845	152	52° 90°
1 : 4,53		67	51	871	192	
1 : 4,14	540	67	51	871	210	52° 90°
1 : 3,43		67	51	871	254	

AT65-3,40-4,50WXC0d40 - GB.01288

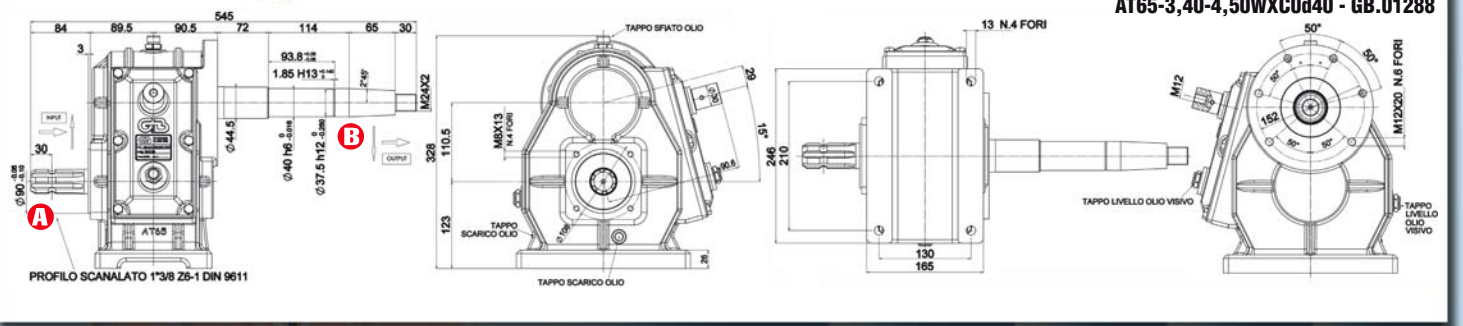

Other solutions are available on request

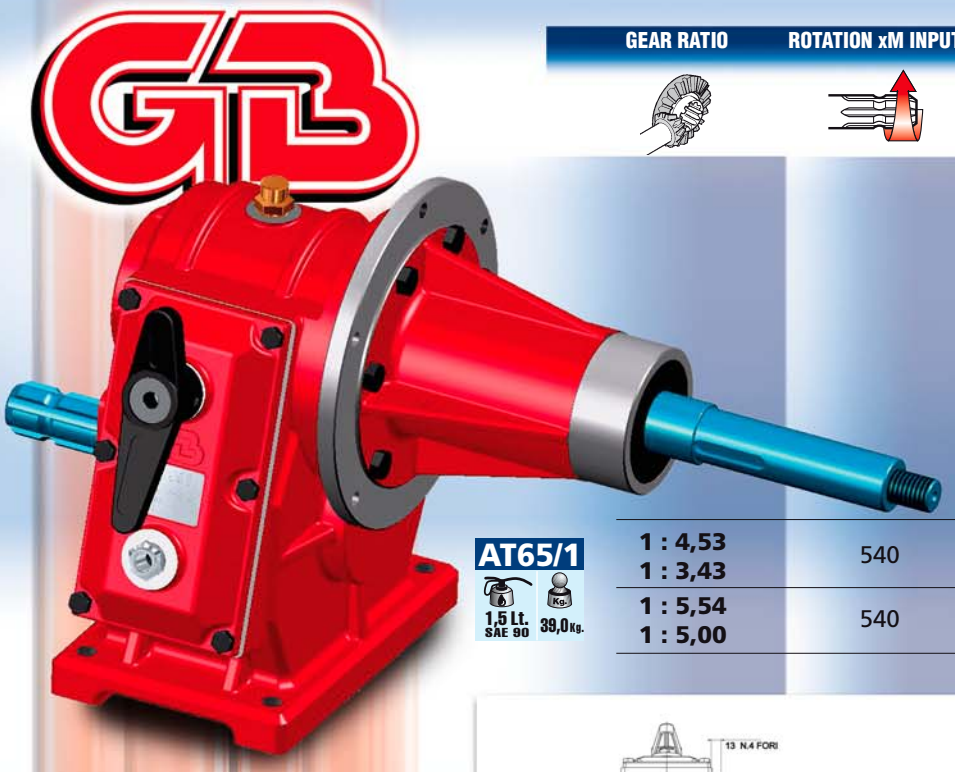

GEAR RATIO	ROTATION xM INPUT	POWER HP	POWER kW	TORQUE NxM IN	TORQUE NxM OUT	OPTION
AT65/1 1,5 Lt. SAE 90 — 39,0 Kg.						
1 : 4,53	540	65	49	845	186	52° 90°
1 : 3,43		67	51	871	254	
1 : 5,54	540	65	49	845	152	52° 90°
1 : 5,00		65	49	845	169	

52° 90°

Meccanismo leva-cambio
Schalthebelmechanismus
Speed change lever mechanism
Mécanisme levier de changement de vitesse
Mecanismo palanca de cambio

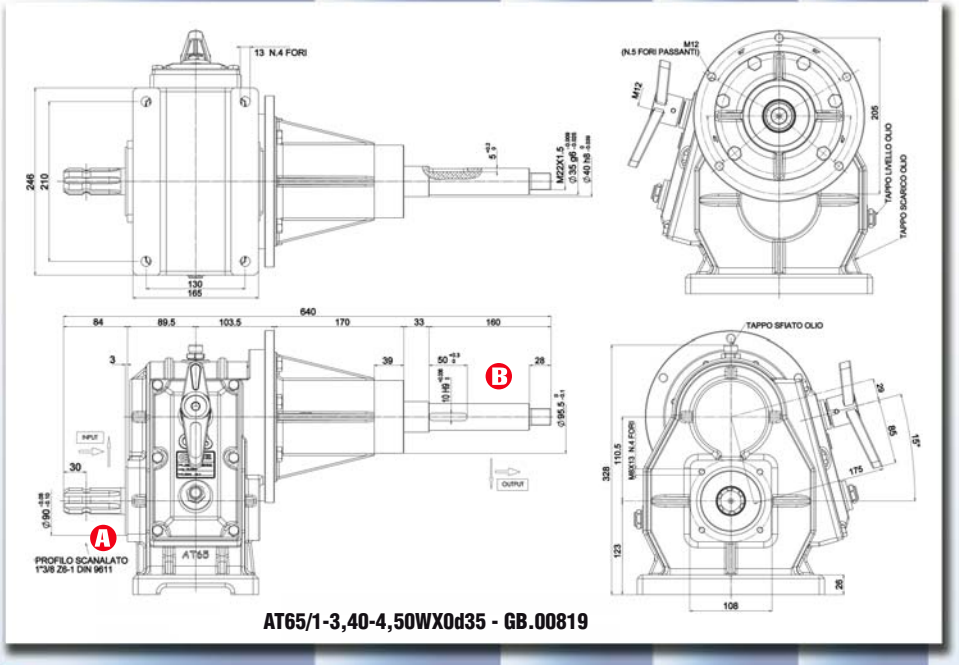

AT65/1-3,40-4,50WX0d35 - GB.00819

AT65/3 1,5 Lt. SAE 90 — 39,0 Kg.						
1 : 7,00	540	50	38	648	93	52° 90°
1 : 7,50						

AT65_3-7,00-7,50WXC0d35 90° (1385) - GB.00180

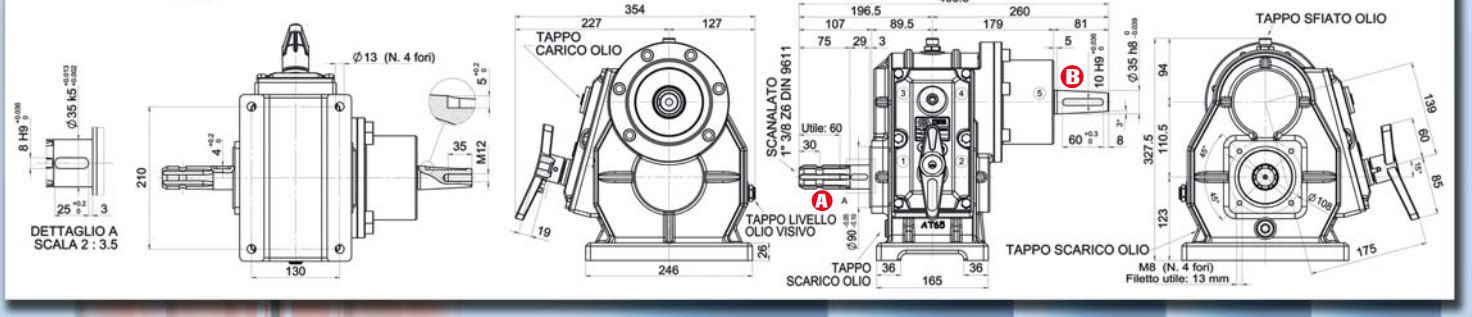

Other solutions are available on request

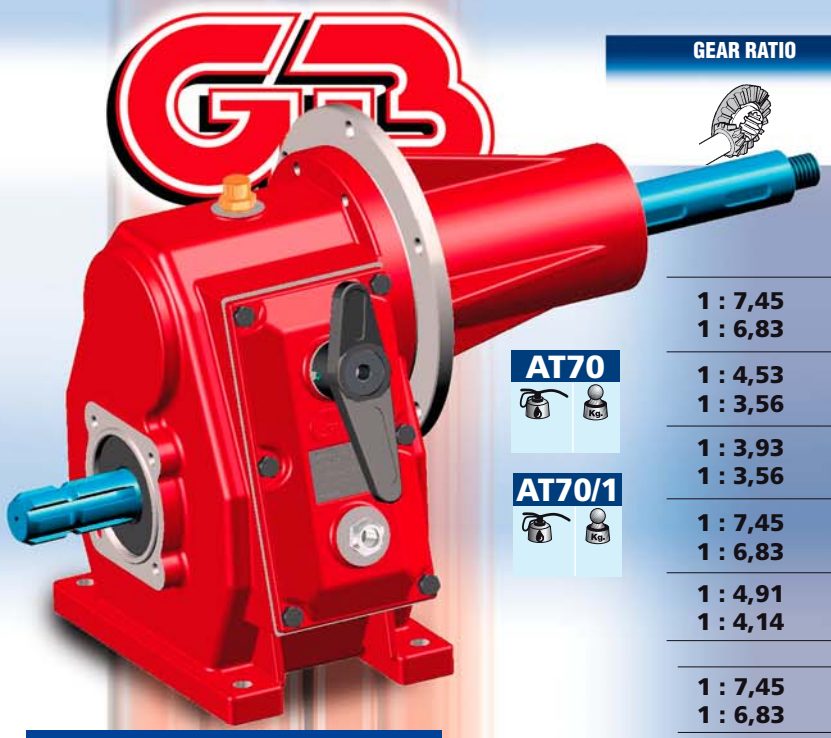

AT70

AT70/1

AT70/2

1,8 Lt. SAE 90 — 45,5 Kg.

Scatola ad ingranaggi con ingranaggi arrotondati per un migliore ingranamento.
Getriebe mit abgerundeten Zahnrädern zum besseren Zahneingriff.
Gearbox with round gears so to obtain a better mesh engagement.
Boîtier d'engrenages avec engrenages arrondis pour obtenir un engrènement meilleur.
Cajas de engranajes con engranajes redondados para mejor engranaje.

GEAR RATIO	ROTATION xM INPUT	POWER HP	POWER kW	TORQUE NxM IN	TORQUE NxM OUT	OPTION
1 : 7,45	540	45	34	585	78	52° 90°
1 : 6,83		52	39	676	99	
1 : 4,53	540	70	53	910	201	52° 90°
1 : 3,56		70	53	910	255	
1 : 3,93	540	70	53	910	231	52° 90°
1 : 3,56		70	53	910	255	
1 : 7,45	540	45	34	585	78	52° 90°
1 : 6,83		52	39	676	99	
1 : 4,91	540	69	52	897	182	52° 90°
1 : 4,14		70	53	910	220	
1 : 7,45	540	45	34	585	78	52° 90°
1 : 6,83		52	39	676	99	
1 : 4,53	540	70	53	910	201	52° 90°
1 : 3,56		70	53	910	255	
1 : 3,93	540	70	53	910	231	52° 90°
1 : 3,56		70	53	910	255	
1 : 7,45	540	45	34	585	78	52° 90°
1 : 6,83		52	39	676	99	
1 : 4,91	540	69	52	897	182	52° 90°
1 : 4,14		70	53	910	220	

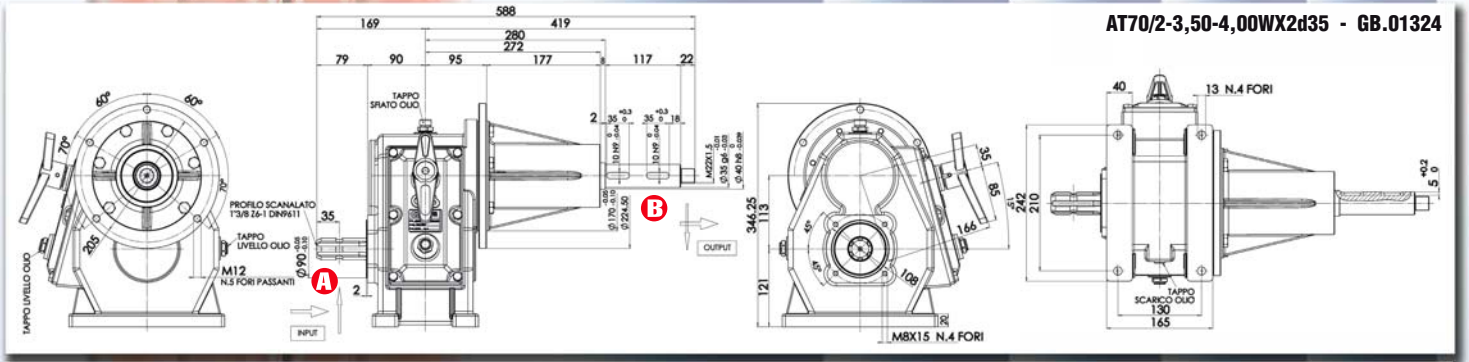

AT70/2-3,50-4,00WX2d35 - GB.01324

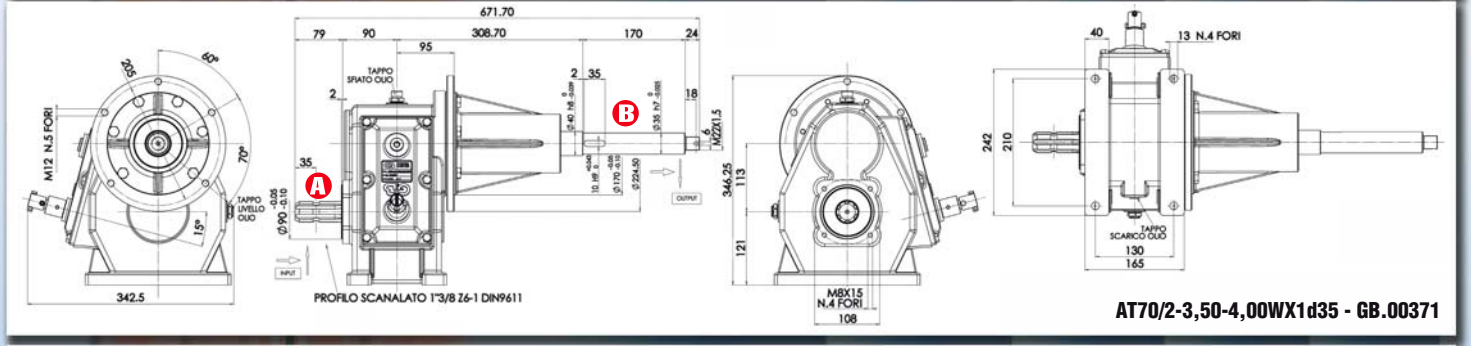

AT70/2-3,50-4,00WX1d35 - GB.00371

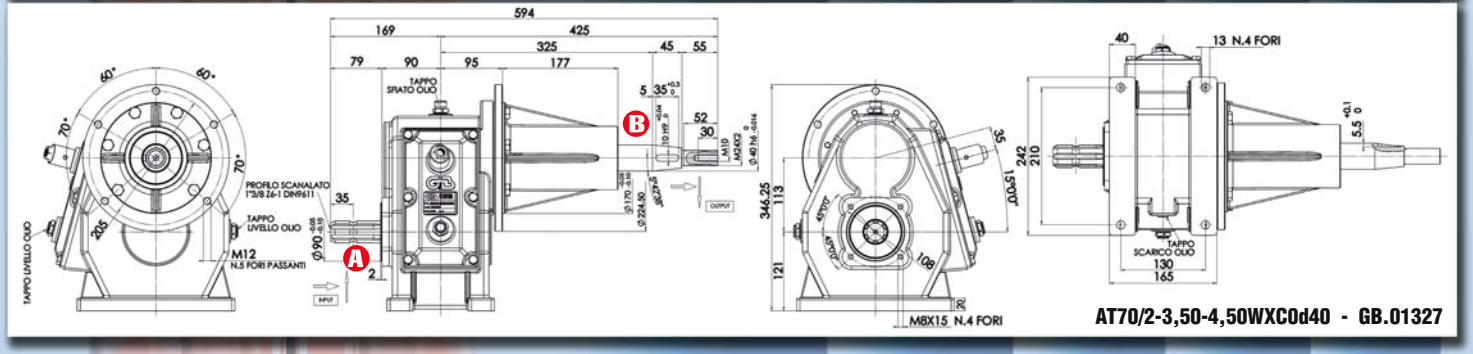

AT70/2-3,50-4,50WXC0d40 - GB.01327

Other solutions are available on request

AT70

GEAR RATIO	ROTATION xM INPUT	POWER HP	POWER kW	TORQUE NxM IN	TORQUE NxM OUT	OPTION
1 : 7,45	540	45	34	585	78	52° 90°
1 : 6,83		52	39	676	99	
1 : 4,53	540	70	53	910	201	52° 90°
1 : 3,56		70	53	910	255	
1 : 3,93	540	70	53	910	231	52° 90°
1 : 3,56		70	53	910	255	
1 : 7,45	540	45	34	585	78	52° 90°
1 : 6,83		52	39	676	99	
1 : 4,91	540	69	52	897	182	52° 90°
1 : 4,14		70	53	910	220	
1 : 7,45	540	45	34	585	78	52° 90°
1 : 6,83		52	39	676	99	
1 : 4,53	540	70	53	910	201	52° 90°
1 : 3,56		70	53	910	255	
1 : 3,93	540	70	53	910	231	52° 90°
1 : 3,56		70	53	910	255	
1 : 7,45	540	45	34	585	78	52° 90°
1 : 6,83		52	39	676	99	
1 : 4,91	540	69	52	897	182	52° 90°
1 : 4,14		70	53	910	220	

Scatola ad ingranaggi con ingranaggi arrotondati per un migliore ingranamento.
Getriebe mit abgerundeten Zahnrädern zum besseren Zahneingriff.
Gearbox with round gears so to obtain a better mesh engagement.
Boîtier d'engrenages avec engrenages arrondis pour obtenir un engrènement meilleur.
Cajas de engranajes con engranajes redondados para mejor engranaje.

AT704,14-4,90WX0d30 (1817) - GB.02456

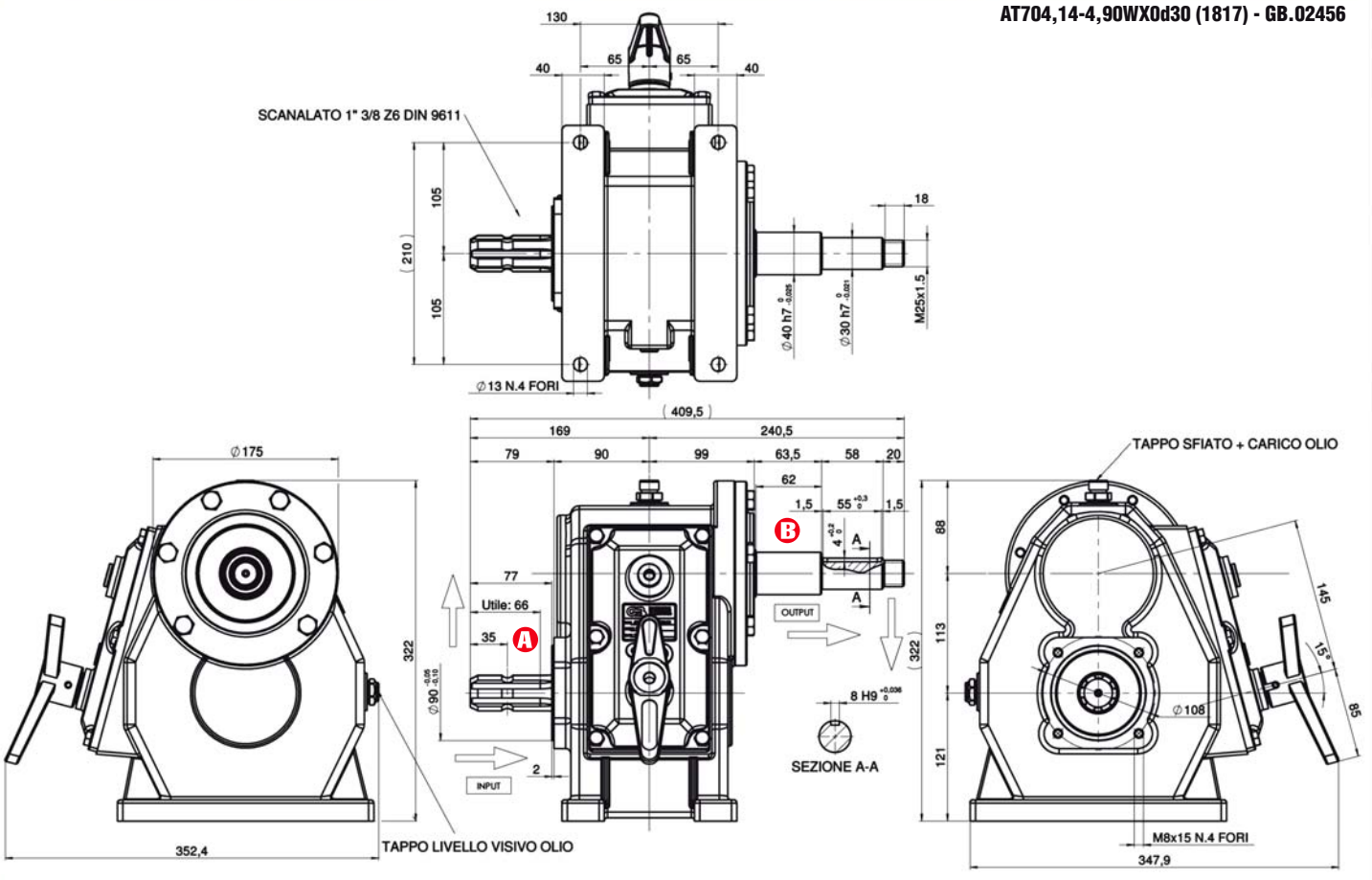

Other solutions are available on request

AT70

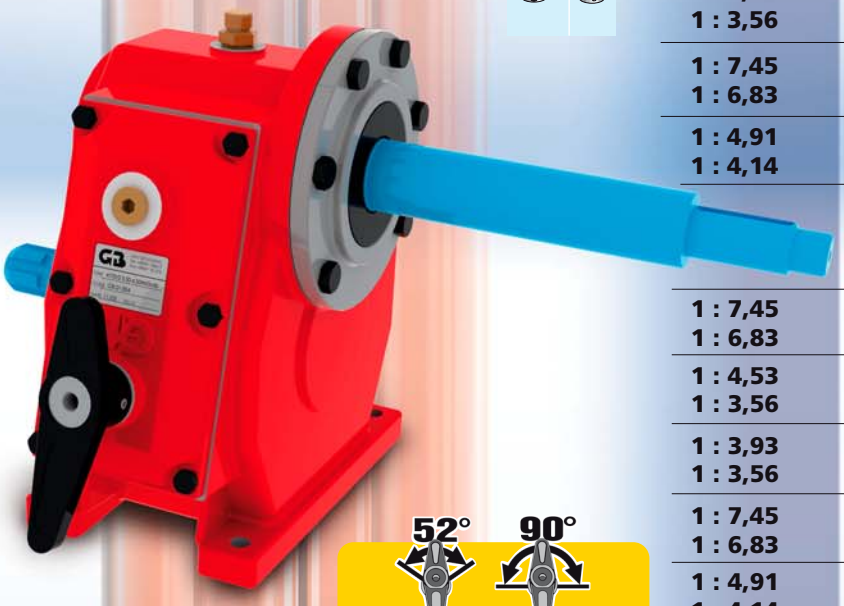

GEAR RATIO	ROTATION xM INPUT	POWER HP	POWER kW	TORQUE NxM IN	TORQUE NxM OUT	OPTION
1 : 7,45	540	45	34	585	78	52° 90°
1 : 6,83		52	39	676	99	
1 : 4,53	540	70	53	910	201	52° 90°
1 : 3,56		70	53	910	255	
1 : 3,93	540	70	53	910	231	52° 90°
1 : 3,56		70	53	910	255	
1 : 7,45	540	45	34	585	78	52° 90°
1 : 6,83		52	39	676	99	
1 : 4,91	540	69	52	897	182	52° 90°
1 : 4,14		70	53	910	220	
1 : 7,45	540	45	34	585	78	52° 90°
1 : 6,83		52	39	676	99	
1 : 4,53	540	70	53	910	201	52° 90°
1 : 3,56		70	53	910	255	
1 : 3,93	540	70	53	910	231	52° 90°
1 : 3,56		70	53	910	255	
1 : 7,45	540	45	34	585	78	52° 90°
1 : 6,83		52	39	676	99	
1 : 4,91	540	69	52	897	182	52° 90°
1 : 4,14		70	53	910	220	

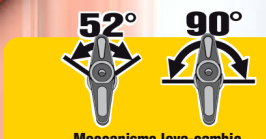

Meccanismo leva-cambio
Schalthebelmechanismus
Speed change lever mechanism
Mécanisme levier de changement de vitesse
Mecanismo palanca de cambio

AT703,90-4,90WX0d30 LUNGO (1817) - GB.02457

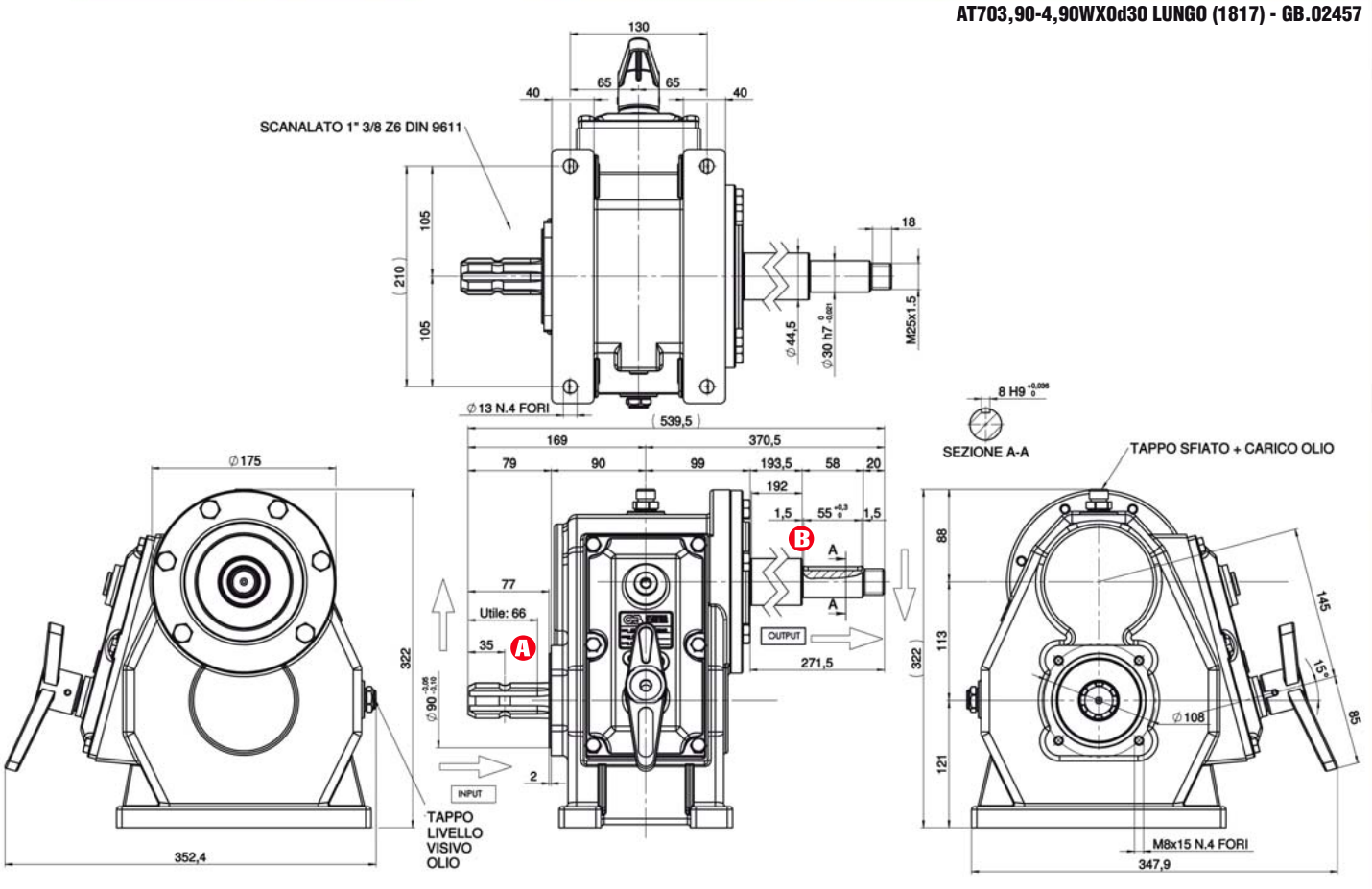

Other solutions are available on request

GEAR RATIO	ROTATION xM INPUT	POWER		TORQUE		OPTION
		HP	kW	NxM IN	NxM OUT	

Scatola ad ingranaggi con ingranaggi arrotondati per un migliore ingranamento.
Getriebe mit abgerundeten Zahnrädern zum besseren Zahneingriff.
Gearbox with round gears so to obtain a better mesh engagement.
Boîtier d'engrenages avec engrenages arrondis pour obtenir un engrènement meilleur.
Cajas de engranajes con engranajes redondados para mejor engranaje.

AT70/6

44,0 Kg.

1 : 3,56	540	70	53	910	255	52° 90°
1 : 3,93		70	53	910	230	

52° 90°

Meccanismo leva-cambio
Schalthebelmechanismus
Speed change lever mechanism
Mécanisme levier de changement de vitesse
Mecanismo palanca de cambio

AT70/6-3,50-4,00WX0d30 - GB.01433

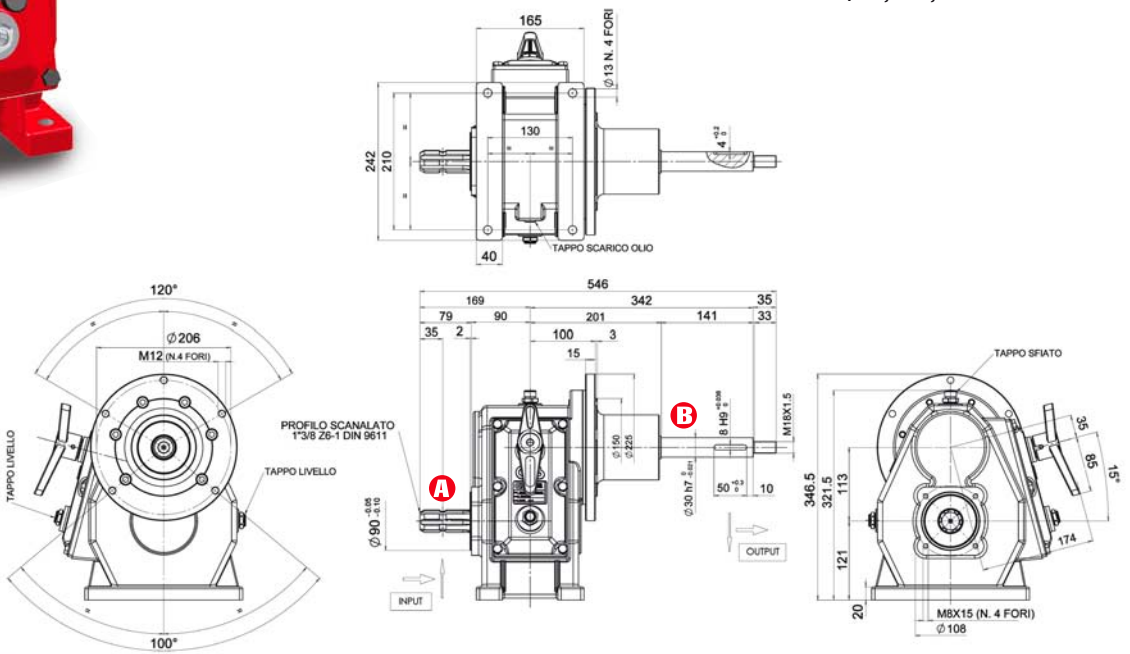

AT48

1 : 3,50	540	57	42	741	213	
1 : 4,50					165	

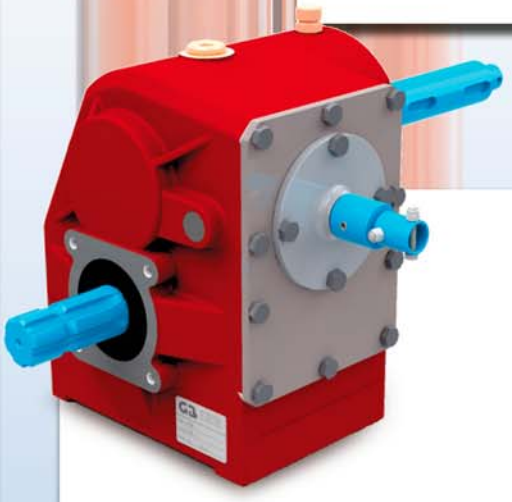

AT48#3,50-4,50WXd35 (272) - GB.02672

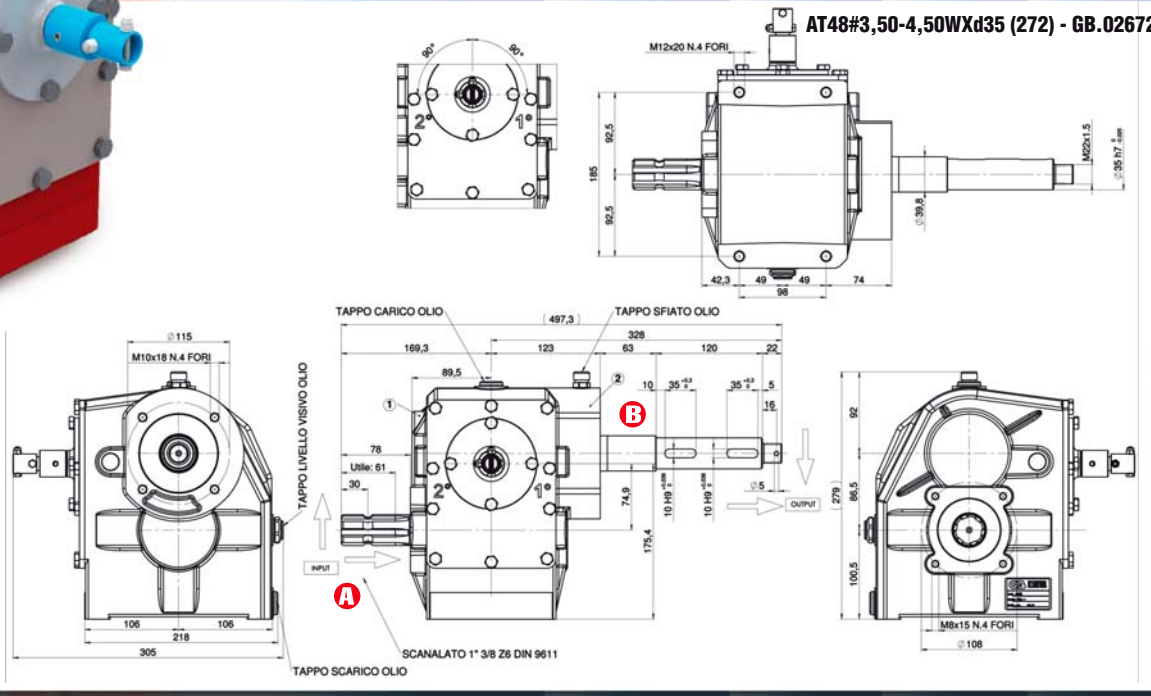

Other solutions are available on request

	GEAR RATIO	ROTATION xM INPUT	POWER HP	POWER kW	TORQUE NxM IN	TORQUE NxM OUT	OPTION
AT75	1 : 3,00 1 : 4,00	540	95	70	1235	412 309	

BREVETTO ITALIANO
ITALIENISCHES PATENT
ITALIAN PATENT
PATENTE ITALIENNE
PATENTE ITALIANO

BREVETTO EUROPEO
EUROPÄISCHES PATENT
EUROPEAN PATENT
PATENTE EUROPÉENNE
PATENTE EUROPEO

AT75ID	1 : 3,00 1 : 4,00	540	95	70	1235	412 309	

AT75#3,00-4,00WXd35 L.120 (272) - GB.02656

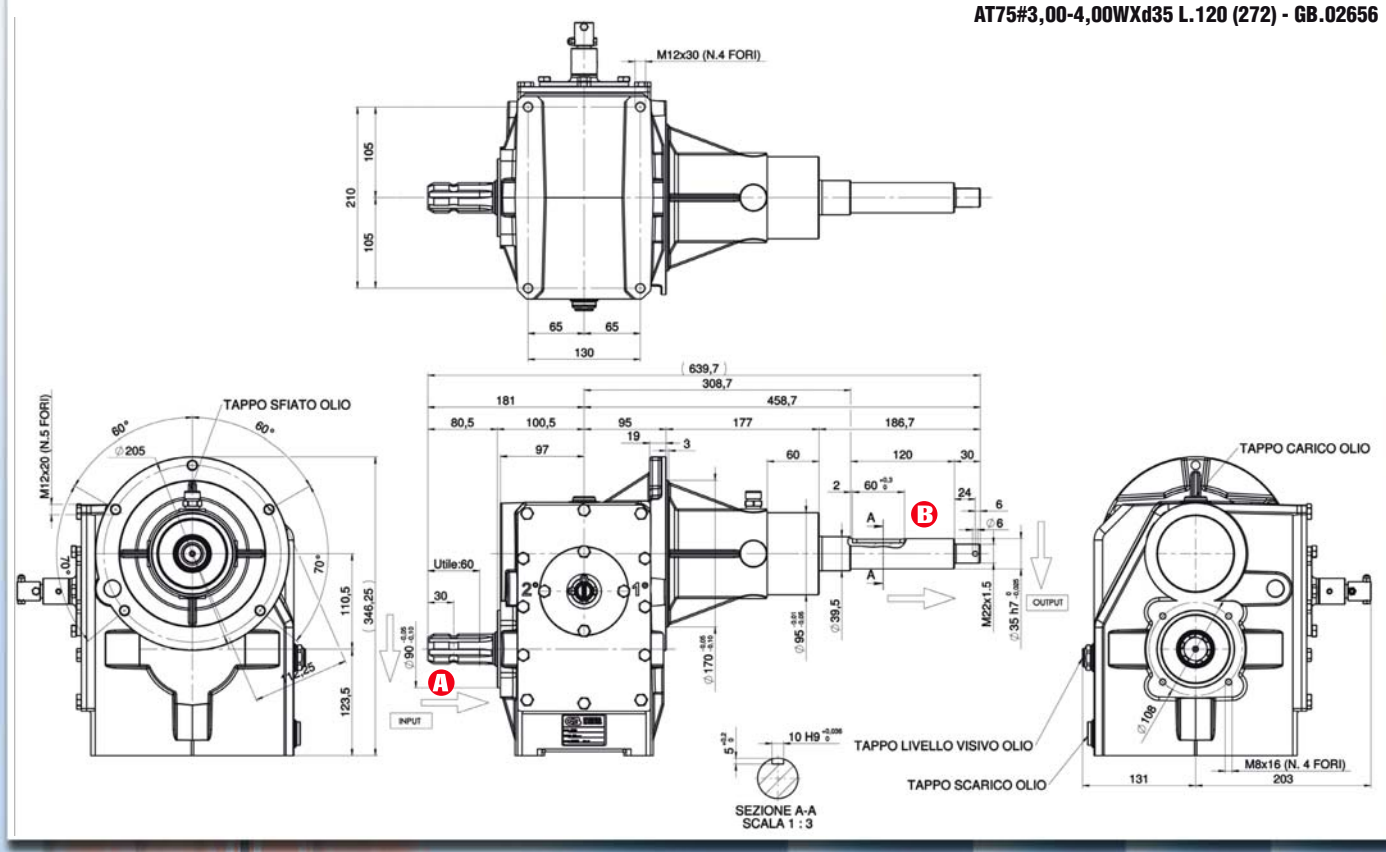

Other solutions are available on request

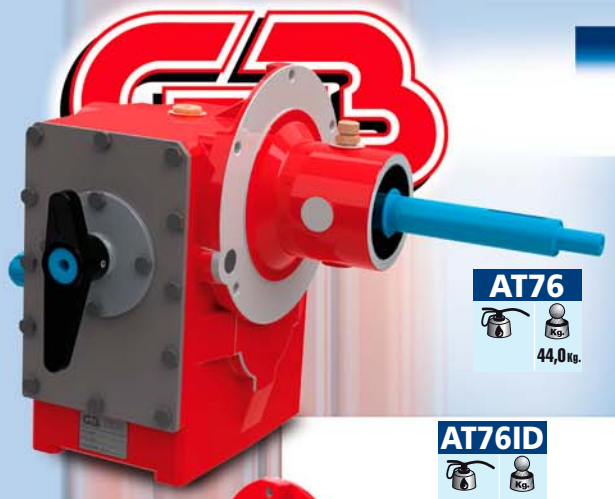

GEAR RATIO	ROTATION xM INPUT	POWER HP	POWER kW	TORQUE NxM IN	TORQUE NxM OUT	OPTION
AT76 44,0Kg.						
1 : 3,50	540	95	70	1235	353	
1 : 4,00					309	

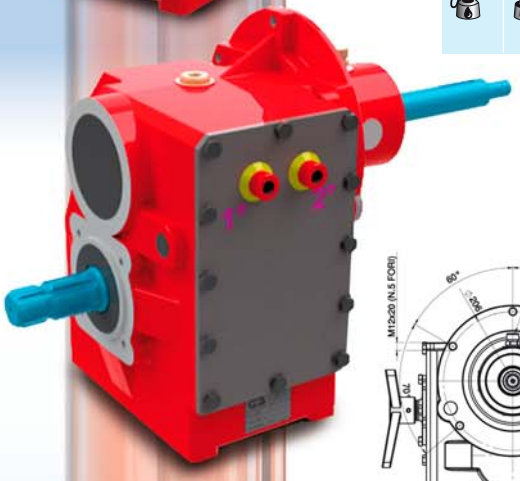

AT76ID

AT76#3,50-4,00WXd30 (2046) - GB.02658

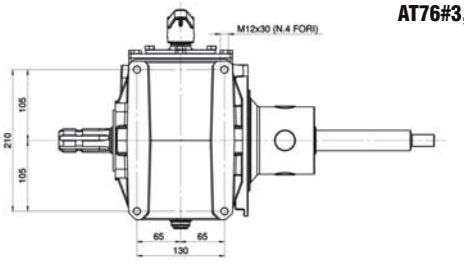

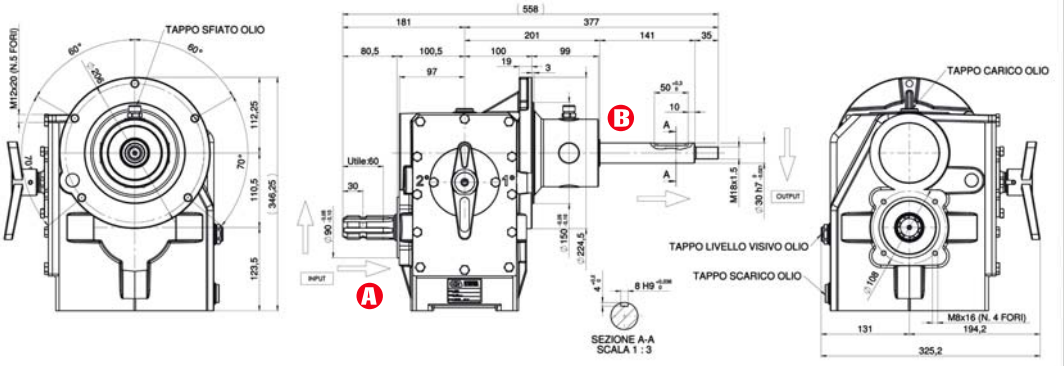

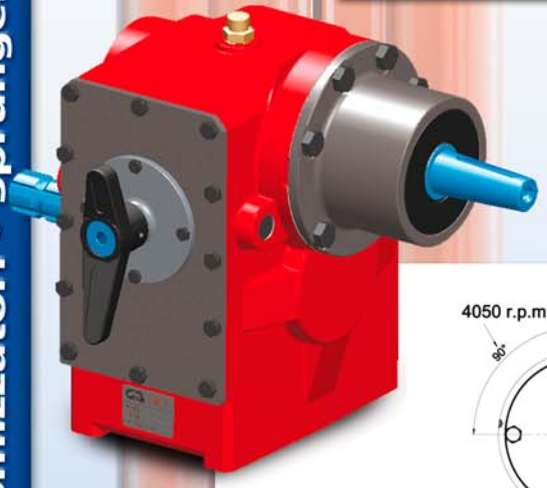

AT80						
1 : 7,00	540	70	52	910	130	
1 : 7,50					121	
1 : 3,00	540	95	70	1235	412	
1 : 4,00					309	
1 : 4,00	540	95	70	1235	309	
1 : 5,00					247	

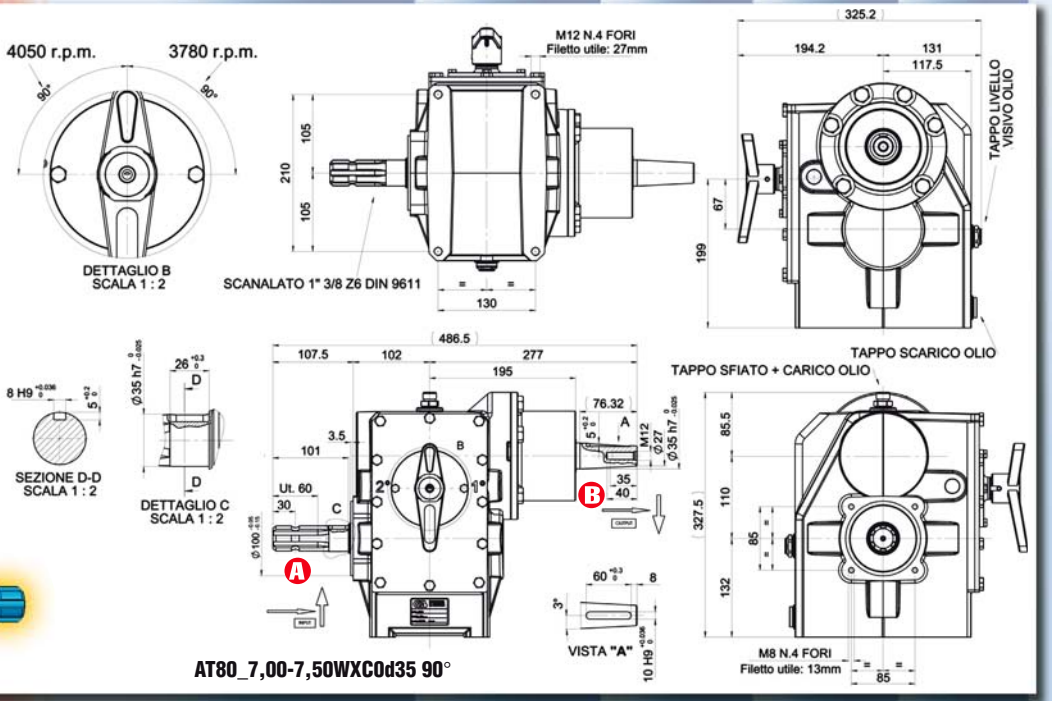

AT80_7,00-7,50WXC0d35 90°

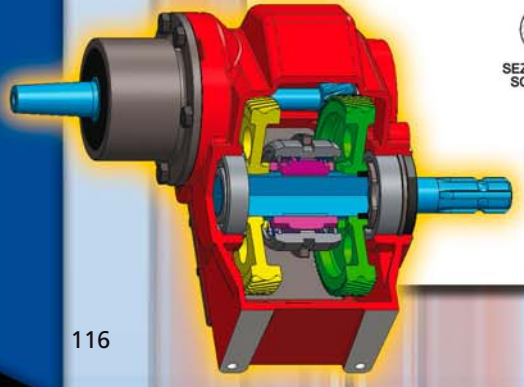

Other solutions are available on request

DESCRIZIONE SCATOLE AT48 / AT75 / AT76

Le nuove scatole AT sono prodotte con fusioni in GS400 (ghisa sferoidale) il che ci ha permesso di ridurre lo spessore della ghisa riducendo il peso e, al contempo, aumentando la resistenza e la robustezza delle scatole. Ciò è sempre un vantaggio sulle macchine trainate, che in questo modo possono essere alleggerite senza rinunciare prestazioni prestazioni ottimali. La fascia dei denti degli ingranaggi è stata aumenta a 35mm, dando alla scatola un aumento del 30% di potenza che è quindi in grado cosi di supportare meglio gli shock dovuti a urti improvvisi. La nuova serie AT è anche predisposta per montare una dei cuscinetti maggiorati (su richiesta), per aumentare ancor di più le prestazioni e l'affidabilità del prodotto. Come si può notare dai disegni allegati, la posizione del tappo sfiato è stata spostata per evitare eventuale sfiatamento di olio. Le scatole che presentiamo hanno inoltre il nuovo cambio pre-tensionato, il quale permette di cambiare con molta facilità. In qualunque posizione, il moltiplicatore garantisce il cambio di velocità senza dover muovere la ventola per agevolare il cambio. Si tratta di un sistema studiato in modo tale da garantire il cambio con la massima semplicità e sicurezza nell'ambito delle nuove norme europee. La nuova soluzione è anche predisposta per montare un cambio idraulico. Per eseguire questa variazione, è necessario toglier il coperchio con la leva cambio standard e sostituirlo con un coperchio dotato del comando idraulico per il cambio (la pressione d'esercizio è di 23/28 bar).

GETRIEBE BESCHREIBUNG AT48 / AT75 / AT76

Die neuen Getriebe haben das Gehäuse in Sphäroguss GS400, was uns ermöglicht hat, die Wandstärke (bzw. Gewicht vom Getriebe) zu reduzieren, aber gleichzeitig die Stabilität und Resistenz vom Getriebe zu Erhöhung, was immer ein Vorteil ist bei gezogenen Maschinen. Die breite der Zähne vom Zahnrad ist um 35mm größer geworden um 30% mehr Leistung zu gewähren, was ein besser Schock der Schläge Aufnahme gewährt. Die neuen Lösungen sind dafür konzipiert größere Lager einzusetzen, um die Leistung und Zuverlässigkeit des Produktes zu erhöhen. Wie in der beigefügten Zeichnungen ersichtlich ist, wurde die Einbaulage der Entlüftungskappe geändert, um Ölverluste vom Entlüfter zu vermeiden.Die Getriebe die wir Ihnen vorstellen haben alle das neue Vorschaltungssystem, mit dem es immer möglich und einfach ist zu schalten, ohne den Flügel zu bewegen, gemäß den neuen europäischen Normen. Die neue Lösung ist auch für eine Hydraulische Schaltung vorbereit. Änderung die man durch dem Austausch vom Schaltungsdeckel durchführen kann (mechanischer Schaltungsdeckel abschrauben und Hydraulischer Schaltungsdeckel drauf schrauben). Betriebs Druck 23/28 bar.

DESCRIPTION BOX AT48 / AT75 / AT76

The new AT gearboxes are made with GS400 castings (ductile iron) which allowed us to reduce the thickness of the iron reducing weight, while increasing the strength and robustness of the gearboxes. This is always an advantage for towed trailers, which in this way can be lightened without giving up performance. The wide of the gear teeth has been increased to 35mm, giving the gearbox a 30% increase in power that is able to better support such shocks due to sudden shocks. The new AT series is also designed to fit increased bearing (on request), in order to increase even more performance and reliability of the product. As you can see from the accompanying drawings, the position of the breather plug has been moved to avoid any venting of oil. The gearboxes are also presenting the new pre-tensioned shifter, which allows you to change very easily the speed. Whatever the position, the multiplier provides the shifting of speed without moving the fan to facilitate the exchange. It is a system designed in such a way as to ensure the change with ease and safety in conformity to the new European standards. The new solution is also prepared to mount a hydraulic shifter system. To perform this change, you must take away the cover with the standard shift lever and replace it with a cover equipped with hydraulic shifter system (the operating pressure is 23/28 bar).

DESCRIPTION AT48 / AT75 / AT76

Les nouvelles boîtiers sont en fonte sphéroïdale GS400, ce qui nous a permis de réduire l'épaisseur de la fonte, en diminuant le poids et augmentant la résistance; cela représente un avantage pour les machines traînées, car c'est toujours mieux d'avoir un boîtier léger avec des performances optimales. La bande des engrenages a été augmentée jusqu' à 35mm., ce qui accroît la puissance du boîtier jusqu' au 30%, en lui permettant de mieux résister aux chocs et aux coups. Les nouvelles solutions sont conçues pour monter une série de roulements renforcés, ce qui permet d'augmenter ultérieurement les performances, et encore plus, la fiabilité du produit. Comme on peut voir sur les dessins ci-joint, l'emplacement du bouchon reniflard a été déplacé afin d'éviter toute évacuation d'huile. Les boîtiers qu' on propose ont le nouveau changement de vitesse en pré- tension, ce qui permet de changer très facilement, et quelle que soit la position; en effet, le multiplicateur prévoit le changement de vitesse sans bouger le ventilateur, ce qui facilite le changement. Celui- là est un système conçu d' une manière qui assure le changement avec une facilité extrême et en toute sécurité, selon les nouvelles normes européennes. La nouvelle solution est également étudiée pour monter le changement hydraulique; dans le cas où on souhaite supprimer le levier, il suffit de remplacer le couvercle par celui avec le commande hydraulique (la pression de pilotage est de 23/28 bar).

DESCRIPCIÓN DE LA CAJA AT48 / AT75 / AT76

Las nuevas cajas llevan fundiciones esferoidales GS400, lo que nos ha permitido reducir el espesor de la fundición, aligerando el peso y aumentando la resistencia, ya que en las máquinas remolcadas siempre es una ventaja tener una caja ligera con prestaciones optimales. La banda de los engranajes ha sido potenciada hasta mm.35, lo que aumenta la potencia de la caja hasta un 30%, permitiendole reaccionar de forma mejor contra los choques y los golpes Las nuevas soluciones están diseñadas para montar una serie de rodamientos reforzados, si se desea aumentar ulteriormente el rendimiento y la fiabilidad del producto. Como se puede observar en los dibujos adjuntos, la ubicación del tapón de ventilación ha sido desplazada para evitar la eventual salida de aceite. Las cajas que estamos proponiendo tienen un sistema de cambio en pretensionamiento que le permite cambiar con mucha facilidad, en cualquiera que sea la posición; en efecto, el multiplicador permite el cambio de velocidad sin tener que desplazar el ventilador. Se trata de un sistema proyectado de tal forma que garantiza el cambio con facilidad y seguridad extrema, en relación a las nuevas normas europeas. La nueva solución también está dibujada para montar el equipo hidráulico; en caso de que se desee quitar la palanca, es suficiente remplazar la capa con la deL mando hidráulico (la presión de pilotaje es de 23/28 bar).

GEAR RATIO	ROTATION xM INPUT	POWER		TORQUE		OPTION
		HP	kW	IN	OUT	

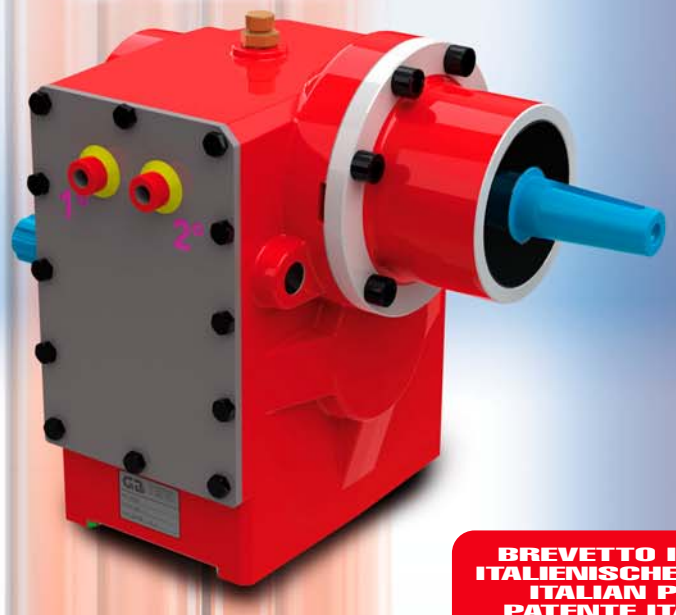

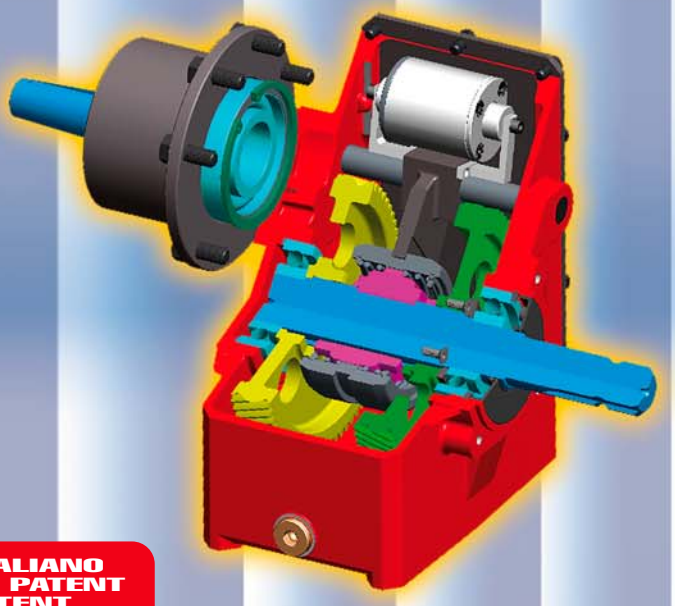

BREVETTO ITALIANO
ITALIENISCHES PATENT
ITALIAN PATENT
PATENTE ITALIENNE
PATENTE ITALIANO

BREVETTO EUROPEO
EUROPÄISCHES PATENT
EUROPEAN PATENT
PATENTE EUROPÉENNE
PATENTE EUROPEO

AT80ID							
1 : 7,00 **1 : 7,50**	540	70	52	910	130 121	

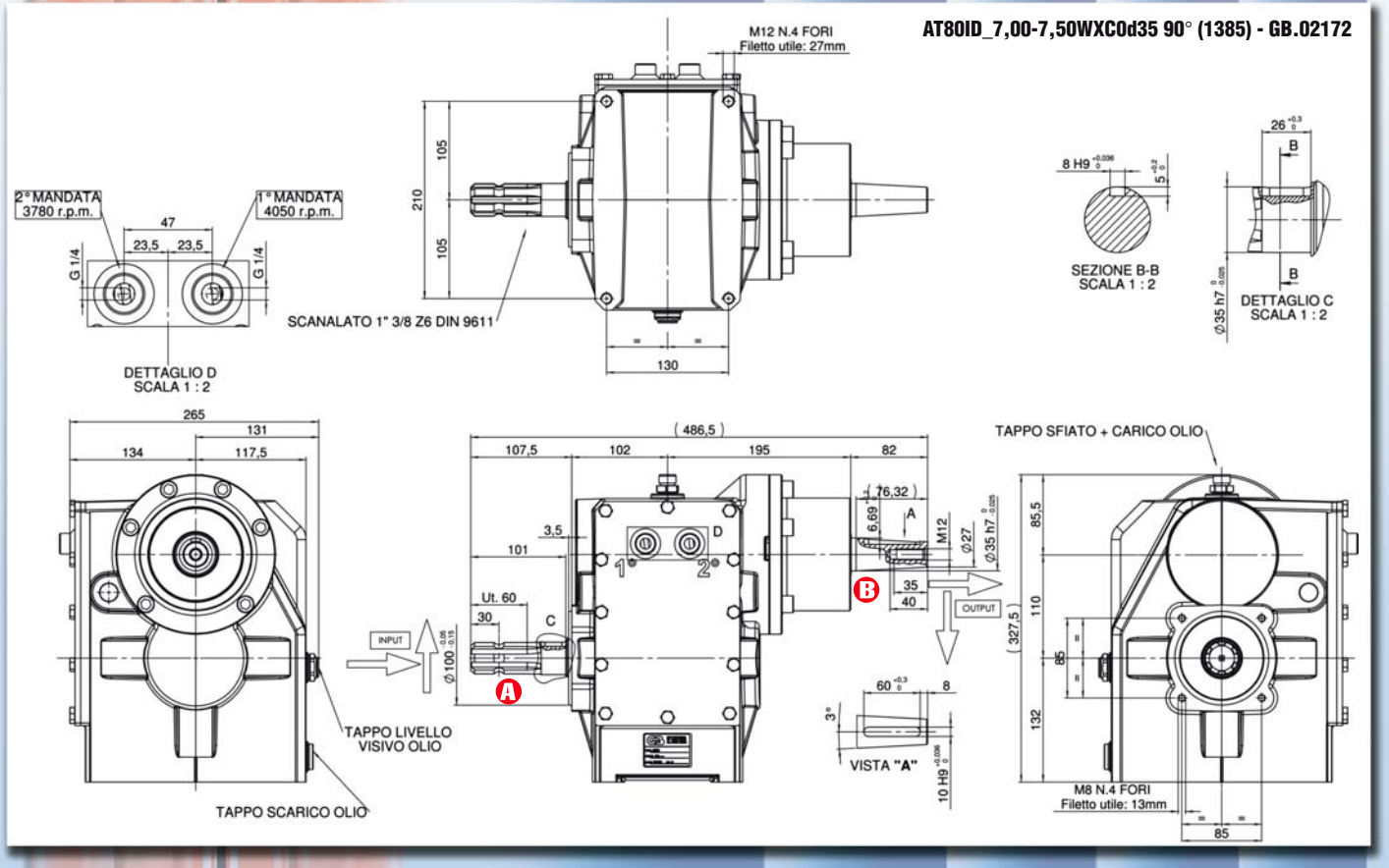

Other solutions are available on request

GEAR RATIO	ROTATION xM INPUT	POWER	TORQUE	OPTION
		HP kW	NxM IN OUT	

AT80

44,0 Kg.

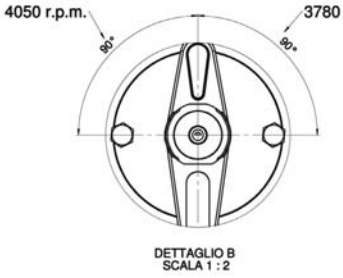

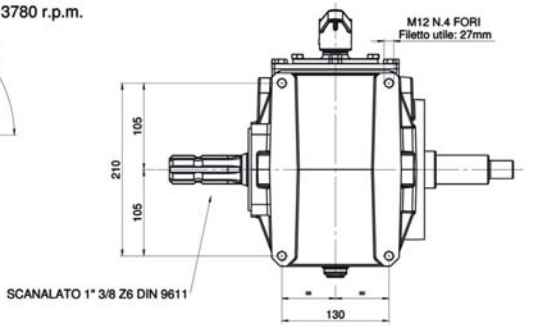

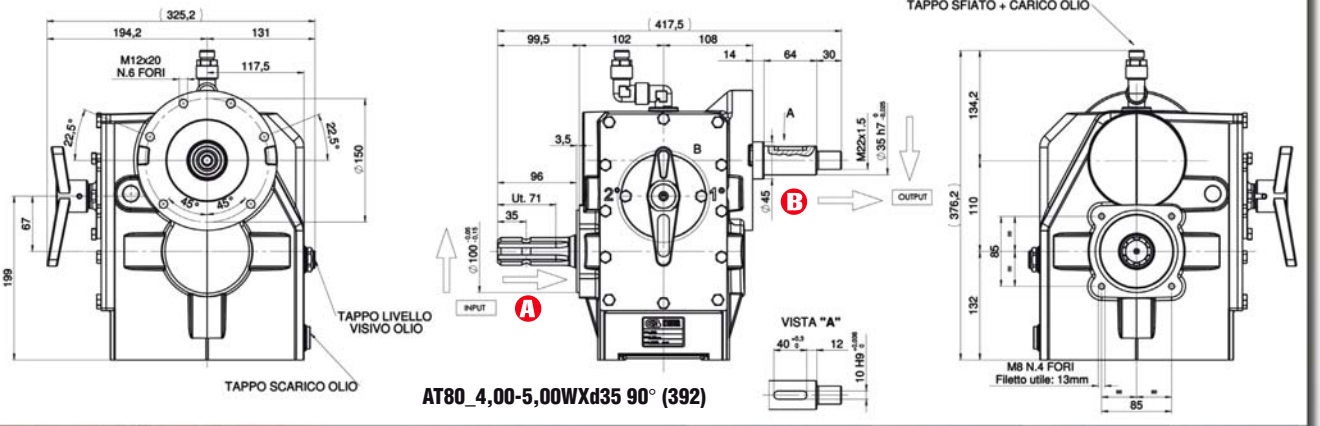

AT80_4,00-5,00WXd35 90° (392)

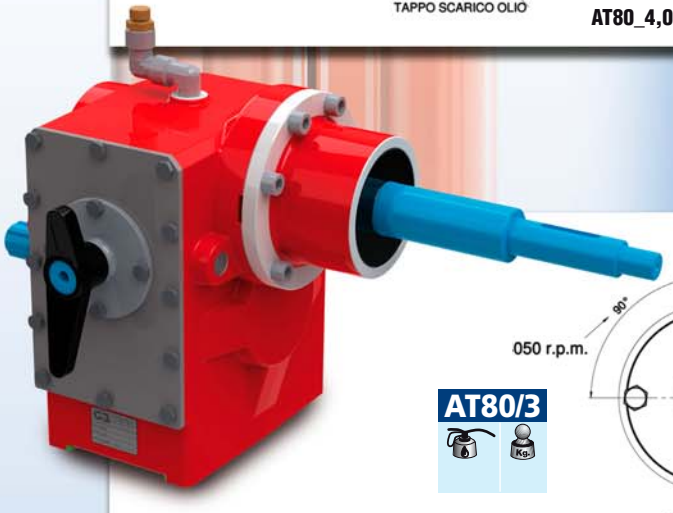

AT80/3

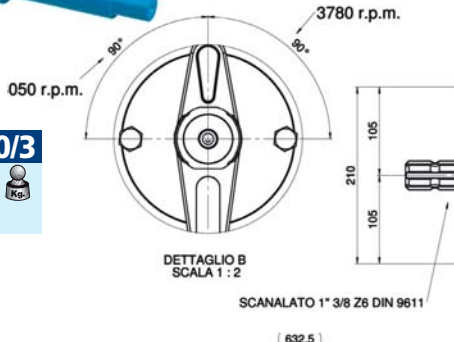

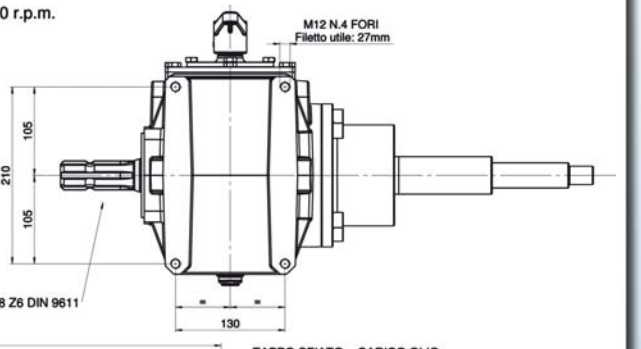

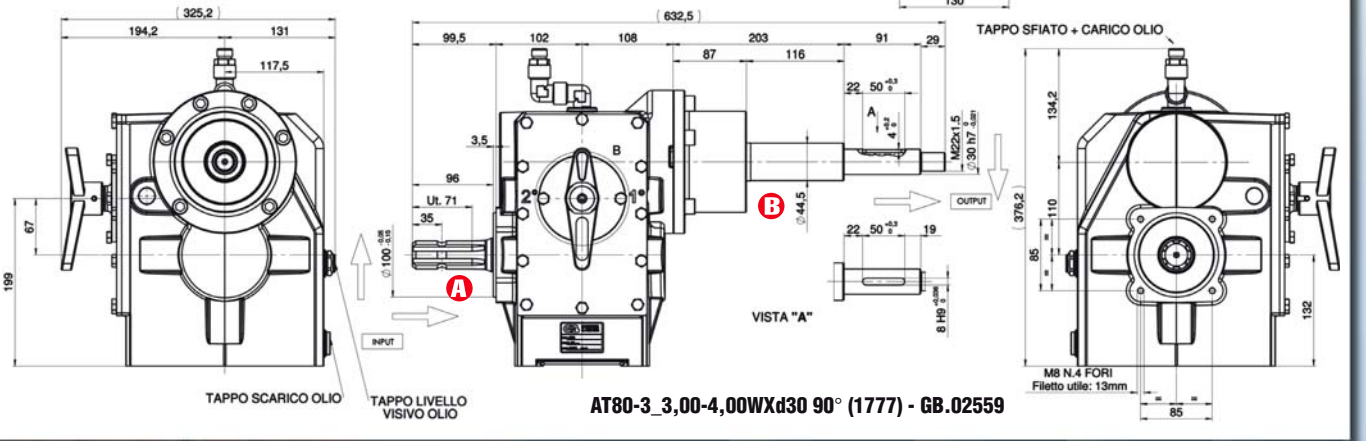

AT80-3_3,00-4,00WXd30 90° (1777) - GB.02559

Other solutions are available on request

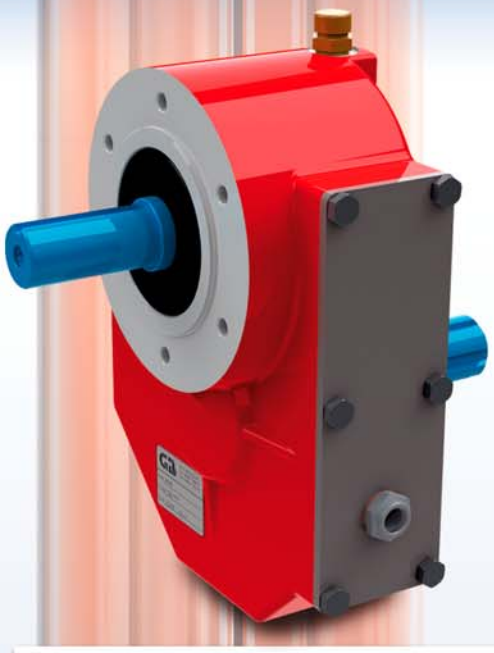

	GEAR RATIO	ROTATION xM INPUT	POWER HP	POWER kW	TORQUE NxM IN	TORQUE NxM OUT	OPTION
AP40	1 : 3,00	540	35	26	464	154	
	1 : 5,00	540	35	26	464	91	
	1 : 7,00	540	35	26	464	66	

AP403,00WXd30 - GB.02515

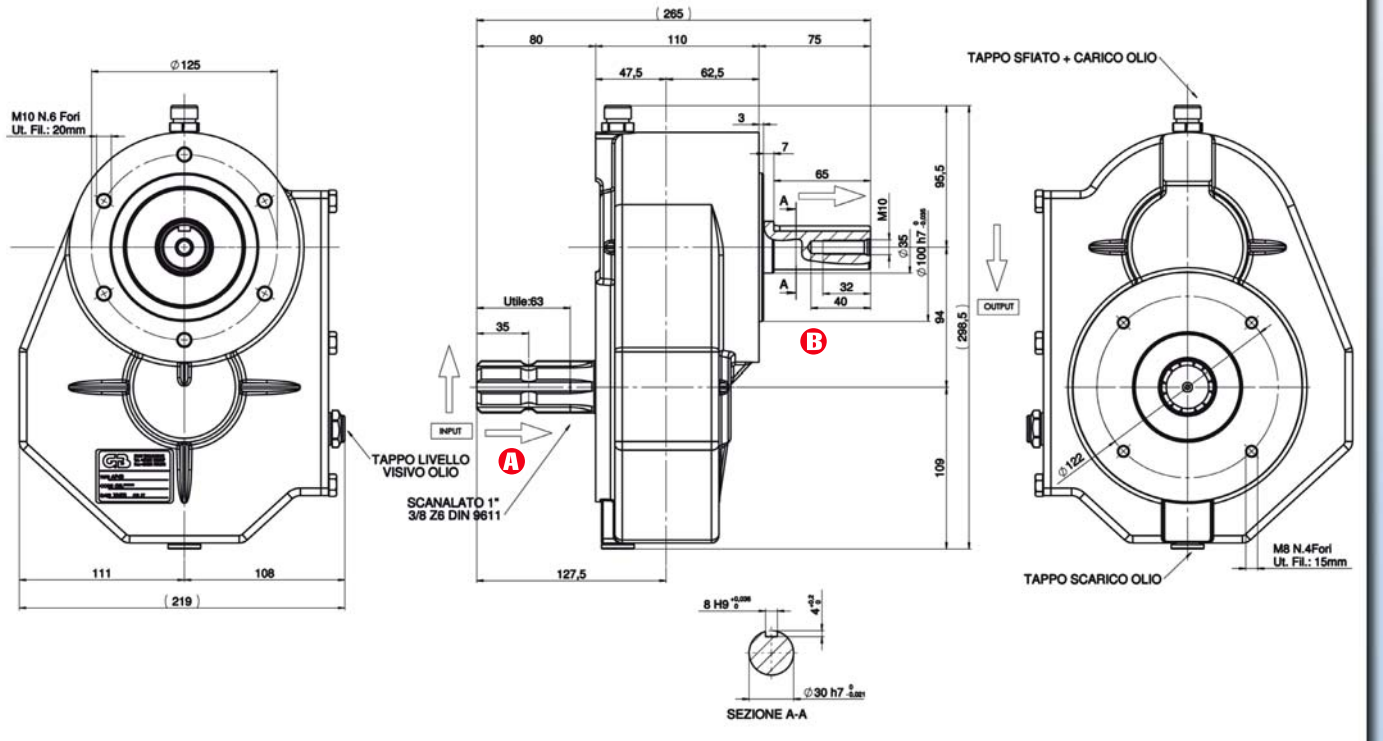

Other solutions are available on request

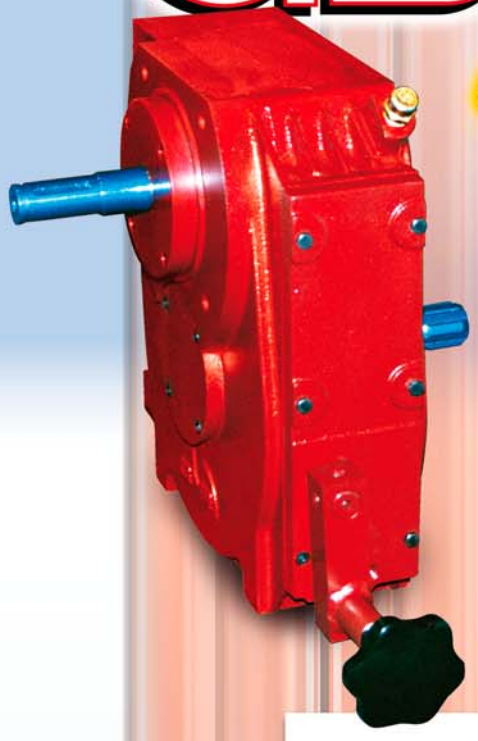

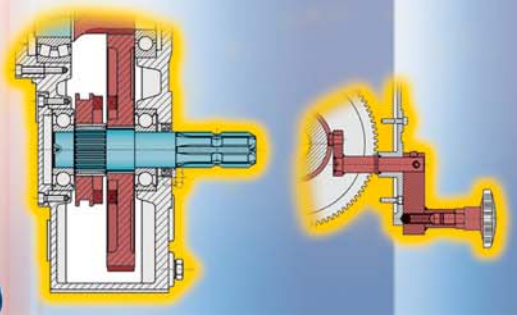

	GEAR RATIO	ROTATION xM INPUT	POWER HP	POWER kW	TORQUE IN	TORQUE OUT	OPTION
AP102L 2,5 Lt. SAE 90 — 43,6 Kg.	**1 : 9,18**	540	45	34	585	64	
	1 : 8,00	540	55	42	715	89	
	1 : 6,00	540	62	47	806	134	

AP102L9.18WX - GB.00407-L

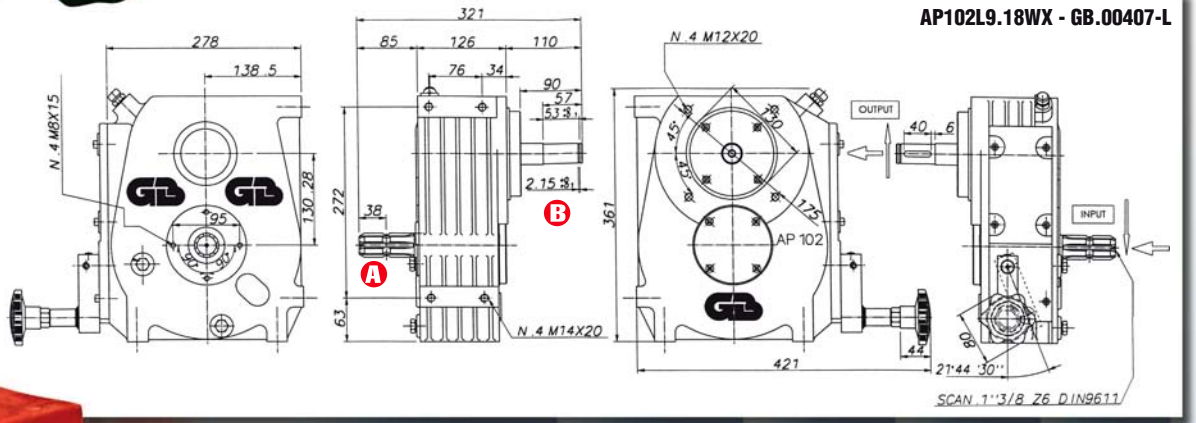

	GEAR RATIO	ROTATION xM INPUT	POWER HP	POWER kW	TORQUE IN	TORQUE OUT	OPTION
AP102 2,5 Lt. SAE 90 — 41,3 Kg.	**1 : 9,18**	540	45	34	585	64	
	1 : 8,00	540	55	42	715	89	
	1 : 6,00	540	62	47	806	134	
	1 : 3,80	540	78	58	1020	270	
	1 : 3,00	540	80	60	1060	350	

AP1026,00WX - GB.00883

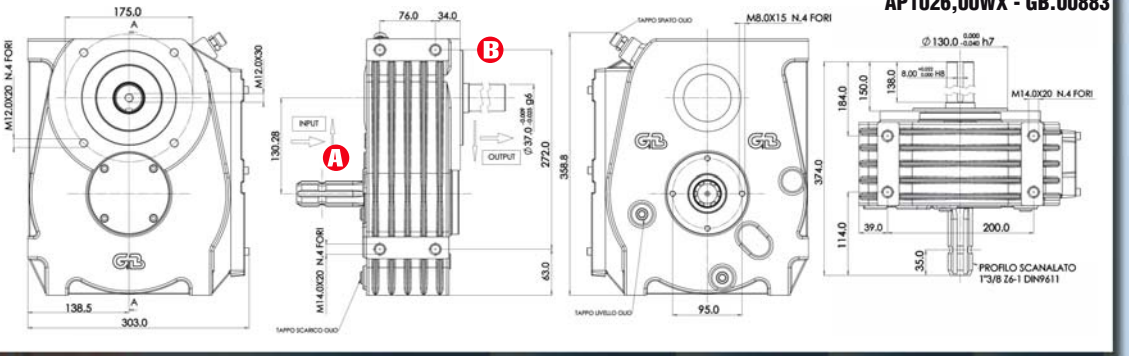

Other solutions are available on request

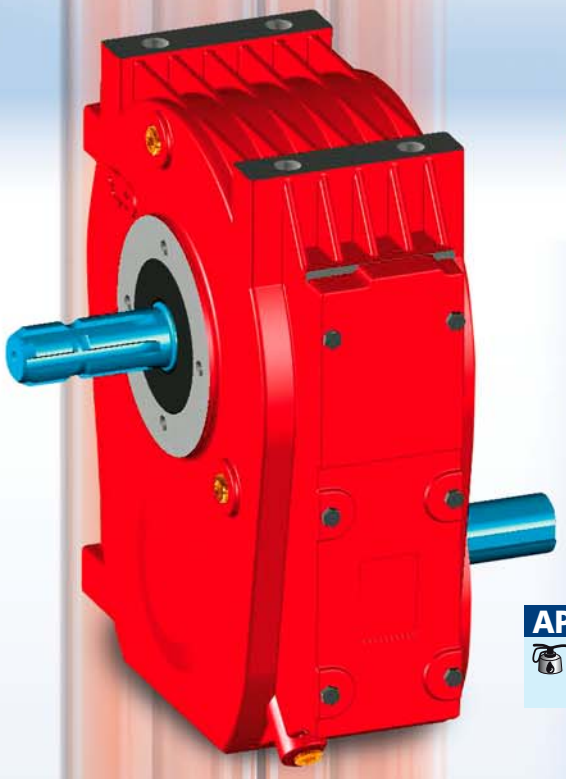

	GEAR RATIO	ROTATION xM INPUT	POWER HP	POWER kW	TORQUE NxM IN	TORQUE NxM OUT	OPTION
AP202 59,0 Kg.	1 : 2,00	540	160	120	2080	1040	
	2,00 : 1	540	100	75	1300	2600	
	2,00 : 1	1000	160	117	2080	4160	

AP2022,00WXA2 - GB.00703

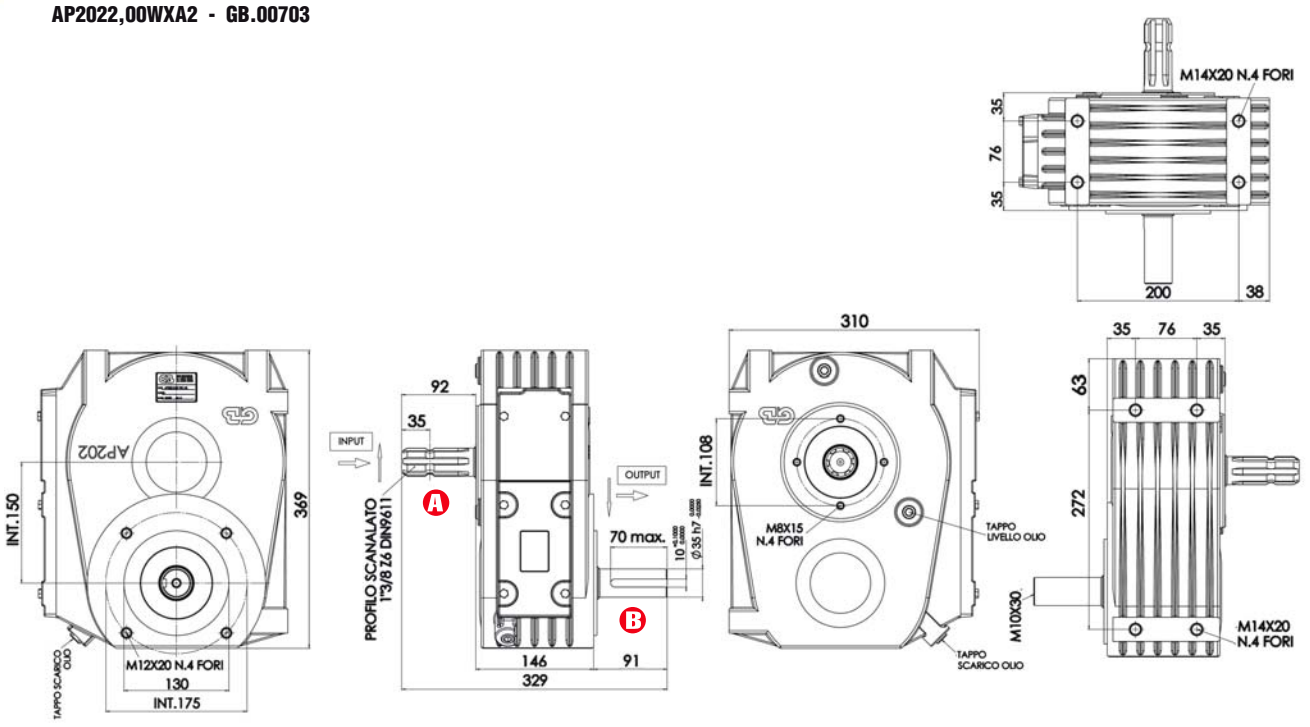

Other solutions are available on request

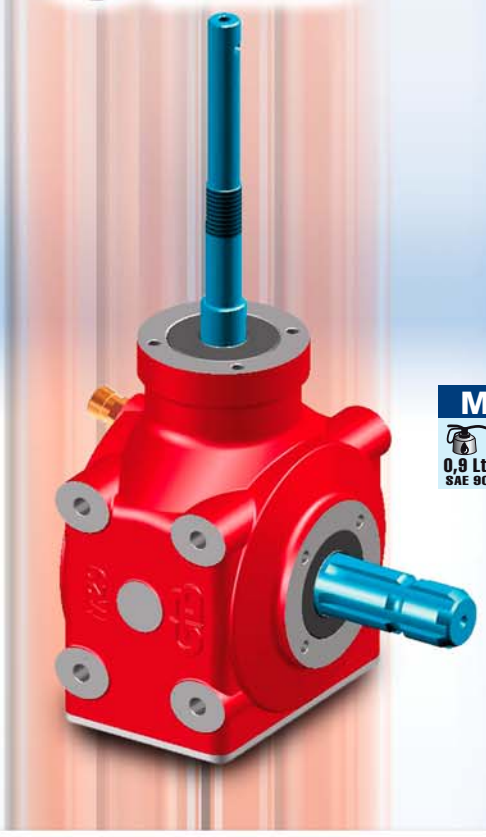

	GEAR RATIO	ROTATION xM INPUT	POWER		TORQUE		OPTION
			HP	kW	IN	OUT	
M29 0,9 Lt. SAE 90 — 20,0 Kg.	**1 : 6,17**	540	17	13	221	37	

M296,17WXC1 - GB.01534

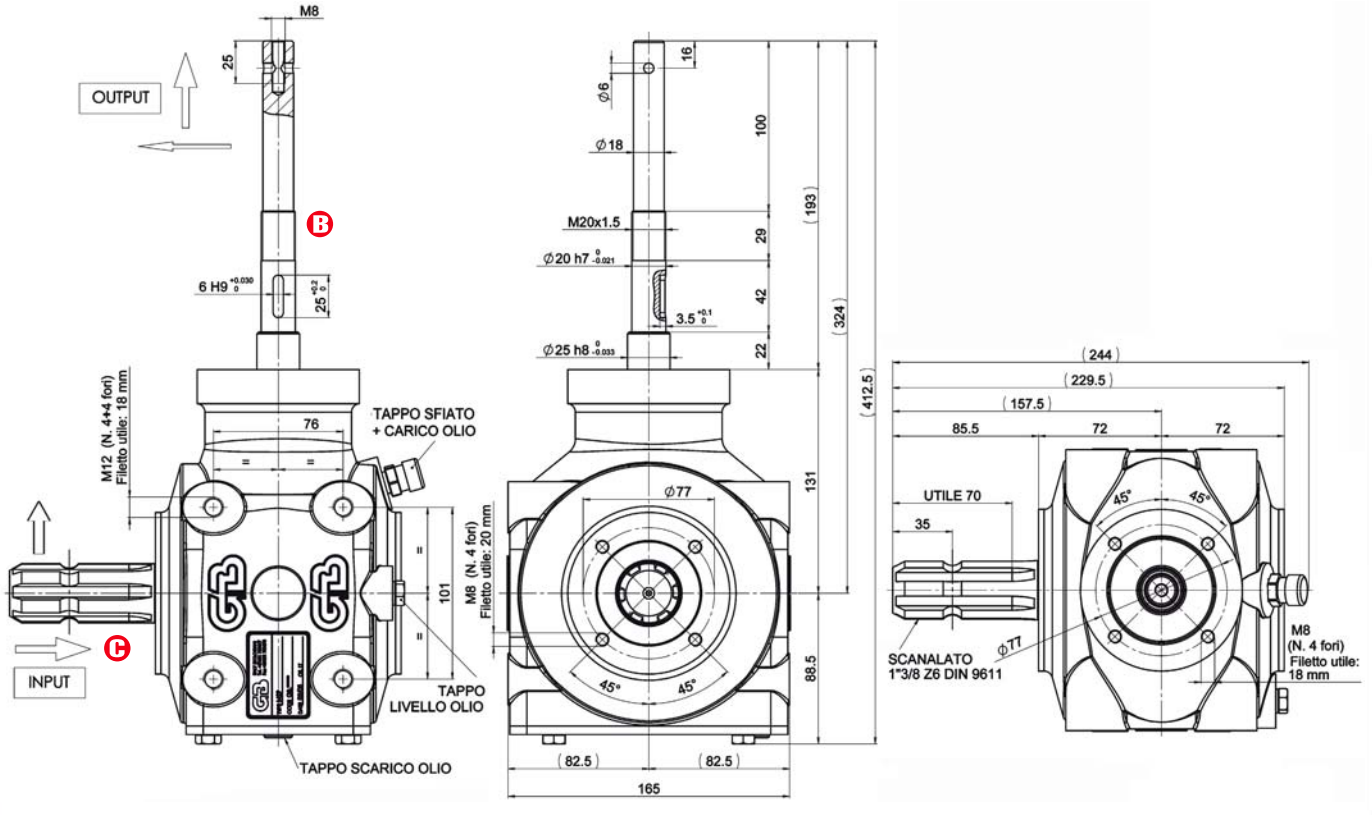

Other solutions are available on request

GEAR RATIO	ROTATION xM INPUT	POWER HP	POWER kW	TORQUE NxM IN	TORQUE NxM OUT	OPTION
MAL3 0,2 Lt. SAE 90 — 3,5 Kg.						
1 : 1,00	540	11	8	138	138	
MAL5 0,35 Lt. SAE 90 — 4,0 Kg.						
1 : 1,90	540	17	13	271	116	
1 : 1,35	540	16	12	212	157	
1 : 1,00	540	17	13	230	230	

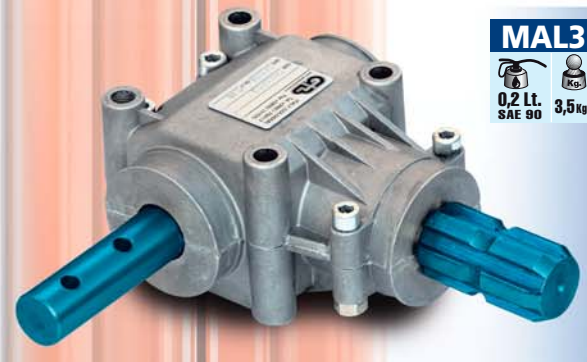

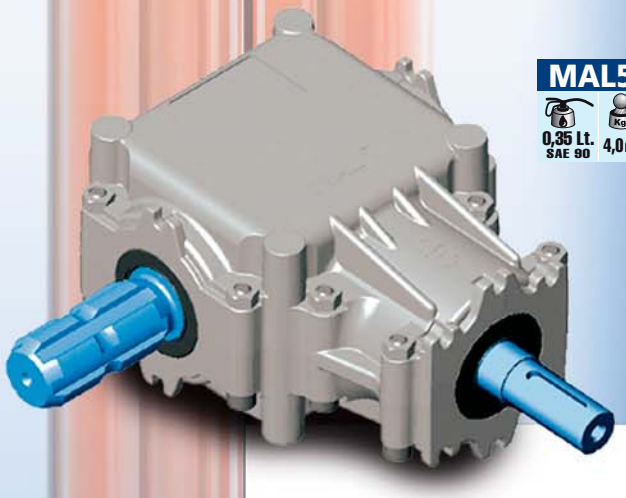

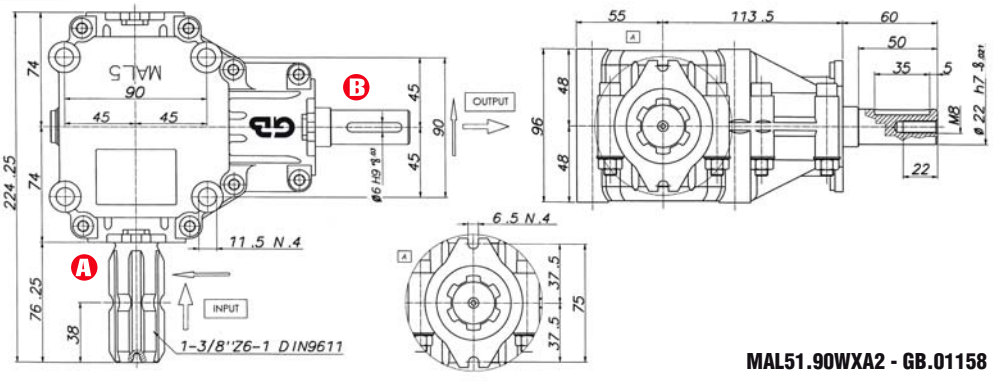

MAL51.90WXA2 - GB.01158

Other solutions are available on request

	GEAR RATIO	ROTATION xM INPUT	POWER HP	POWER kW	TORQUE IN	TORQUE OUT	OPTION
MAL3 0,2 Lt. SAE 90 · 3,5 Kg.	1 : 1	540	11	8	138	138	
MAL575 20,0 Kg.	1 : 1,35	540	16	12	208	154	
MAL777 0,5x3 Lt. SAE 90 · 23,0 Kg.	1 : 1,35	540	23	17	300	222	
MAL353	1 : 1,35	540	15	11	195	140	

Other solutions are available on request

	GEAR RATIO	ROTATION xM INPUT	POWER HP	POWER kW	TORQUE NxM IN	TORQUE NxM OUT	OPTION
AP15 0,4 Lt. SAE 90 · 32,0 Kg.	**5,70 : 1**	540	13	10	169	963	
R33 1,3 Lt. SAE 90 · 44,5 Kg.	**4,16 : 1**	540	33	25	429	1784	

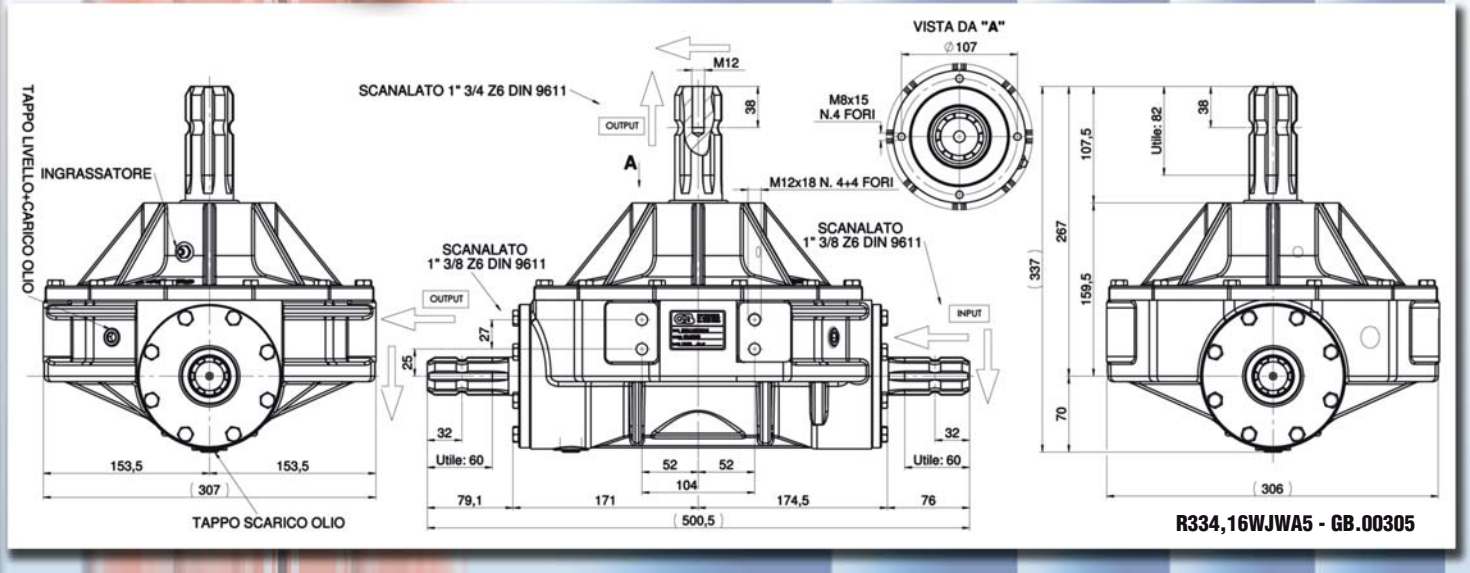

	GEAR RATIO	ROTATION xM INPUT	POWER HP	POWER kW	TORQUE NxM IN	TORQUE NxM OUT	OPTION
M15 0,4 Lt. SAE 90 · 12,0 Kg.	**1 : 1,53**	540	25	19	325	212	
	1 : 1,00	540	28	21	364	364	

Other solutions are available on request

GEAR RATIO	ROTATION xM INPUT	POWER HP	POWER kW	TORQUE NxM IN	TORQUE NxM OUT	OPTION
M115TL 2,6 Lt. SAE 90 — 44,5 Kg.						
1 : 2,50	540	125	94	1625	650	
M150L 2,6 Lt. SAE 90 — 44,5 Kg.						
1 : 2,45	540	155	116	2015	822	
1 : 1,27	1000	288	216	2016	1587	
M165L 2,6 Lt. SAE 90 — 44,5 Kg.						
1 : 1,27	1000	270	203	1890	1489	

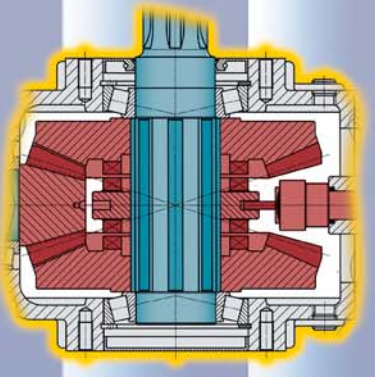

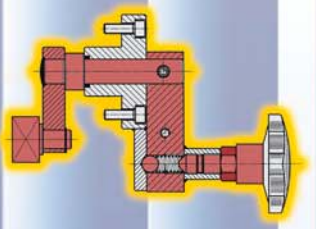

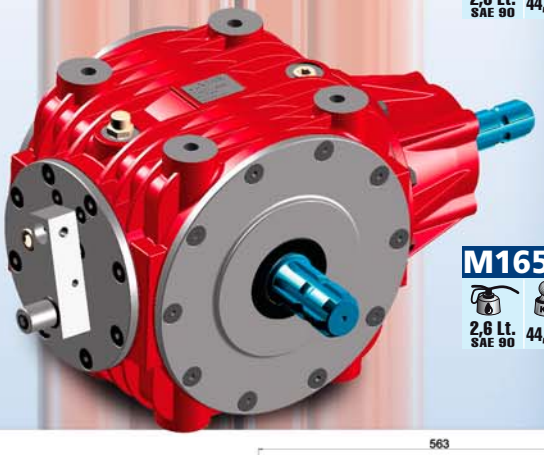

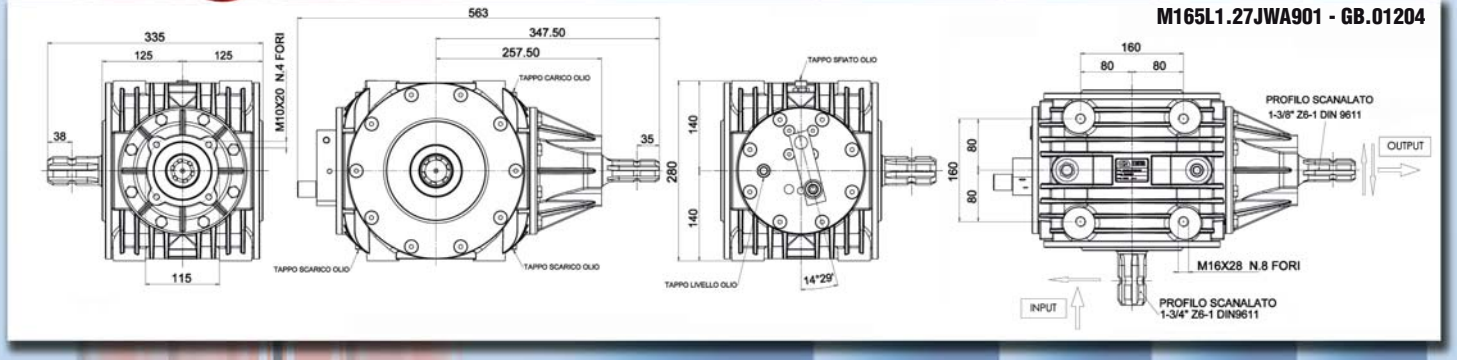

Other solutions are available on request

	GEAR RATIO	ROTATION xM INPUT	POWER		TORQUE		OPTION
			HP	kW	NxM IN	NxM OUT	
R110 1,6 Lt. SAE 90 — 33,5 Kg.	1,92 : 1	540	49	37	637	1223	

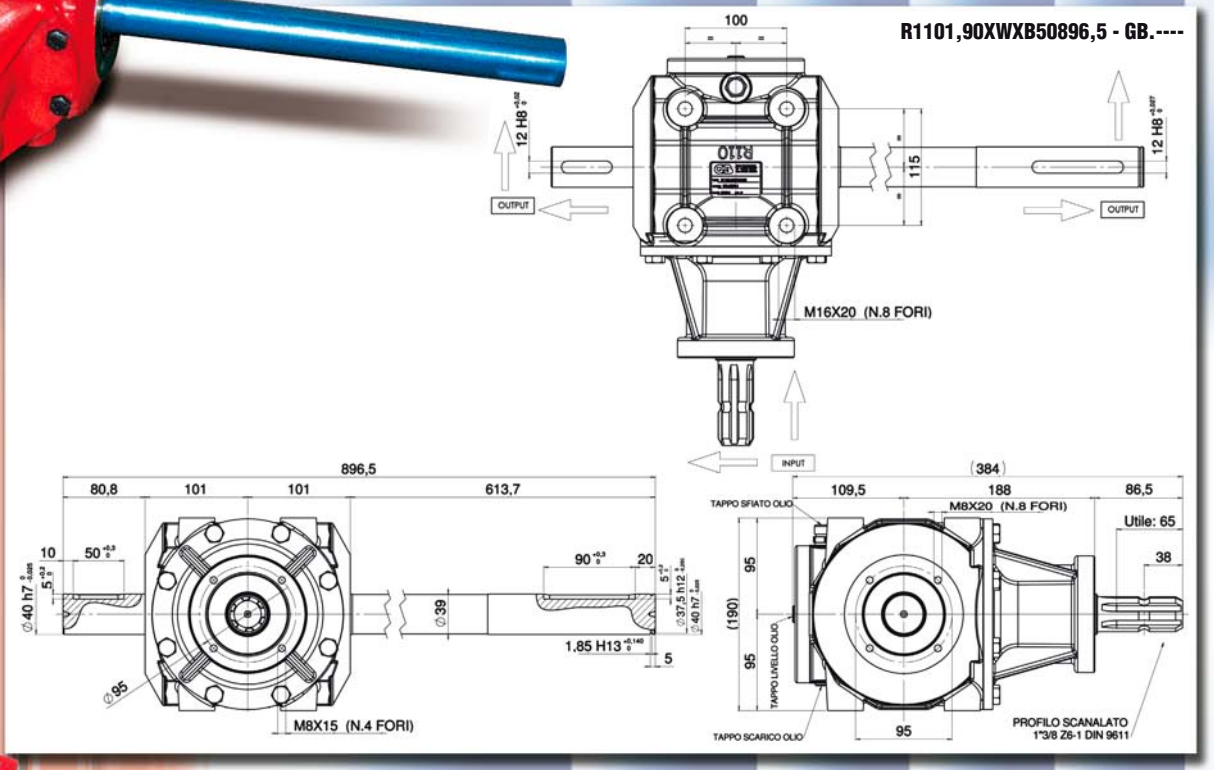

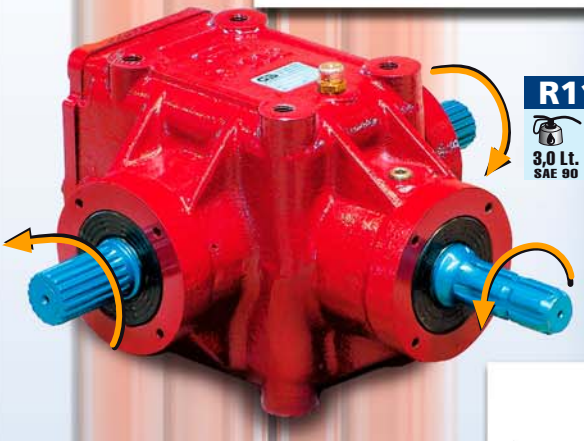

R112 3,0 Lt. SAE 90 — 44,2 Kg.	1,50 : 1	540	70	53	910	1365	

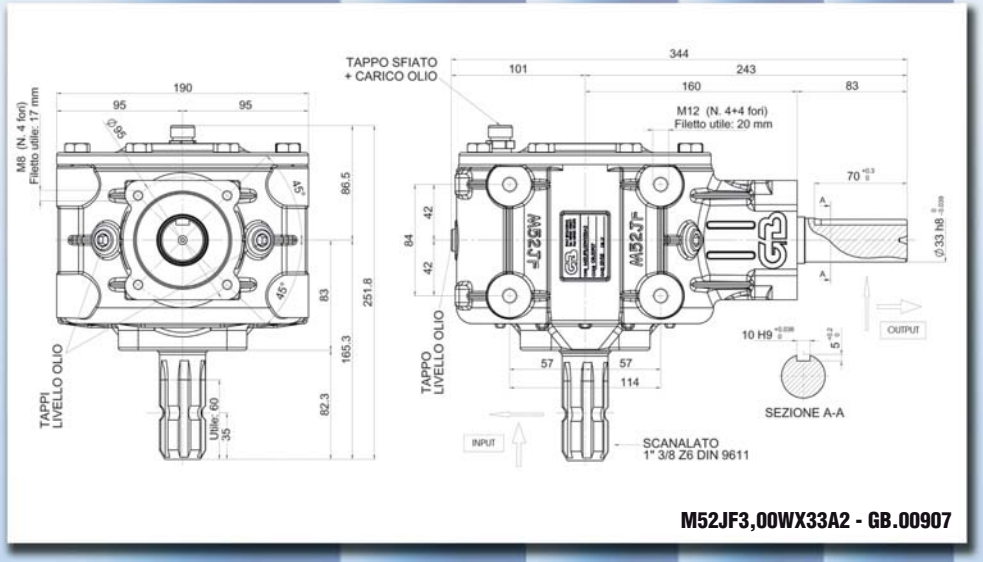

M52JF 0,9 Lt. SAE 90 — 20,4 Kg.	1,93 : 1	540	40	30	520	1003	
	6,00 : 1	540	11	8	143	858	

Other solutions are available on request

GEAR RATIO	ROTATION xM INPUT	POWER		TORQUE		OPTION
		HP	kW	NxM IN	NxM OUT	

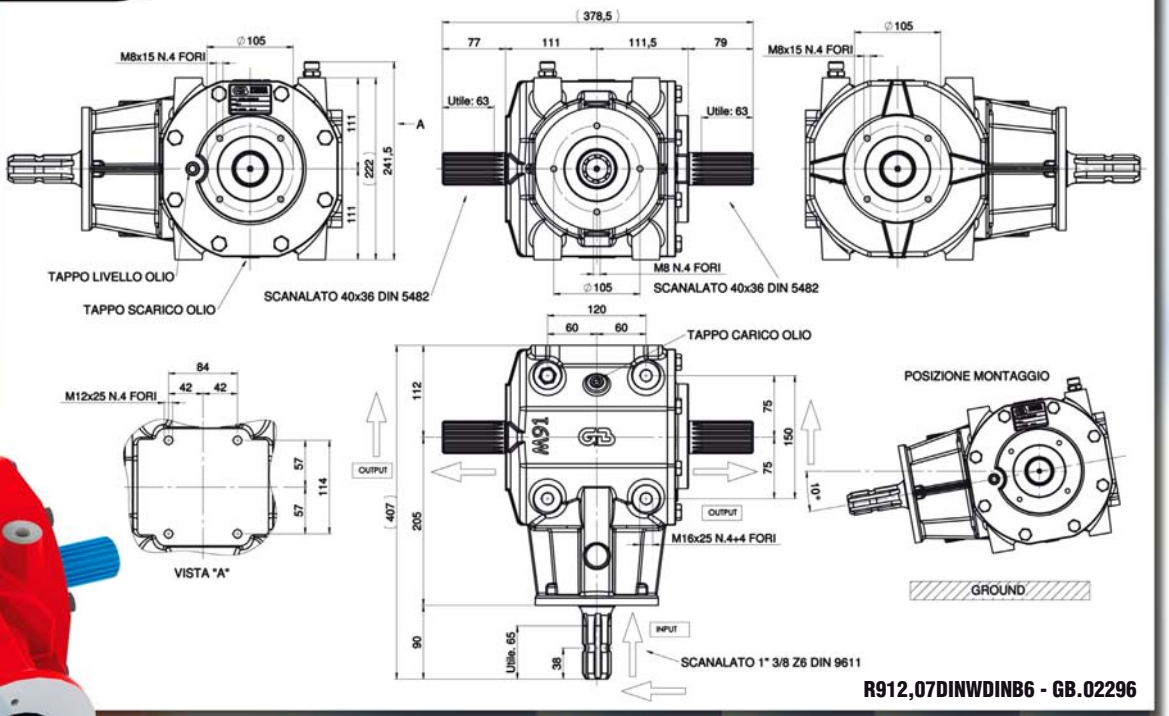

R912,07DINWDINB6 - GB.02296

R91	2,07 : 1	540	70	545	910	1884	
	2,07 : 1	1000	95	698	665	1377	

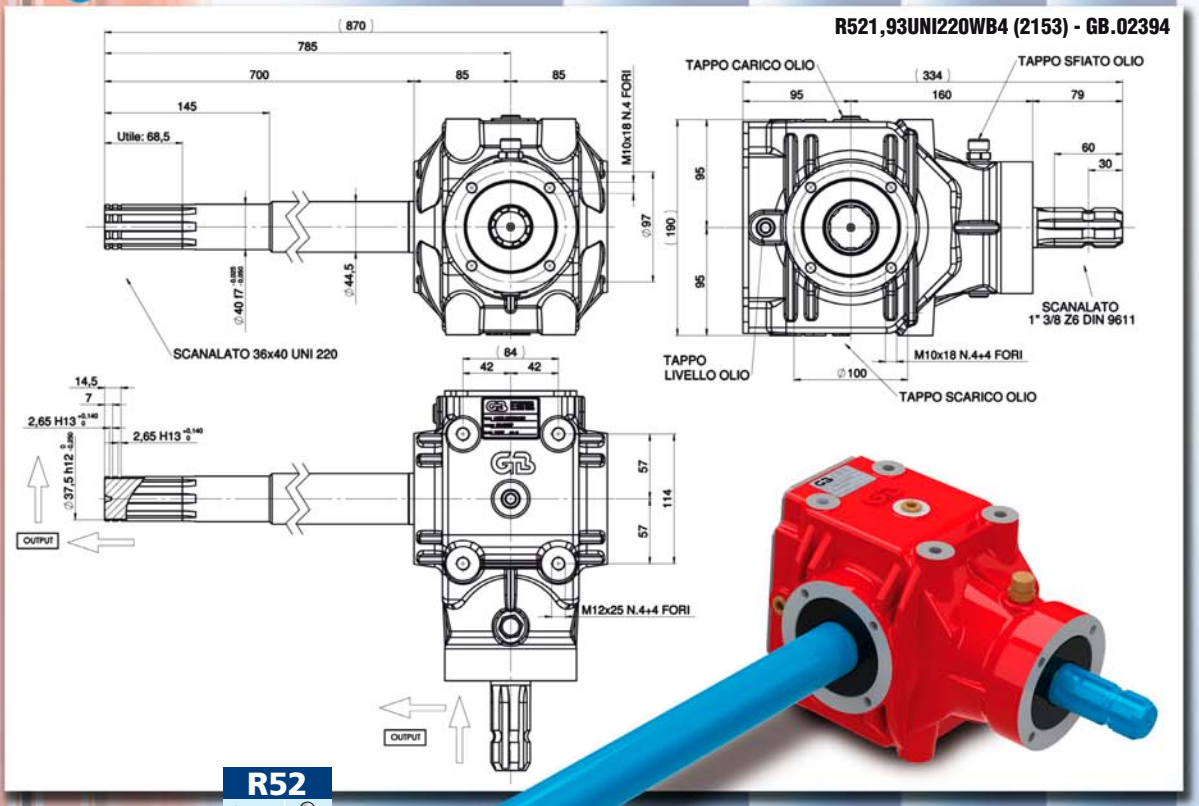

R521,93UNI220WB4 (2153) - GB.02394

R52	1,93 : 1	540	37	28	481	1010	

Other solutions are available on request

Presse raccoglitrici • Stohpressen • Balers • Presses-ramasseuses • Prensas cosechadoras

GEAR RATIO	ROTATION xM INPUT	POWER	TORQUE	OPTION
		HP kW	NxM IN OUT	

AP502
AP51P

	Vedi pagina Sighe seite Ref. page Réf. page Ref. página
AP502	**143**
AP51	**200-203**

Gamma dei rapporti delle scatole ad ingranaggi
Übersetzungsverhältnisse der Getriebe
Gearboxes range of ratios
Gamme des rapports des boîtiers d'engrenages
Gama de relación de las cajas de engranajes

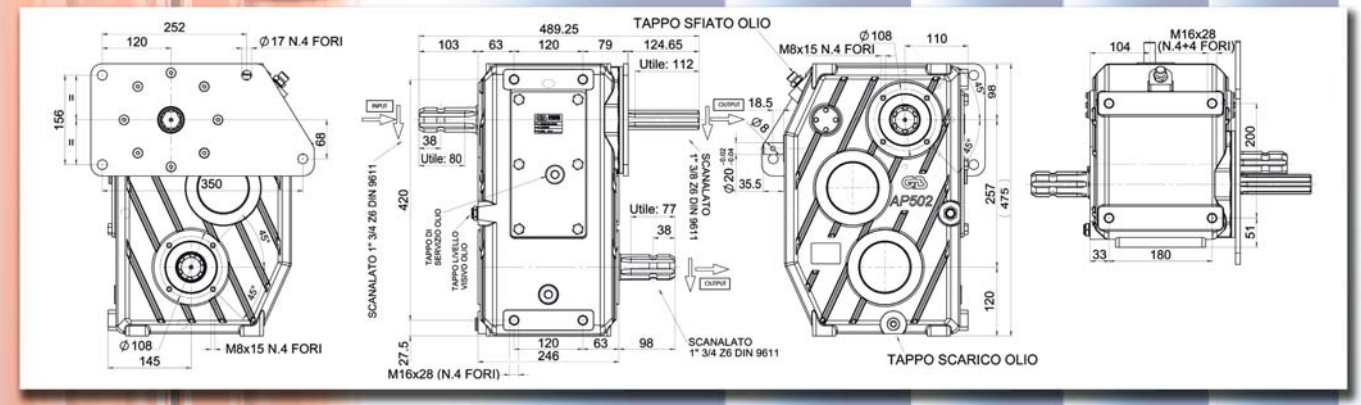

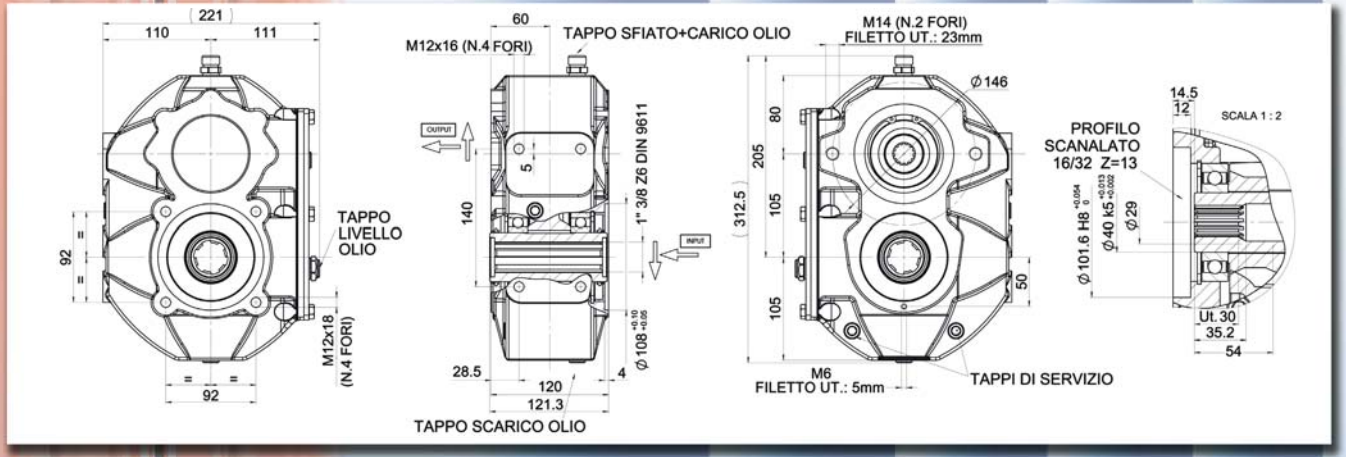

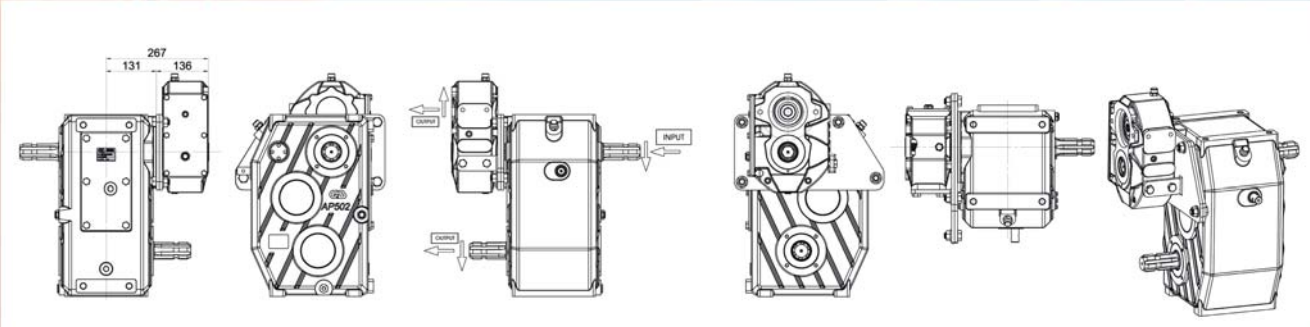

Other solutions are available on request

	GEAR RATIO	ROTATION xM INPUT	POWER HP	POWER kW	TORQUE NxM IN	TORQUE NxM OUT	OPTION
R72 2,2 Lt. SAE 90 — 33,0 Kg.	2,00 : 1	540	52	39	676	1352	
R72 2,2 Lt. SAE 90 — 29,9 Kg.	2,00 : 1	270	30	23	1200	2400	
R115F 3,1 Lt. SAE 90 — 51,0 Kg.	4,10 : 1	540	41	31	533	2185	
	4,85 : 1	540	34	26	442	2143	

R115F3,00WB4F6 - GB.01473

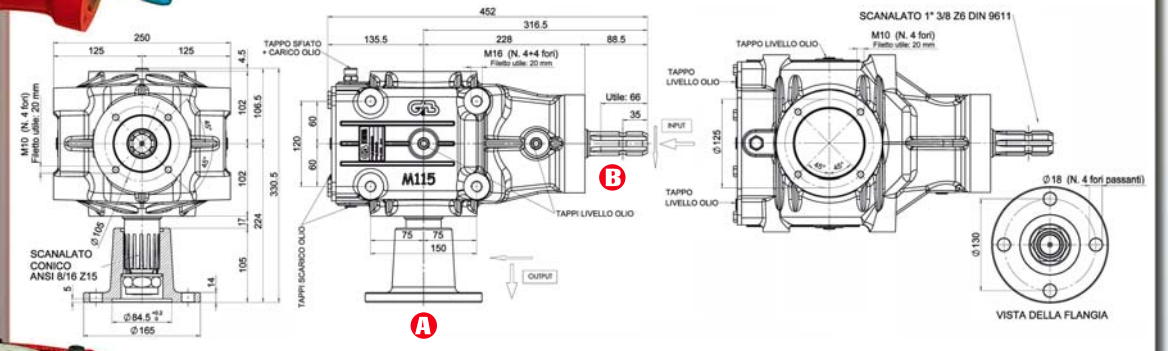

R52FY 4,3 Lt. SAE 90 — 67,0 Kg.	7,75 : 1	540	40	30	520	4030	
R110EX 1,6 Lt. SAE 90 — 26,5 Kg.	1,59 : 1	540	58	44	754	1199	
	1,92 : 1	540	49	37	637	1230	
	3,00 : 1	1000	48	36	350	1100	

R110EX1,58CH41WB5 - GB.00225

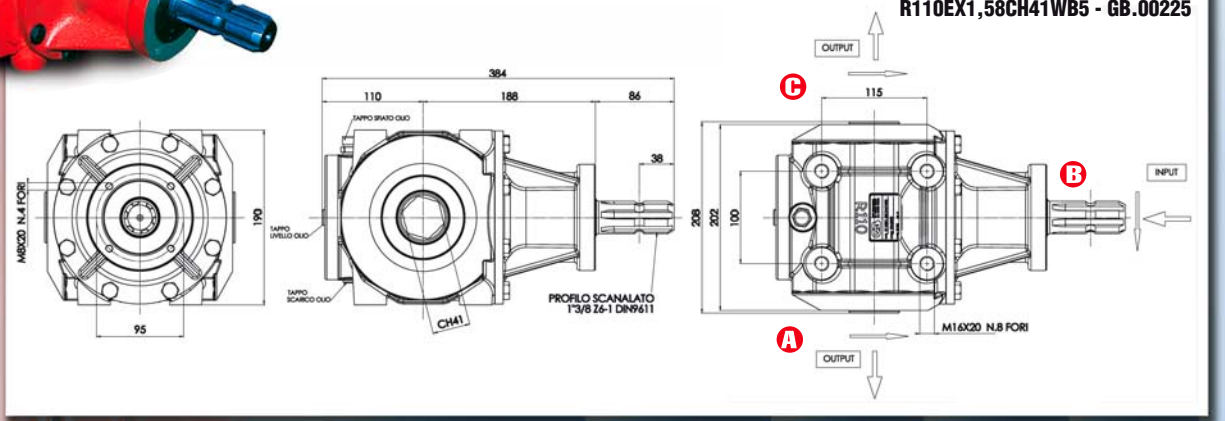

Other solutions are available on request

	GEAR RATIO	ROTATION xM INPUT	POWER HP	POWER kW	TORQUE NxM IN	TORQUE NxM OUT	OPTION
R115EX 2,6 Lt. SAE 90 — 41,5 Kg.	**4,10 : 1**	540	41	31	533	2185	
	4,85 : 1	540	34	26	442	2143	
	6,10 : 1	1000	40	30	280	1708	

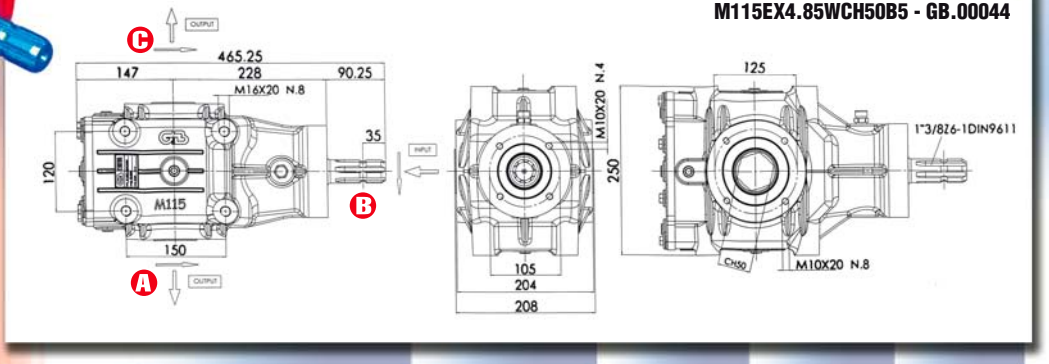

	GEAR RATIO	ROTATION xM INPUT	POWER HP	POWER kW	TORQUE NxM IN	TORQUE NxM OUT	OPTION
R165EX — Kg.	**4,10 : 1**	540	68	50	885	3620	
	4,87 : 1	540	58	43	754	3657	
	6,10 : 1	1000	45	34	315	1920	

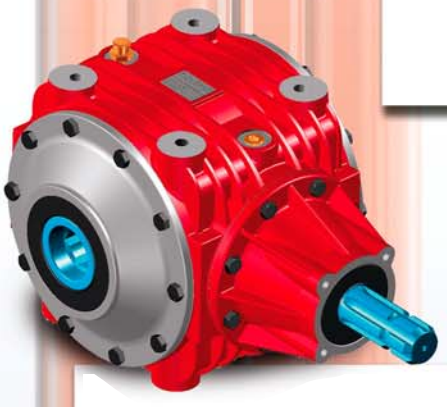

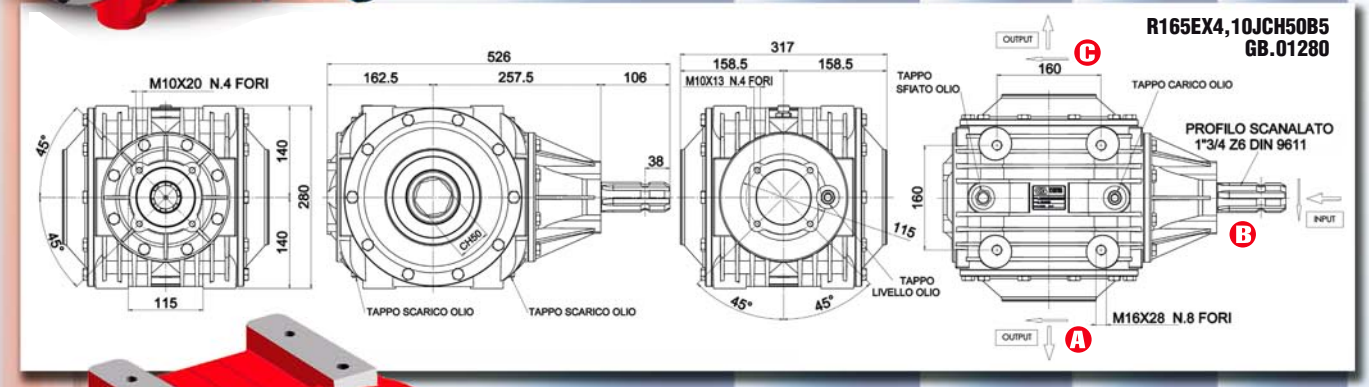

	GEAR RATIO	ROTATION xM INPUT	POWER HP	POWER kW	TORQUE NxM IN	TORQUE NxM OUT	OPTION
GB21EX 4,3 Lt. SAE 90 — 126 Kg.	**10,8 : 1**	1000	105	79	725	7830	
	12,5 : 1	1000	95	71	665	8300	
	15,0 : 1	1000	80	60	560	8400	

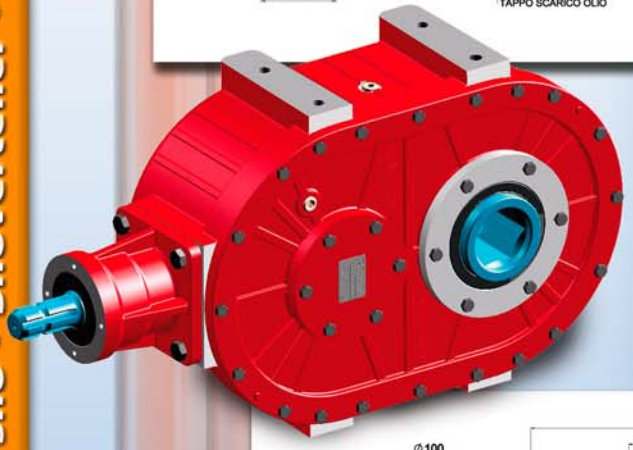

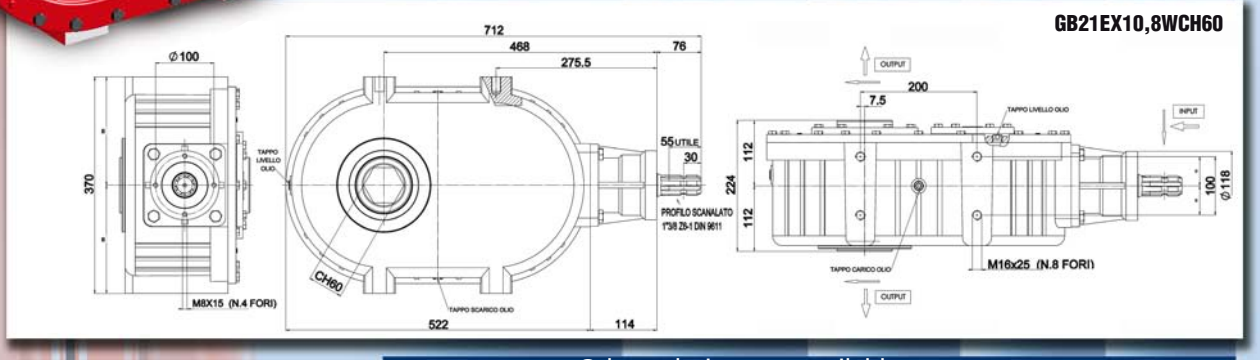

Other solutions are available on request

	GEAR RATIO	ROTATION xM INPUT	POWER		TORQUE		OPTION
			HP	kW	NxM IN	NxM OUT	
AP50 2,0 Lt. SAE 90 — 31,6 Kg.	**1 : 1,00**	540	90	68	1170	1170	
	1,90 : 1	1000	70	53	490	931	

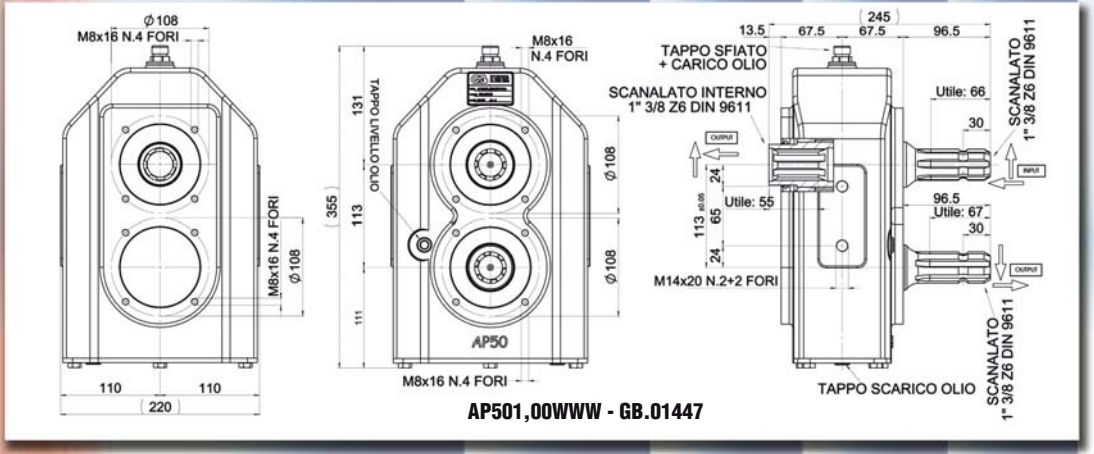

AP501,00WWW - GB.01447

AP51 2,0 Lt. SAE 90 — 23,0 Kg.	**1 : 1,00**	540	90	68	1170	1170	
	1,90 : 1	1000	70	53	490	931	

AP511,92Wf,WW0C1 - GB.01103

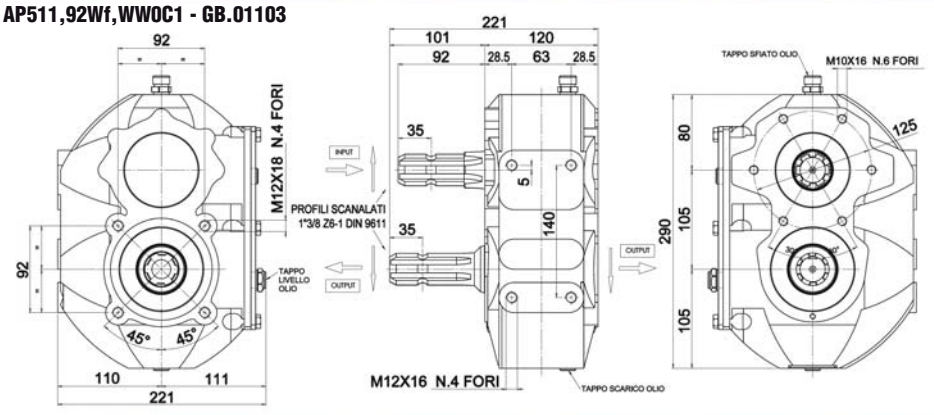

AP61	**1 : 1,00**	1000	180	132	1260	1260	

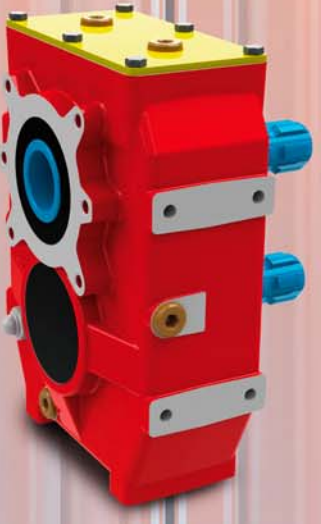

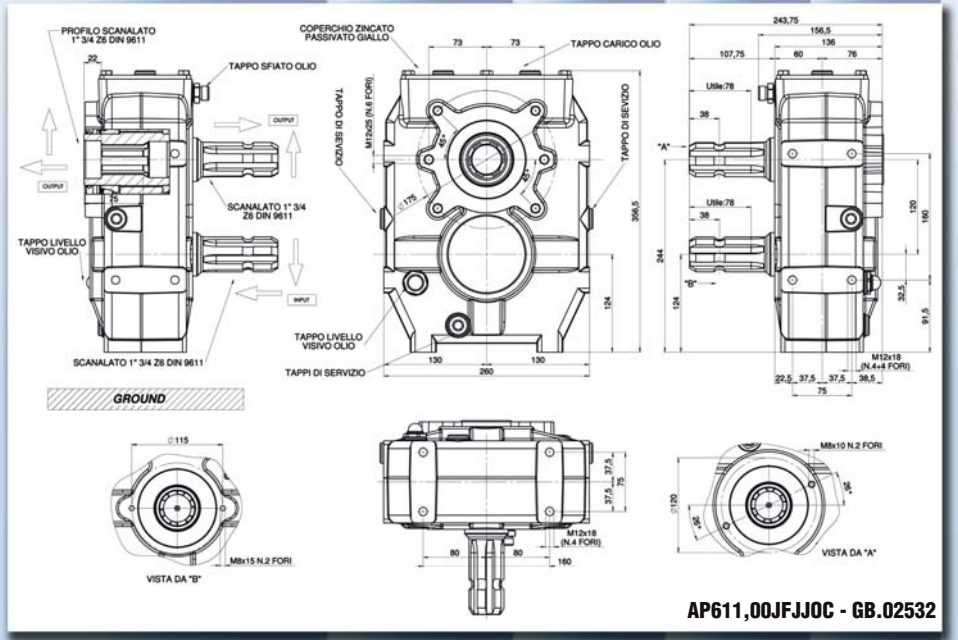

AP611,00JFJJ0C - GB.02532

Other solutions are available on request

	GEAR RATIO	ROTATION xM INPUT	POWER HP	POWER kW	TORQUE IN (NxM)	TORQUE OUT (NxM)	OPTION
R215EX 6,0 Lt. SAE 90 — 107 Kg.	**4,10 : 1**	540	115	87	1500	6150	
	***(5,30 : 1)**	540	75	57	975	5167	
	6,10 : 1	1000	105	77	735	4483	

R215EX6.10CH50WB6 - GB.01177

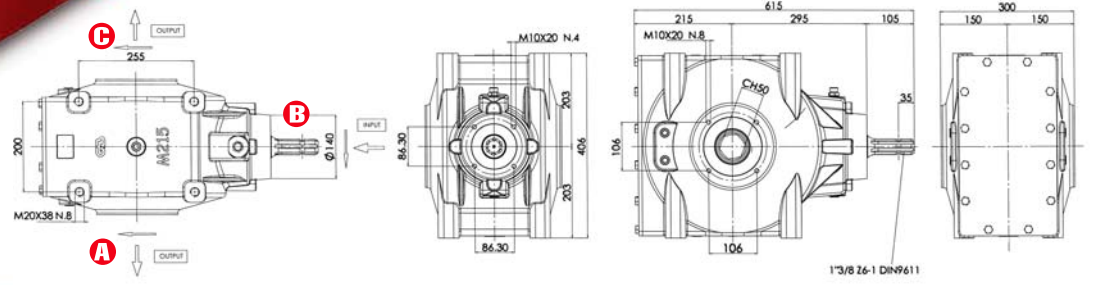

	GEAR RATIO	ROTATION xM INPUT	POWER HP	POWER kW	TORQUE IN (NxM)	TORQUE OUT (NxM)	OPTION
R810EX 5,0 Lt. SAE 90 — 65,0 Kg.	**8,05 : 1**	1000	80	60	560	4508	

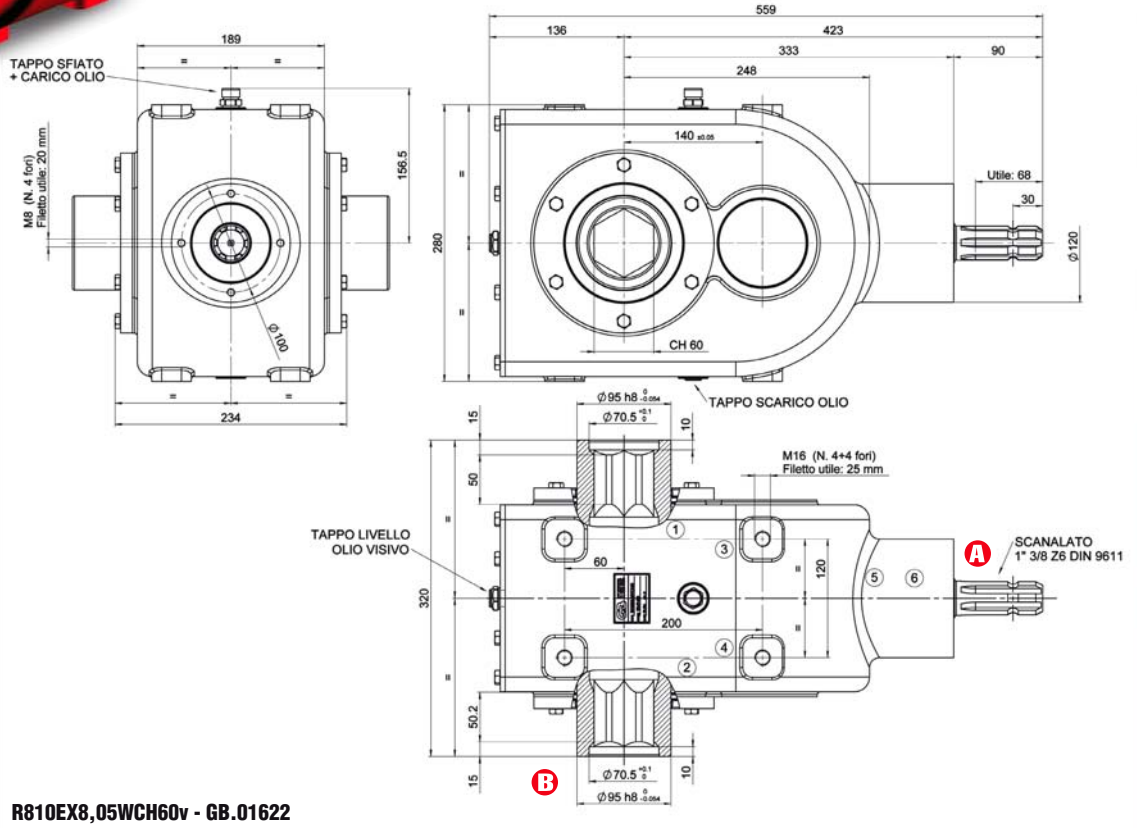

R810EX8,05WCH60v - GB.01622

* **Produzione su richiesta / *On request***

Other solutions are available on request

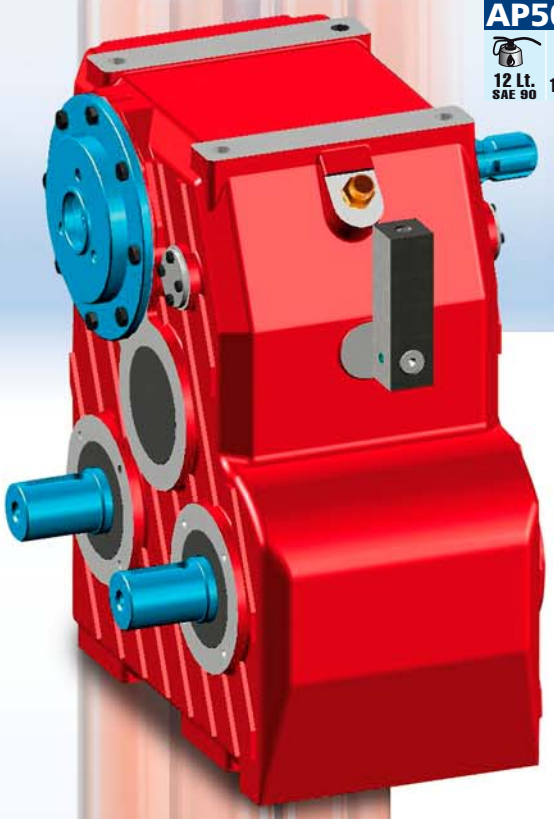

AP503

12 Lt. SAE 90 — 116 Kg.

GEAR RATIO	ROTATION xM INPUT	POWER HP	POWER kW	TORQUE NxM IN	TORQUE NxM OUT	OPTION
1,00 : 1 1,50 : 1	540	140 130	105 98	1815 1685	1815 2528	
1,00 : 1 1,50 : 1	1000	170 160	128 120	1190 1120	1190 1680	
1,00 : 1 1,80 : 1	540	140 130	105 98	1815 1685	1815 3033	
1,00 : 1 1,80 : 1	1000	170 160	128 120	1190 1120	1190 2016	
1 : 1,30 1,50 : 1	540	140 130	105 98	1815 1685	1396 2528	
1 : 1,30 1,80 : 1	1000	170 160	128 120	1190 1120	915 1680	

AP5031,001,50WXX1 - GB.01655

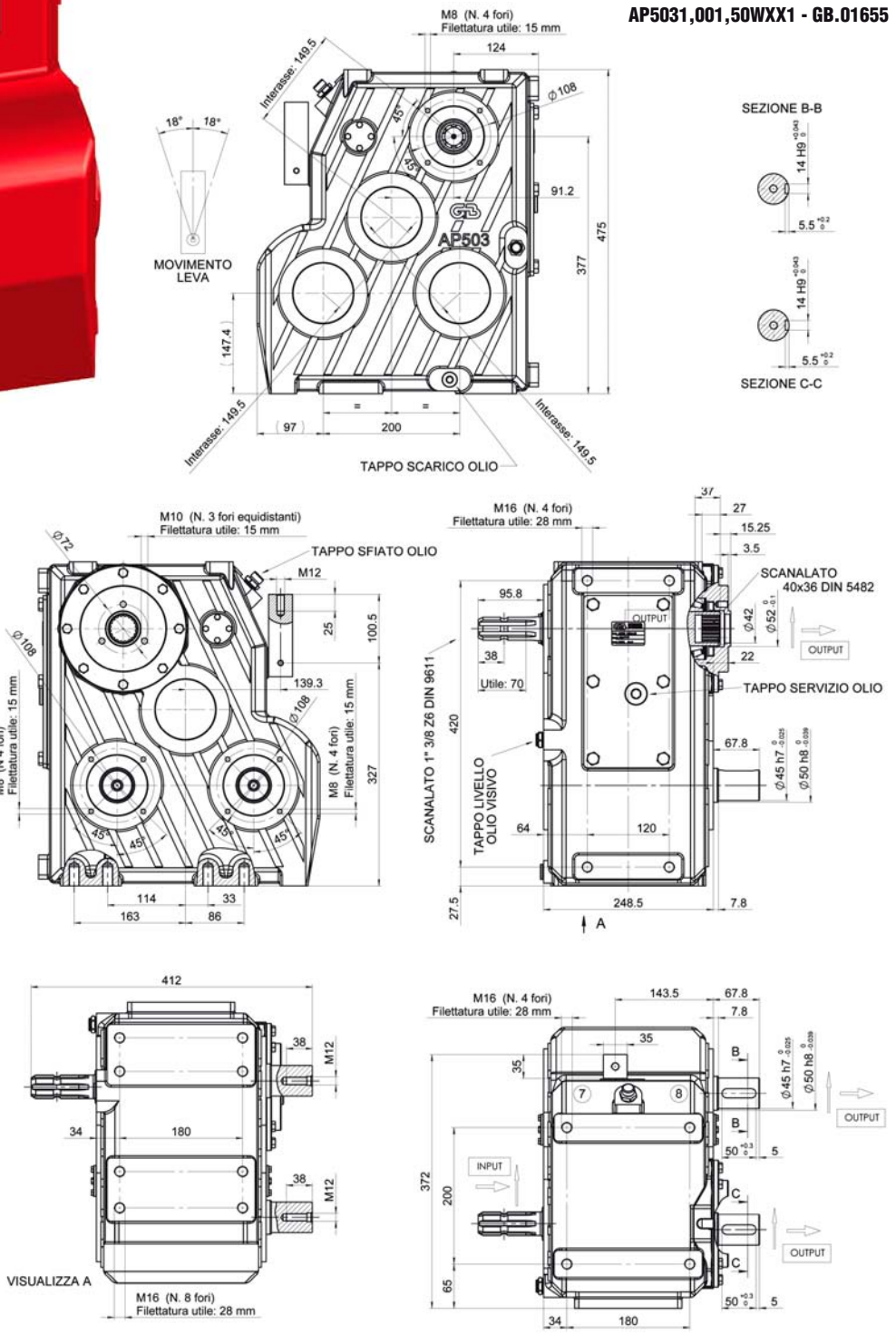

Vedi pagina
Sighe seite
Ref. page
Réf. page
Ref. página
146

In questo modello di scatola ad ingranaggi si possono avere diverse versioni
On peut avoir différentes versions du modèle
We can have different versions of this model
Dieser Getriebetyp ist in verschiedenen Versionen lieferbar
Este modelo de caja de engranajes está disponible en diferentes versiones

Other solutions are available on request

GEAR RATIO	ROTATION xM INPUT	POWER HP	POWER kW	TORQUE NxM IN	TORQUE NxM OUT	OPTION
1,00 : 1	540	80	60	1040	1040	A.P.P. A.P.S.
1,40 : 1		80	60	1040	1456	
1,00 : 1	540	80	60	1040	1040	A.P.P. A.P.S.
1,92 : 1		80	60	1040	2000	

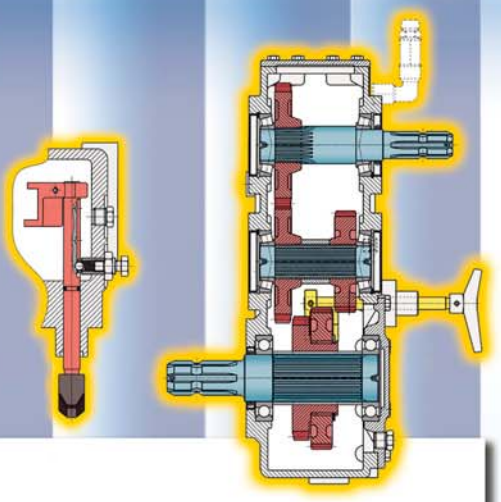

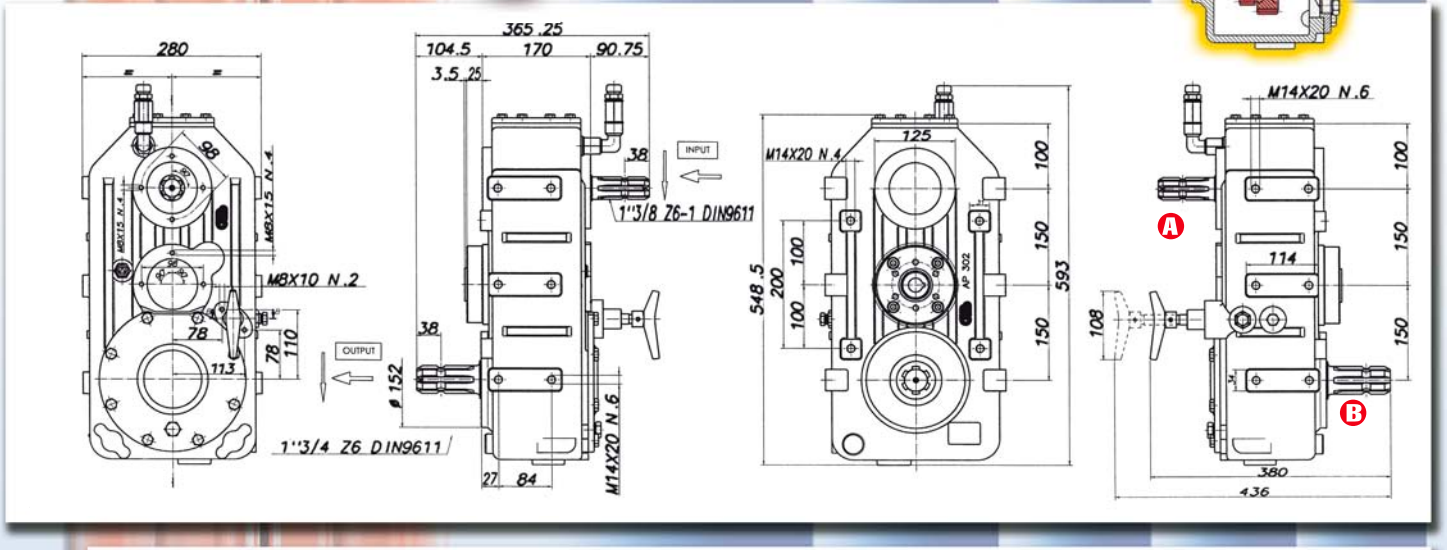

AP3021,001,92WWR CUSC. MAGG. (723) - GB.02163

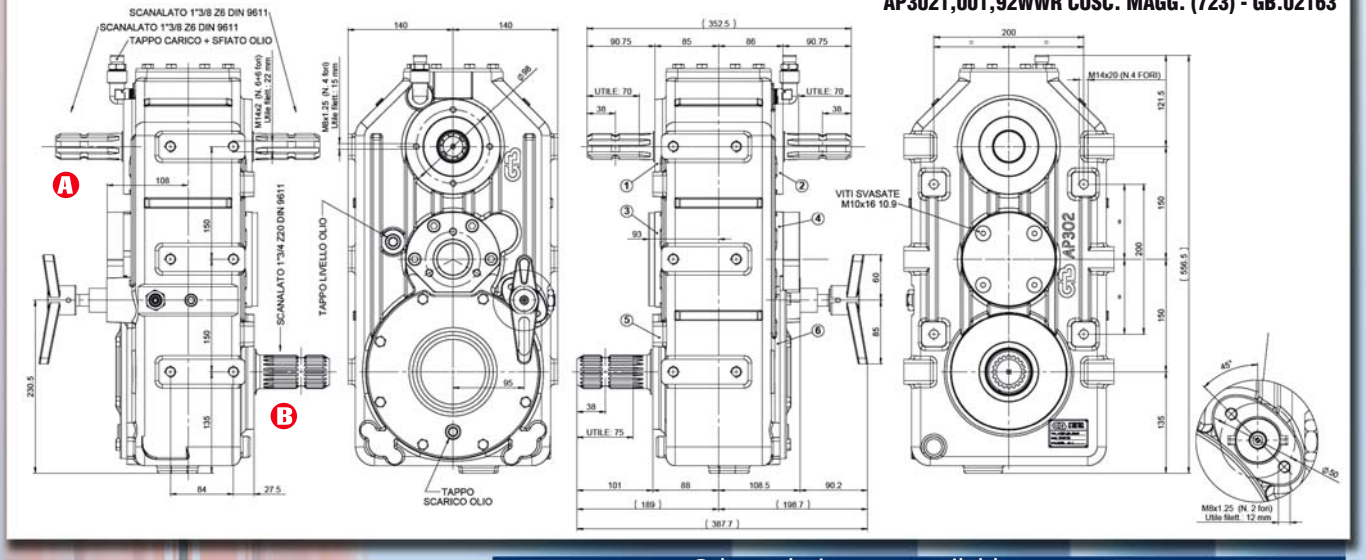

Other solutions are available on request

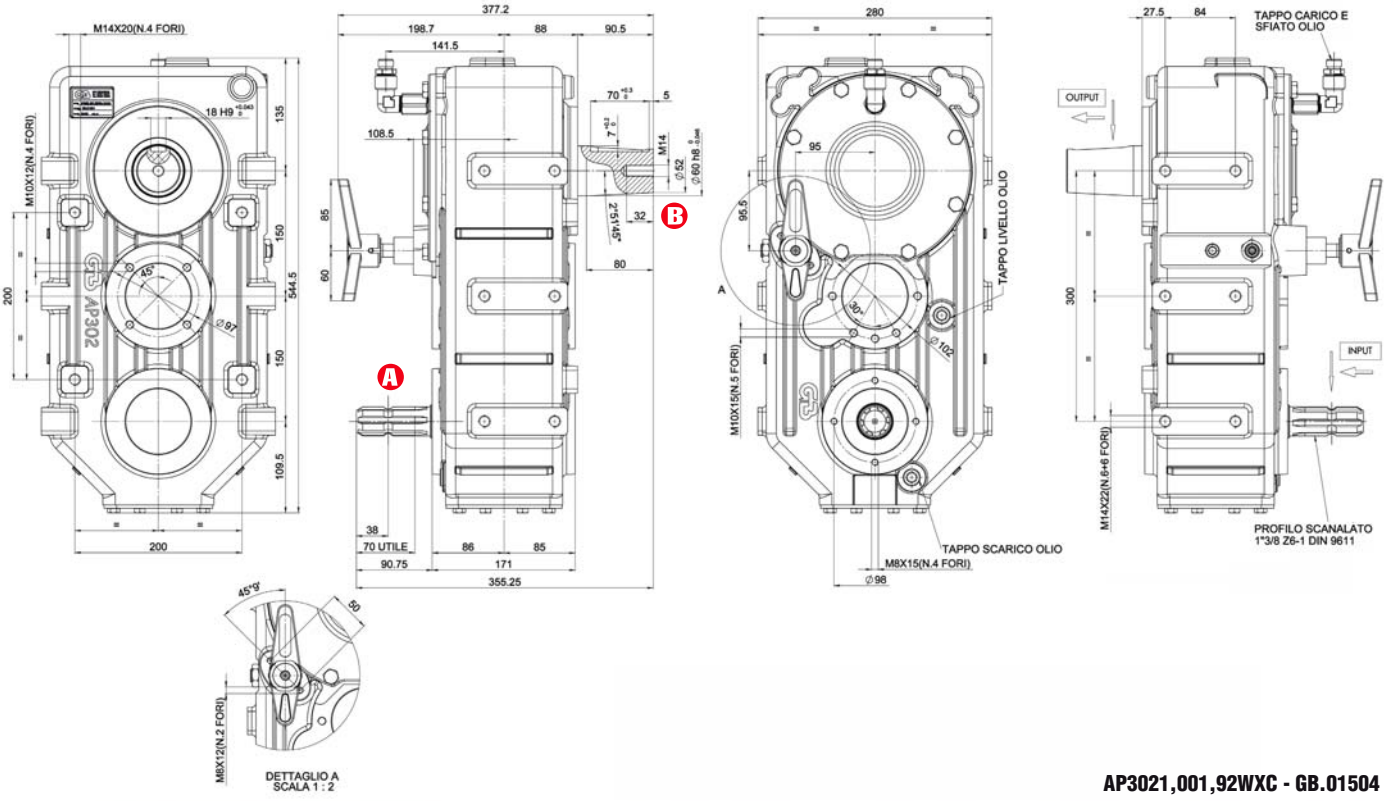

AP3021,001,92WXC - GB.01504

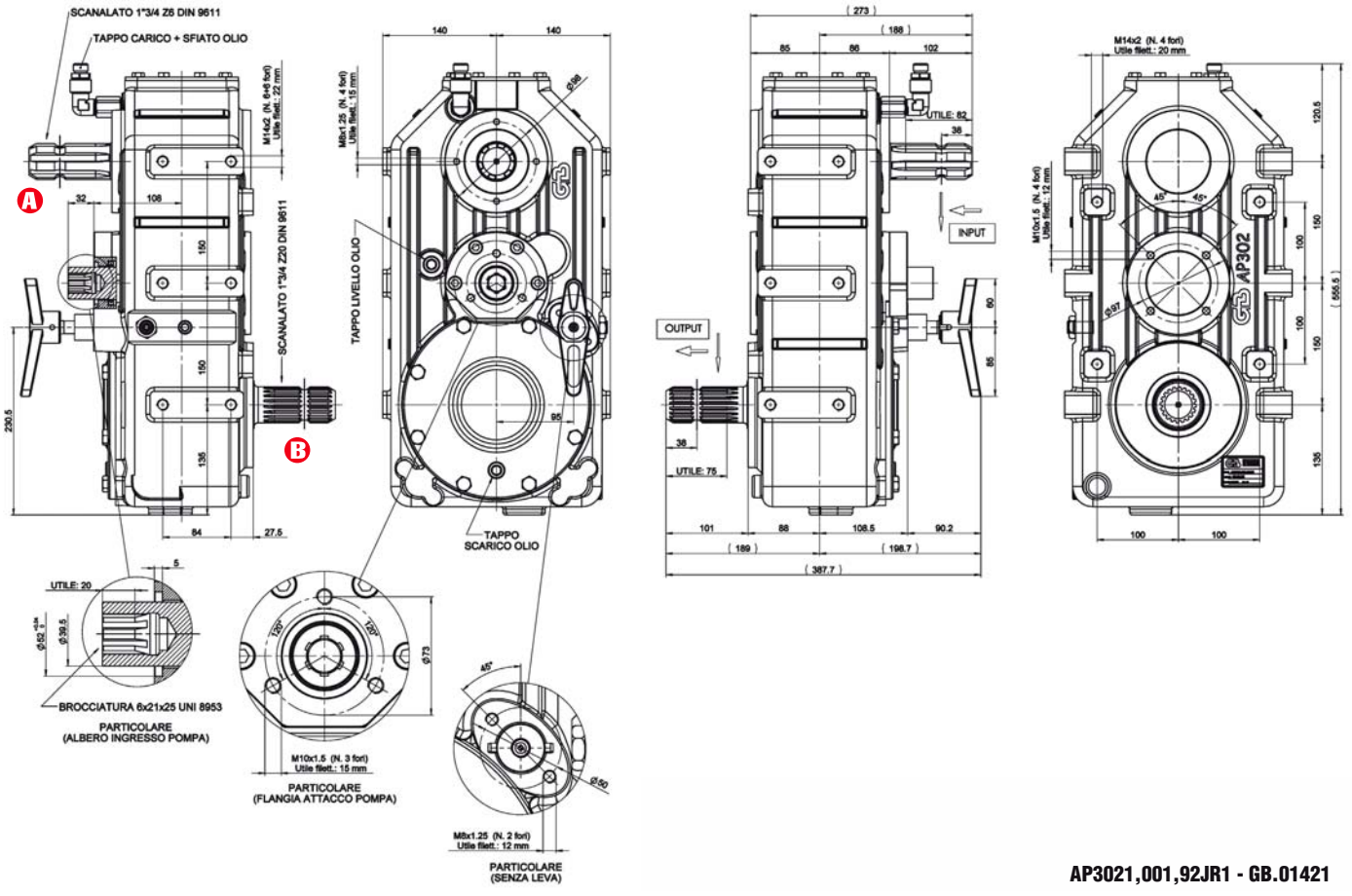

AP3021,001,92JR1 - GB.01421

Other solutions are available on request

GEAR RATIO	ROTATION xM INPUT	POWER HP	POWER kW	TORQUE IN (NxM)	TORQUE OUT (NxM)	OPTION
AP302/1 — 5,6 Lt. SAE 90 — 63,0 Kg.						
1,00 : 1	540	80	60	1040	1040	A.P.P. A.P.S.
1,40 : 1	540	80	60	1040	1456	A.P.P. A.P.S.
1,00 : 1	540	80	60	1040	1040	A.P.P. A.P.S.
1,92 : 1	540	80	60	1040	2000	A.P.P. A.P.S.

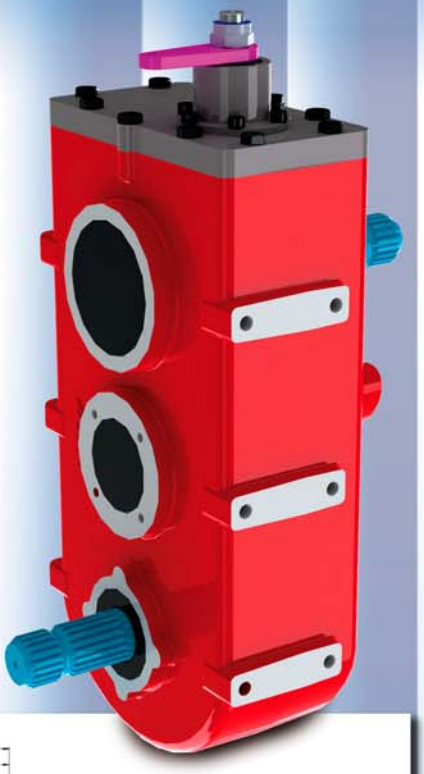

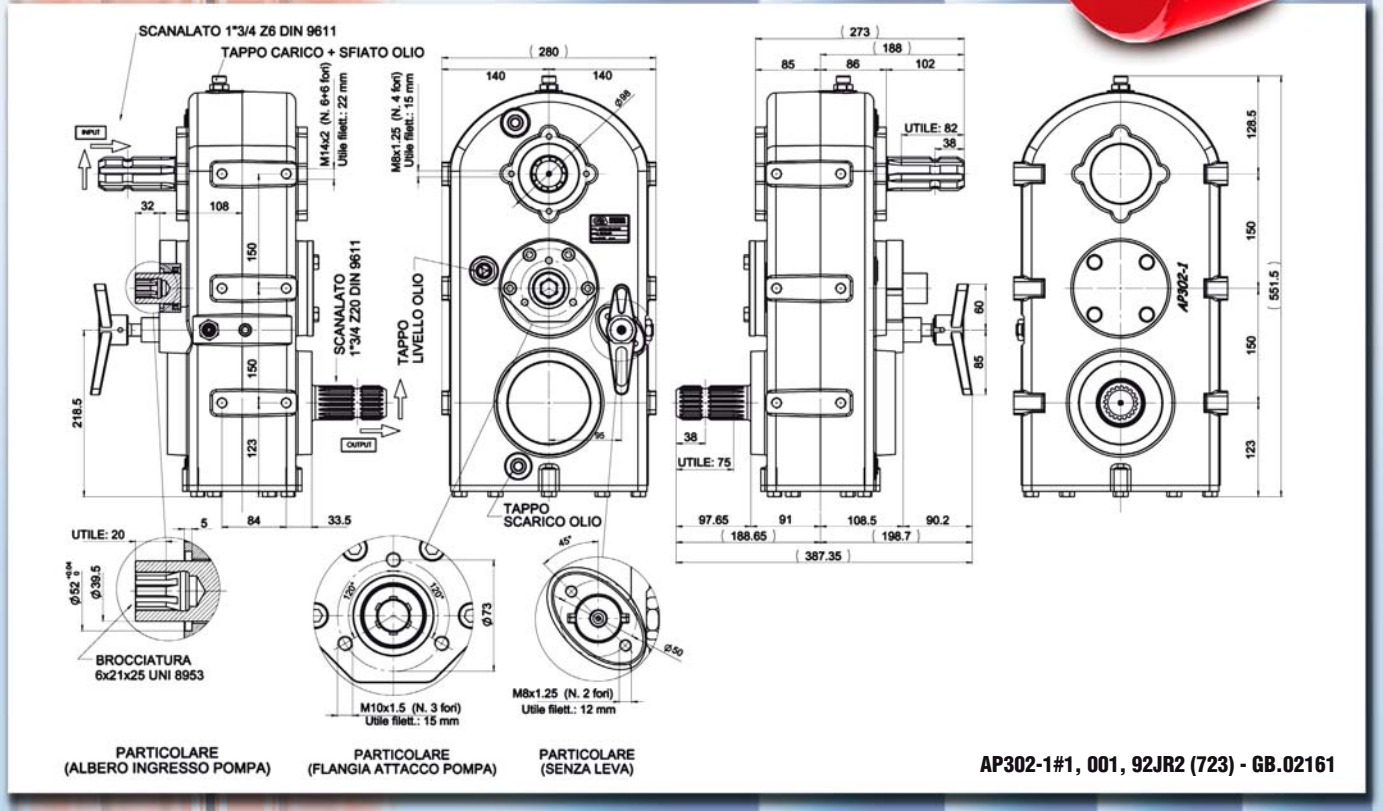

Other solutions are available on request

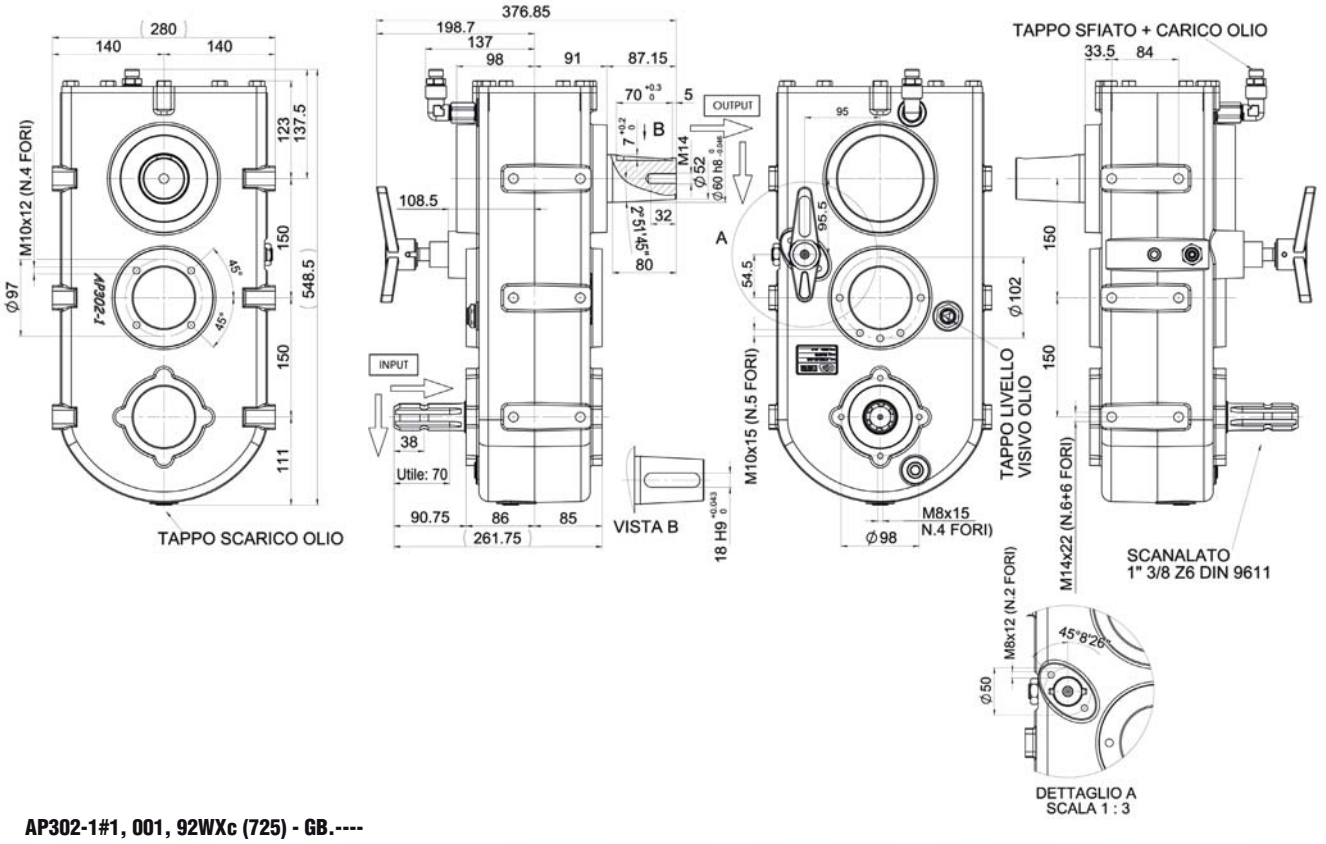

AP302-1#1, 001, 92WXc (725) - GB.----

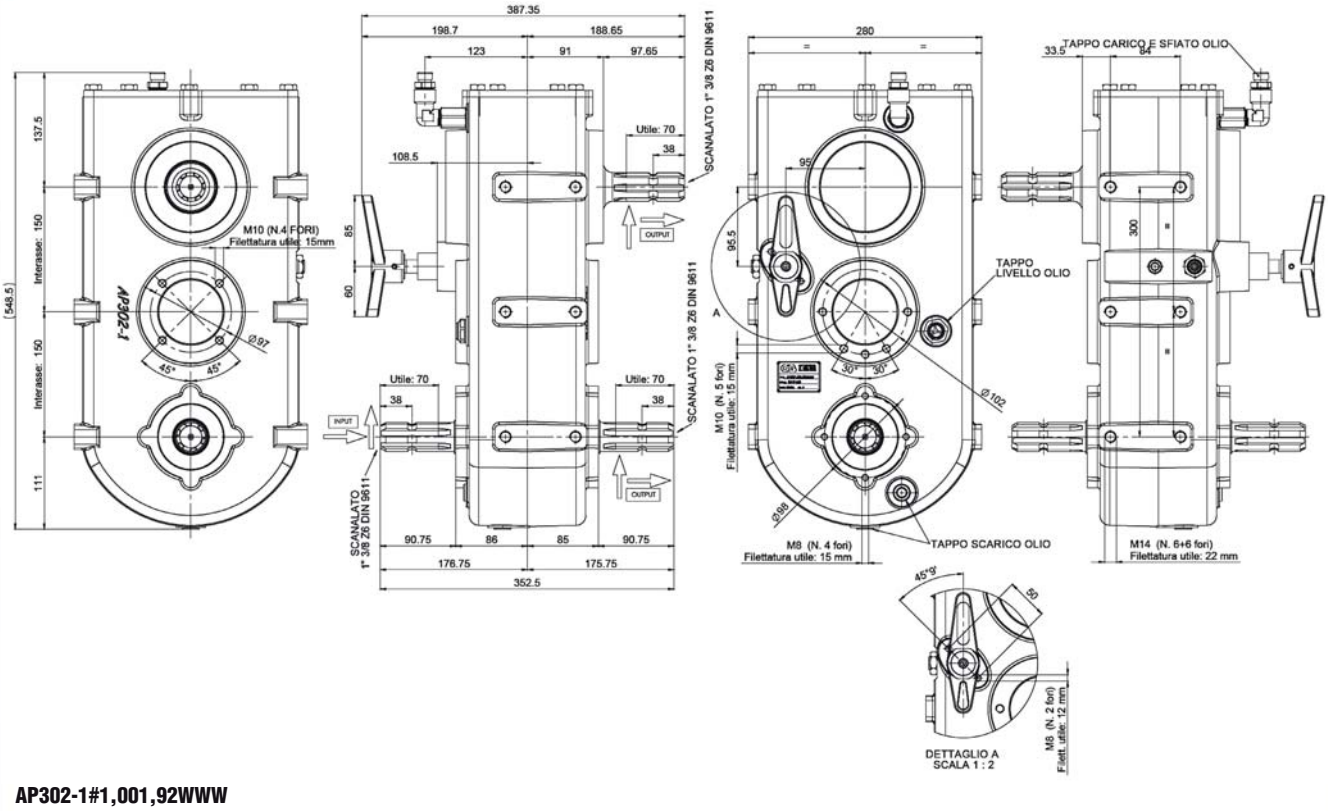

AP302-1#1,001,92WWW

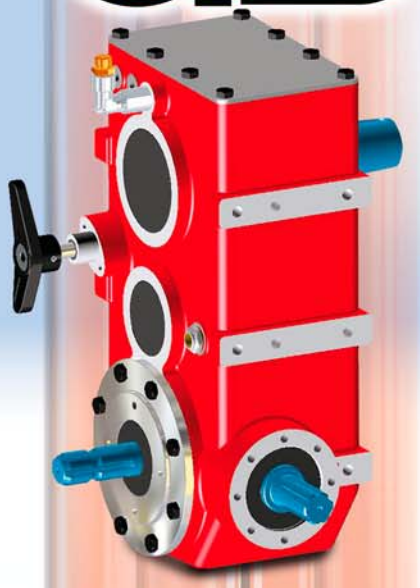

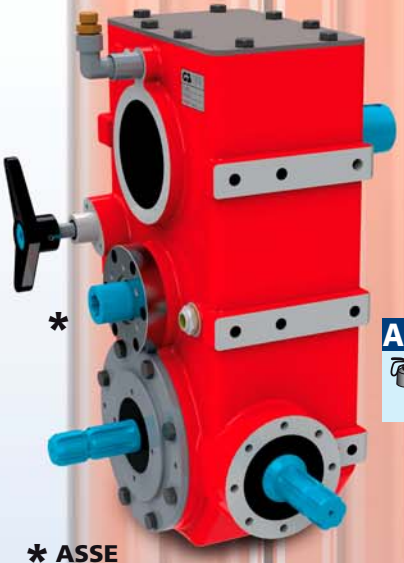

* ASSE POMPA R 1,31 : 1

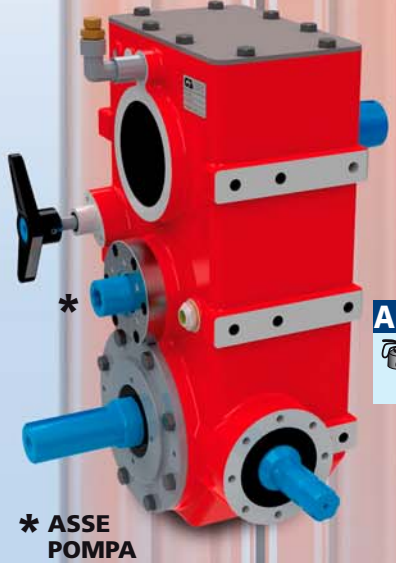

* ASSE POMPA R 1,31 : 1

	GEAR RATIO	ROTATION xM INPUT	POWER HP	POWER kW	TORQUE NxM IN	TORQUE NxM OUT	OPTION
AP303 6,5 Lt. SAE 90 — 78,0 Kg.	C 1 : 1,47	540	160	118	2080	700	
	B 1 : 1,00					1040	
	B 1,92 : 1					2000	
	C 1 : 1,47	540	195	143	2535	870	
	B 1 : 1,00					1040	
	B 1,60 : 1					2000	

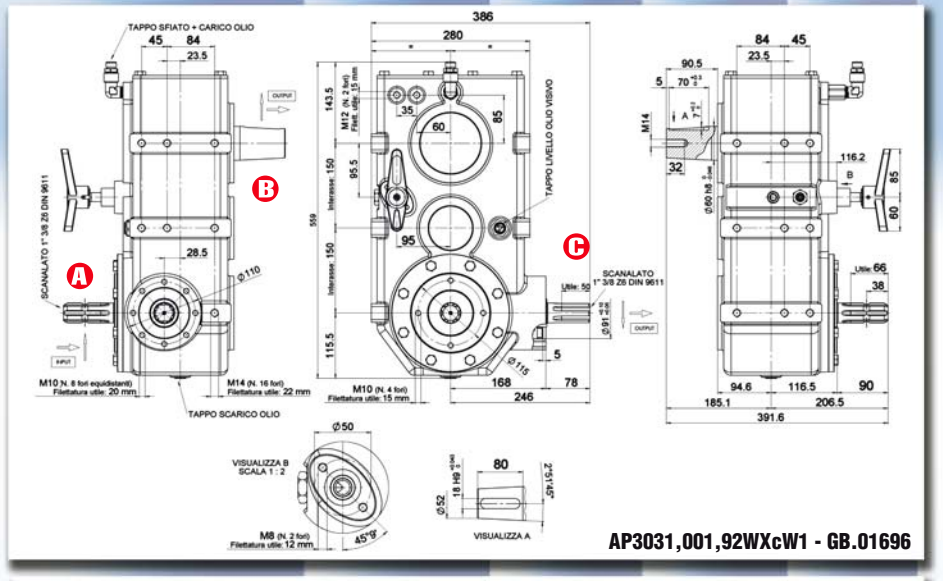

AP3031,001,92WXcW1 - GB.01696

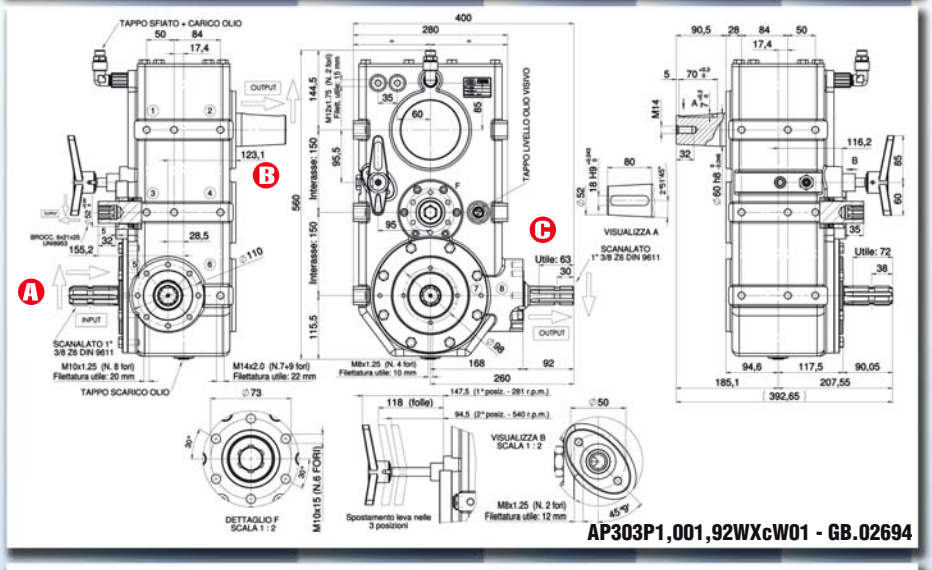

AP303P1,001,92WXcW01 - GB.02694

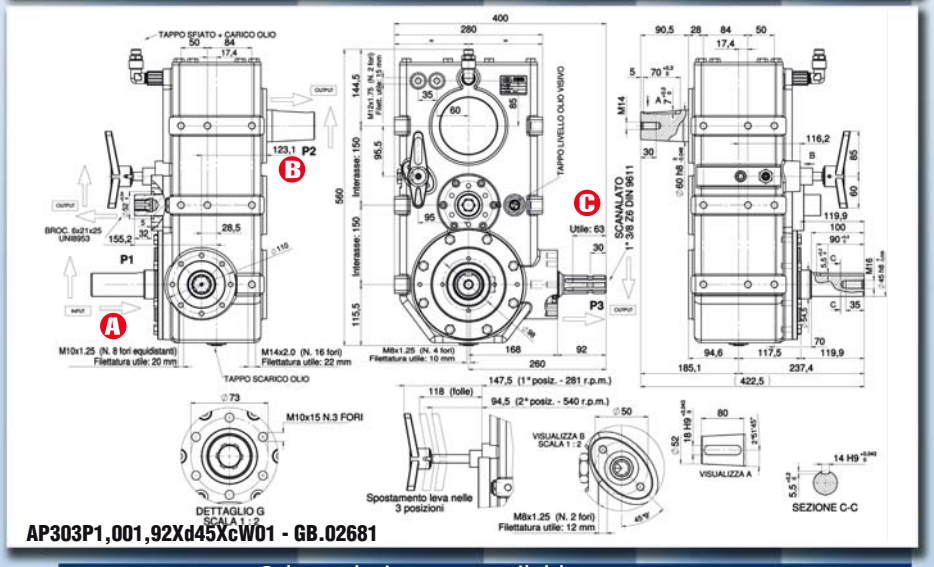

AP303P1,001,92Xd45XcW01 - GB.02681

Other solutions are available on request

	GEAR RATIO	ROTATION xM INPUT	POWER		TORQUE		OPTION
			HP	kW	NxM IN	NxM OUT	
AP304 6,5 Lt. SAE 90 — 78,0 Kg.							
C	1 : 1,47					700	
B	1 : 1	540	160	118	2080	1040	
B	1,92 : 1					2000	

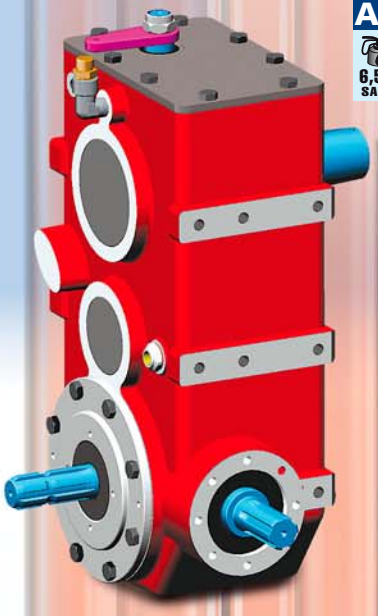

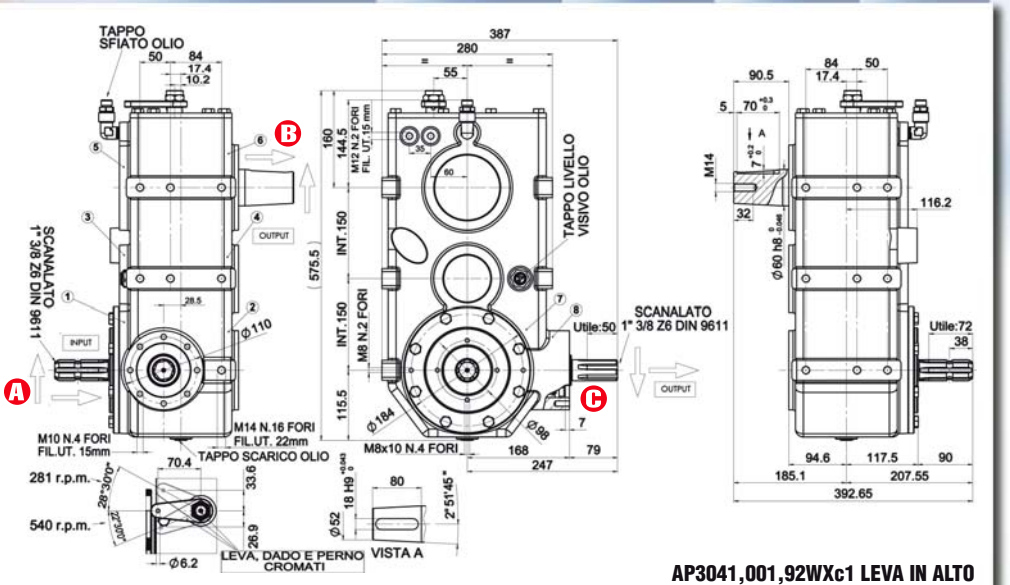

AP3041,001,92WXc1 LEVA IN ALTO

AP305 6,5 Lt. SAE 90 — 78,0 Kg.							
C	1 : 1,47					700	
B	1 : 1	540	160	118	2080	1040	
B	1,92 : 1					2000	

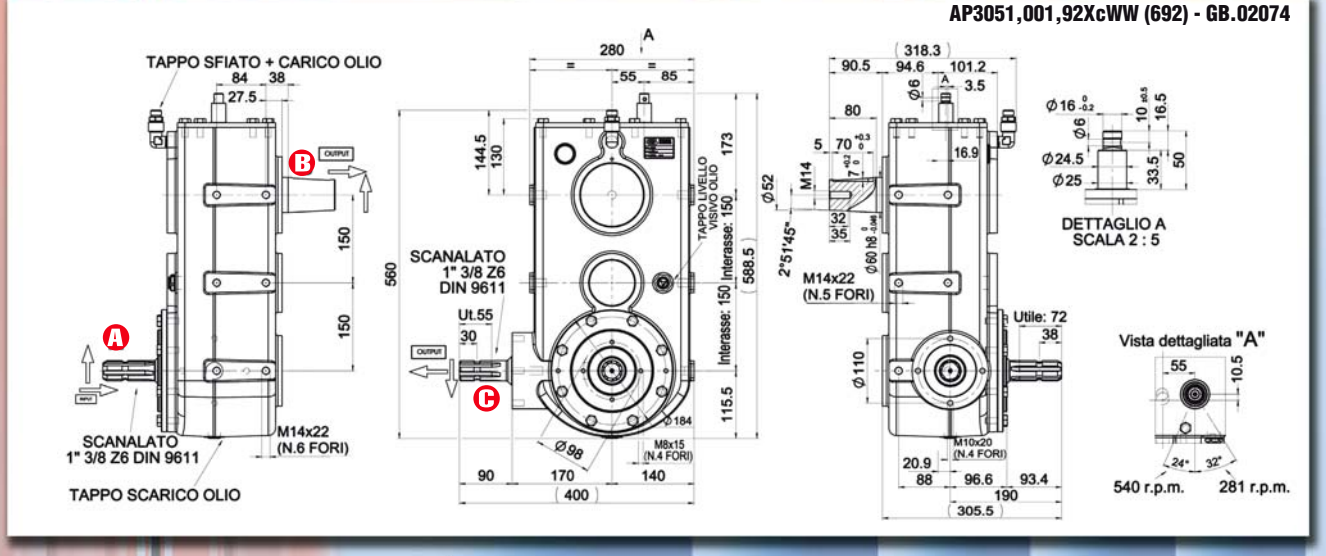

AP3051,001,92XcWW (692) - GB.02074

Other solutions are available on request

	GEAR RATIO	ROTATION xM INPUT	POWER		TORQUE		OPTION
			HP	kW	IN (NxM)	OUT	
AP306 6,5 Lt. SAE 90 78,0 Kg.	C 1 : 1,47	540	160	118	2080	700	
	B 1 : 1					1040	
	B 1,92 : 1					2000	

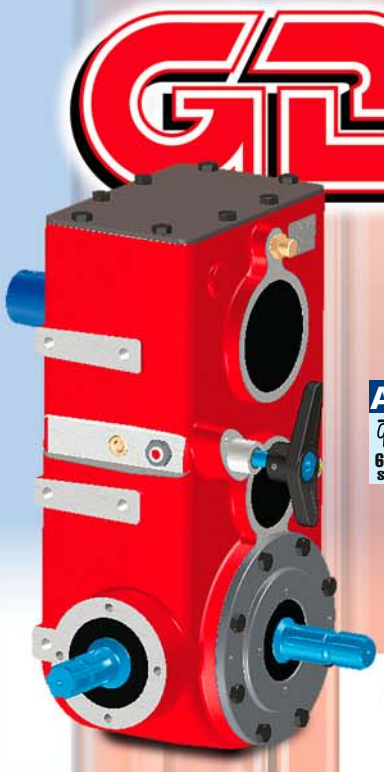

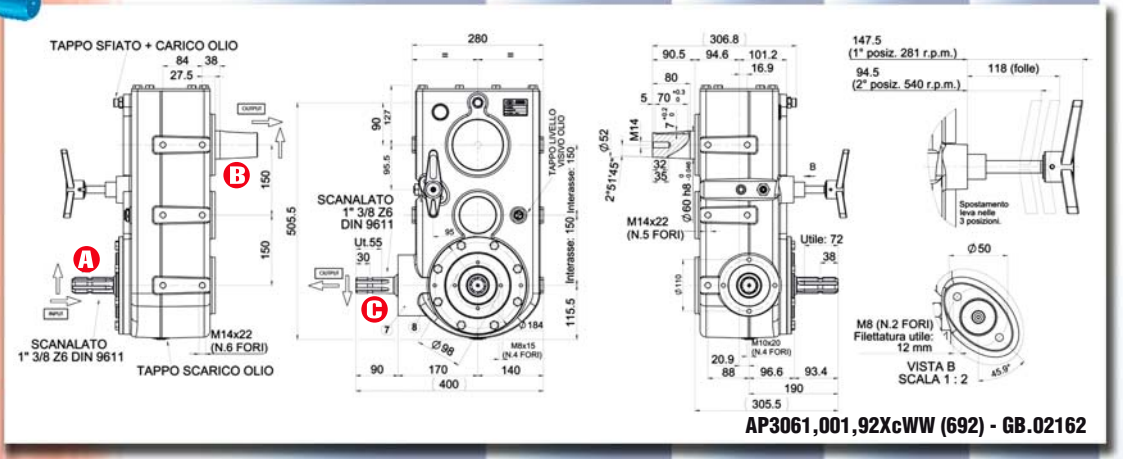

AP3061,001,92XcWW (692) - GB.02162

	GEAR RATIO	ROTATION xM INPUT	POWER		TORQUE		OPTION
			HP	kW	IN (NxM)	OUT	
AP306 6,5 Lt. SAE 90 78,0 Kg.	C 1 : 1,47	540	160	118	2080	700	
	B 1 : 1					1040	
	B 1,92 : 1					2000	

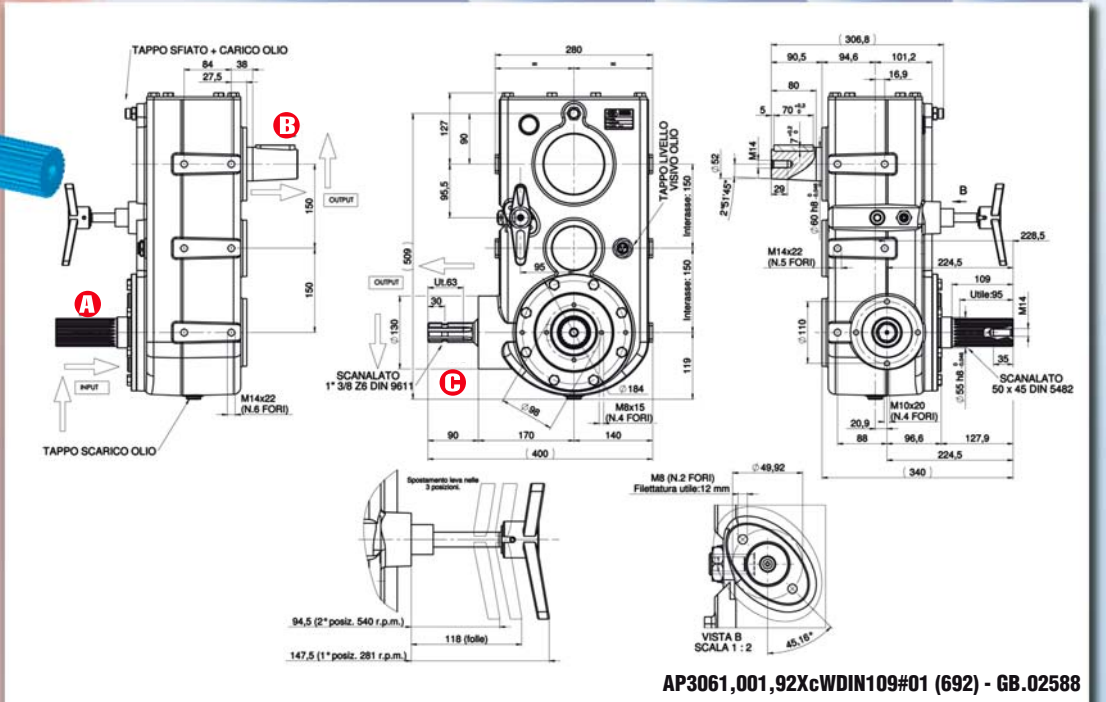

AP3061,001,92XcWDIN109#01 (692) - GB.02588

Other solutions are available on request

AP502

8,5 Lt. SAE 90 — 97,0 Kg.

GEAR RATIO	ROTATION xM INPUT	POWER HP	POWER kW	TORQUE NxM IN	TORQUE NxM OUT	OPTION
1,00 : 1	540	110	83	1430	1430	
1,30 : 1		105	79	1365	1774	
1,00 : 1	1000	220	165	1540	1540	
1,30 : 1		220	165	1540	2010	
1,00 : 1	540	110	83	1430	1430	
1,80 : 1		90	68	1170	2106	
1,00 : 1	1000	220	165	1540	1540	
1,80 : 1		200	150	1400	2520	
1,00 : 1	540	110	83	1430	1430	
1,50 : 1		100	75	1300	2008	
1,80 : 1	1000	170	128	1190	2150	
2,70 : 1		150	113	1050	2835	
1,00 : 1	540	110	83	1430	1430	
1,17 : 1		110	83	1430	1673	
1,80 : 1	540	110	83	1430	2580	
2,30 : 1		110	83	1430	3300	
1,80 : 1	1000	170	128	1190	2150	
3,20 : 1		150	113	1050	3360	

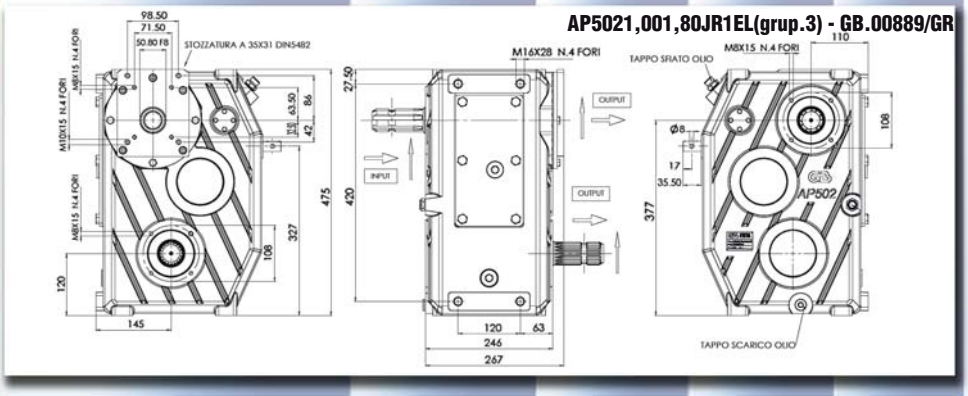

AP5021,001,80JR1EL(grup.3) - GB.00889/GR

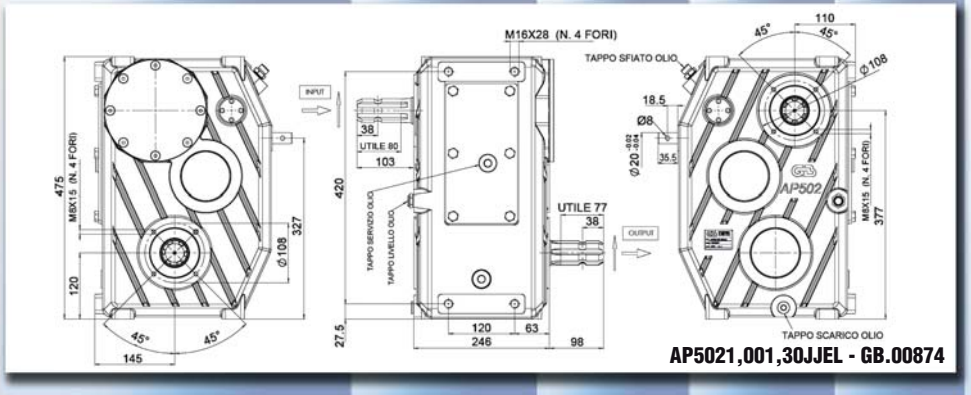

AP5021,001,30JJEL - GB.00874

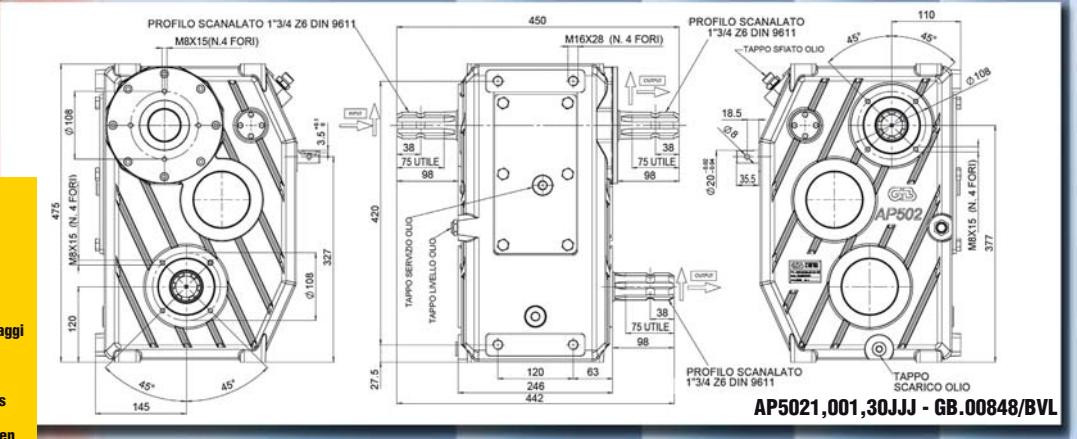

AP5021,001,30JJJ - GB.00848/BVL

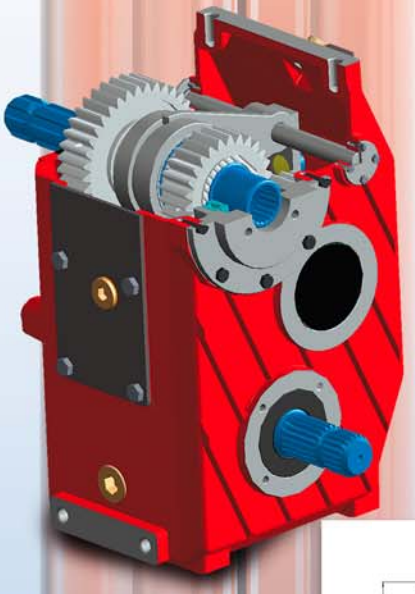

Vedi pagina
Sighe seite
Ref. page **146**
Réf. page
Ref. página

In questo modello di scatola ad ingranaggi si possono avere diverse versioni
On peut avoir différentes versions du modèle
We can have different versions of this model
Dieser Getriebetyp ist in verschiedenen Versionen lieferbar
Este modelo de caja de engranajes está disponible en diferentes versiones

Other solutions are available on request

GEAR RATIO	ROTATION xM INPUT	POWER	TORQUE	OPTION
		HP kW	NxM IN OUT	

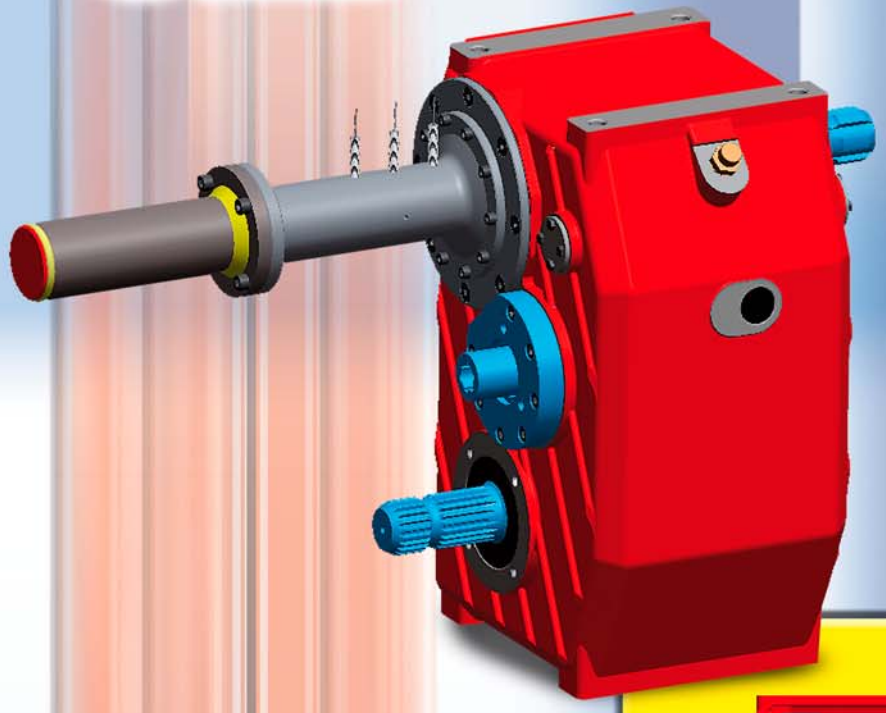

AP502 IDPR

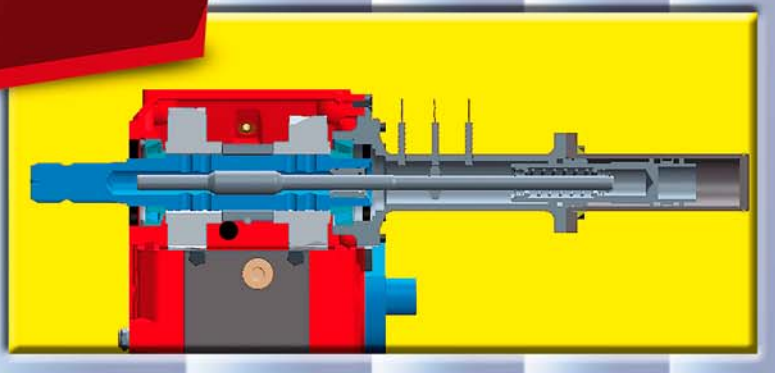

BREVETTO ITALIANO
ITALIENISCHES PATENT
ITALIAN PATENT
PATENTE ITALIENNE
PATENTE ITALIANO

BREVETTO EUROPEO
EUROPÄISCHES PATENT
EUROPEAN PATENT
PATENTE EUROPÉENNE
PATENTE EUROPEO

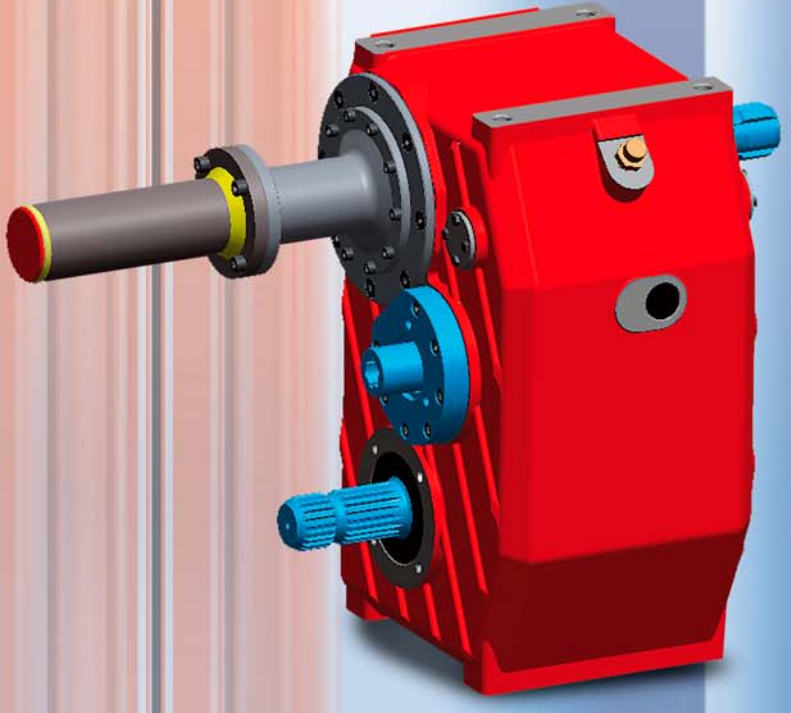

AP502 ID

Other solutions are available on request

GEAR RATIO	ROTATION xM INPUT	POWER	TORQUE	OPTION
		HP kW	NxM IN OUT	

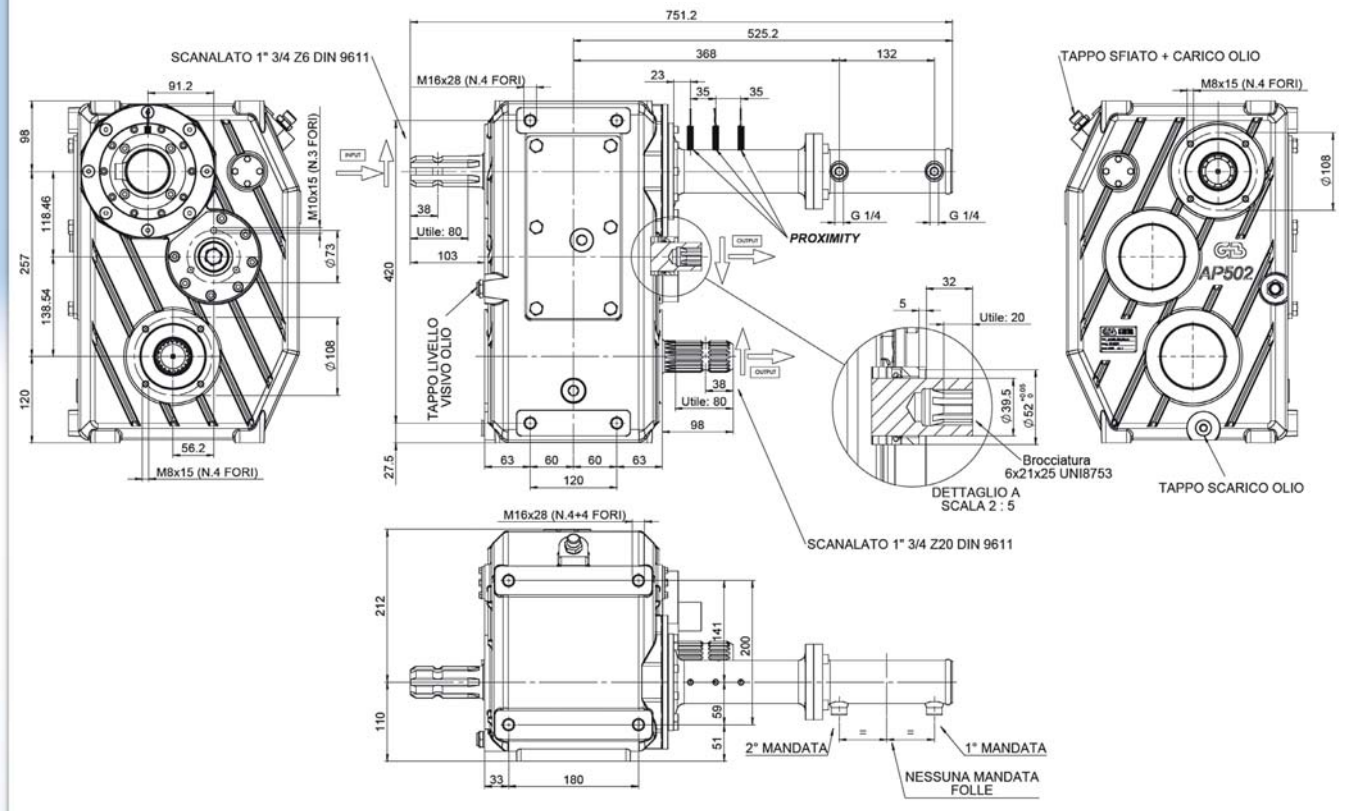

AP502IDPR1,001,30JREL

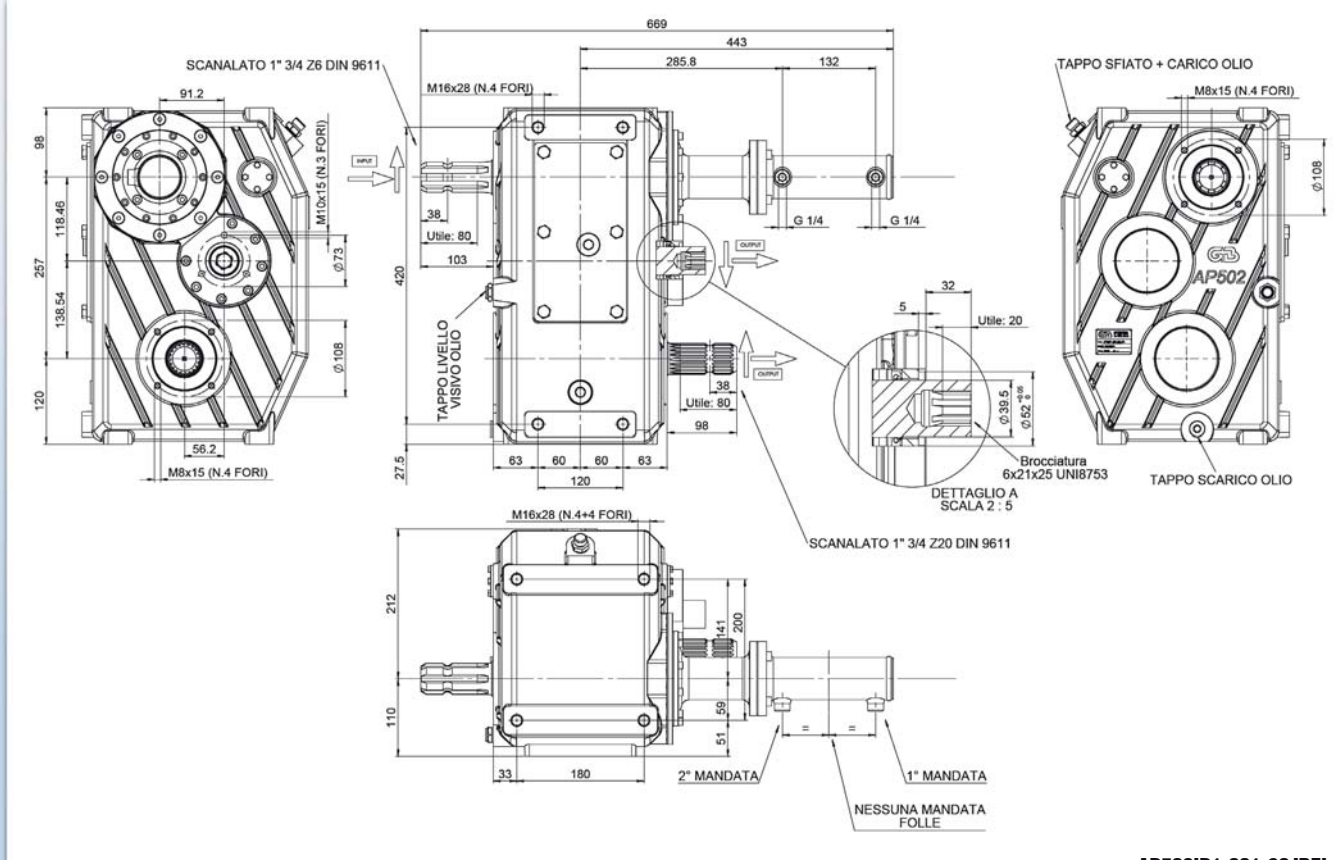

AP502ID1,001,30JREL

Other solutions are available on request

AP602

11,5 Lt. SAE 90 — 102 Kg.

GEAR RATIO	ROTATION xM INPUT	POWER HP	POWER kW	TORQUE NxM IN	TORQUE NxM OUT	OPTION
1,00 : 1 1,30 : 1	1000	290	218	2030	2030 2640	
1,00 : 1 1,80 : 1	1000	260	195	1820	1820 3280	
1,80 : 1 2,70 : 1	1000	240	180	1680	3024 4536	
1,80 : 1 2,30 : 1	1000	240	180	1680	3024 3864	
1,80 : 1 3,20 : 1	1000	240	180	1680	3024 5376	

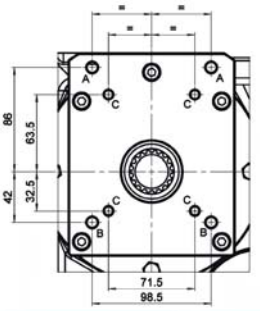

DETTAGLIO USCITA POMPA

A: M10x1.5
(N. 2 fori passanti)

B: M10x1.5
(N. 2 fori - Profondità filettatura: 20 mm)

C: M8x1.25
(N. 4 fori - Profondità filletatura: 13 mm)

AP6021,001,80JR1EL - GB.01460

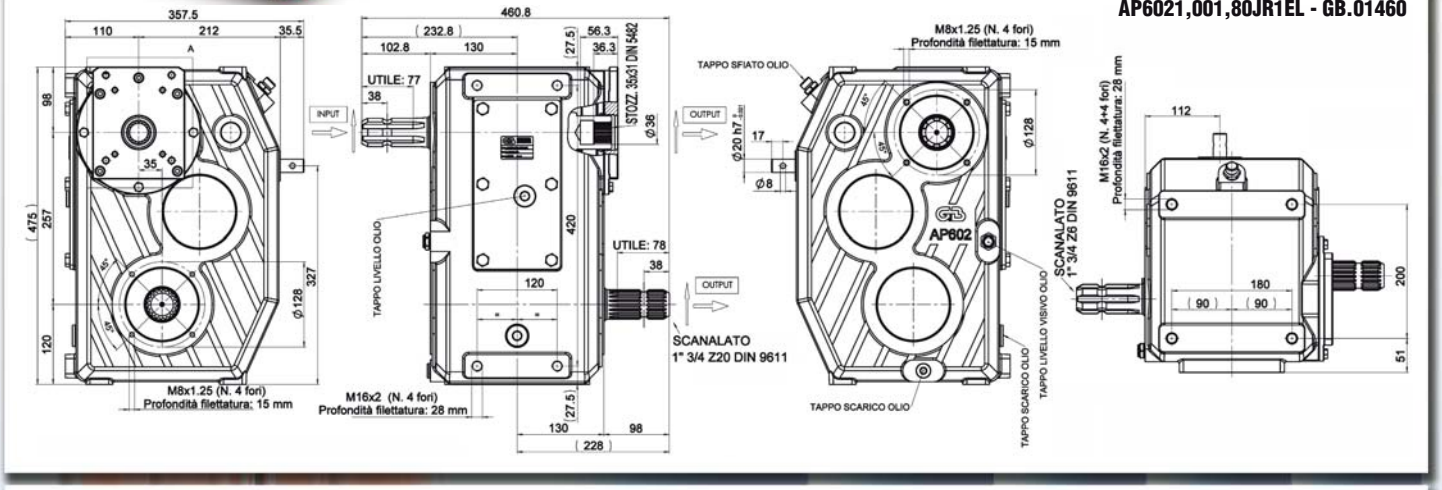

AP6021,001,30JJEL - GB.01444

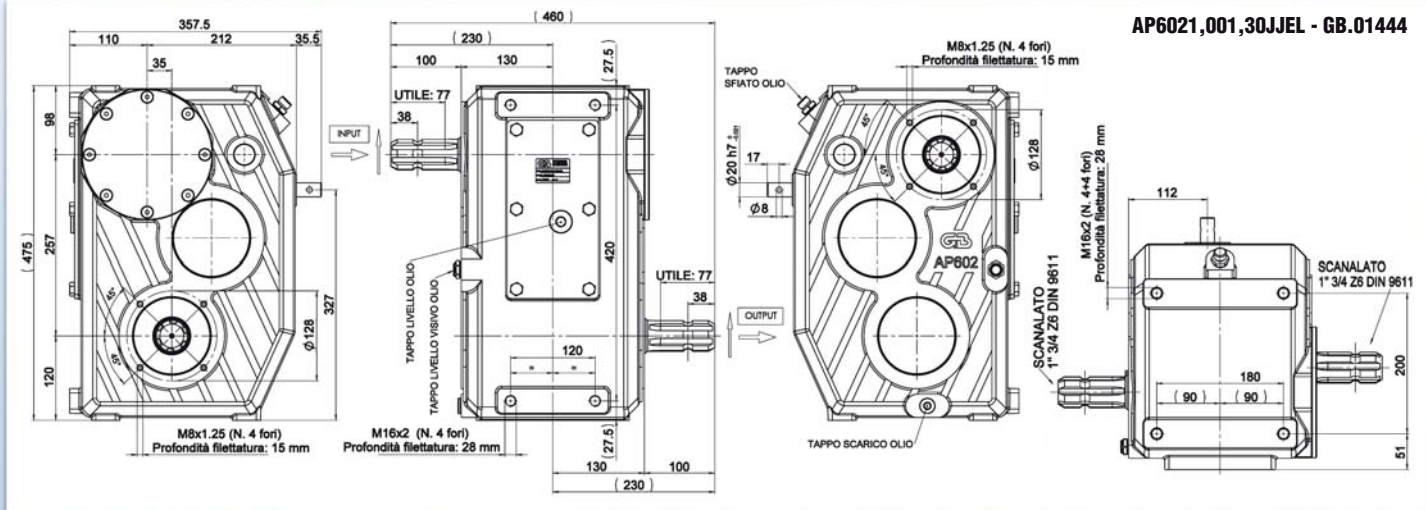

In questo modello di scatola ad ingranaggi si possono avere diverse versioni
On peut avoir différentes versions du modèle
We can have different versions of this model
Dieser Getriebetyp ist in verschiedenen Versionen lieferbar
Este modelo de caja de engranajes está disponible en diferentes versiones

1
Senza attacco pompa
Sans attelage pour pompe
Without pump connection
Ohne Pumpenanschluss
Sin acoplamiento para bomba

2
Con attacco pompa a 3 fori per pompa in ghisa (In questo caso è fornita anche di boccola adattatrice)
Avec attelage pour pompe à 3 trous pour pompe en fonte (Dans ce cas le boîtier est doué d'une bague adaptative)
With a 3 hole pump connection for a cast iron pump (In this case the gearbox is equipped with an adapting bush)
Mit Pumpenanschluss mit 3 Bohrungen für Gusseisenpumpen (In diesem Fall wird auch die Anpassungsmuffe mitgeliefert)
Con acoplamiento para bomba de 3 orificios, para bomba de hierro fundido (En este caso se suministra con casquillo adaptador)

3
Con attacco pompa per pompa in alluminio del gruppo 2
Avec attelage pour pompe pour pompe en aluminium (groupe 2)
With pump connection for an aluminium pump (group 2)
Mit Pumpenanschluss für Aluminiumpumpen Gruppe 2
Con acoplamiento para bomba de aluminio del grupo 2

4
Con attacco pompa per pompa in alluminio del gruppo 3
Avec attelage pour pompe pour pompe en aluminium (groupe 3)
With pump connection for an aluminium pump (group 3)
Mit Pumpenanschluss für Aluminiumpumpen Gruppe 3
Con acoplamiento para bomba de aluminio del grupo 3

GEAR RATIO	ROTATION xM INPUT	POWER HP	POWER kW	TORQUE NxM IN	TORQUE NxM OUT	OPTION
PLA800						
16,5 : 1	540	50	37	650	10725	
13,35 : 1	540	55	40	715	9545	

PLA80016,5W

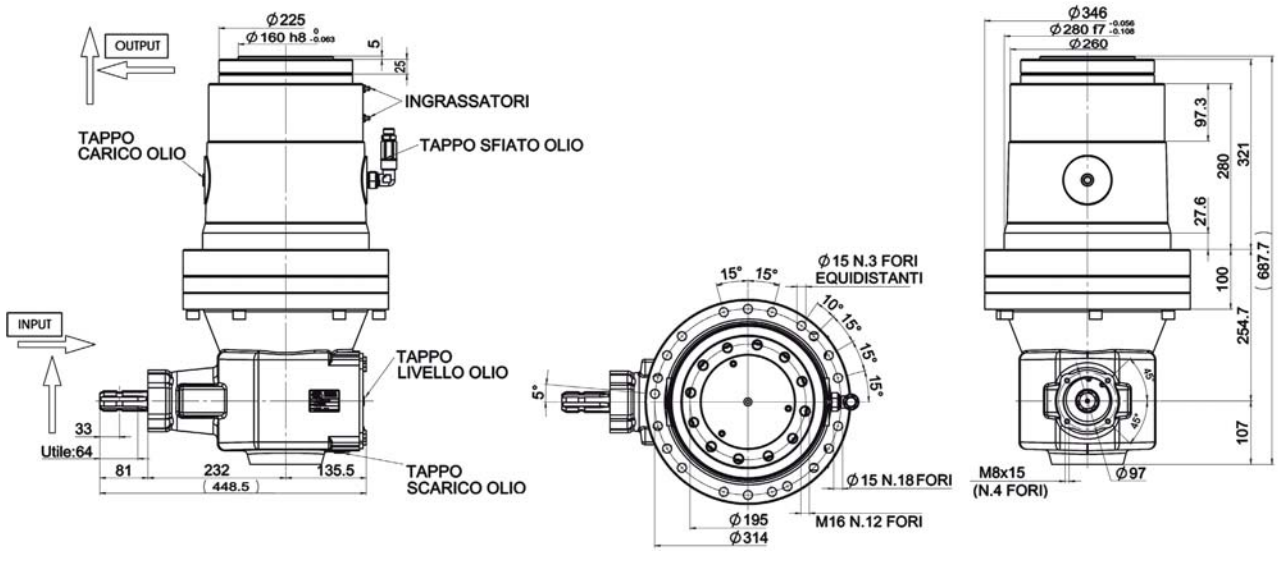

Other solutions are available on request

GEAR RATIO	ROTATION xM INPUT	POWER HP	POWER kW	TORQUE NxM IN	TORQUE NxM OUT	OPTION
13,35 : 1	540	70	53	910	12148	
16,50 : 1	540	65	48	845	13942	

PLA1000/E110
9,0 Lt. SAE 90 — 193 Kg.

PLA100013.35RR - GB.00939

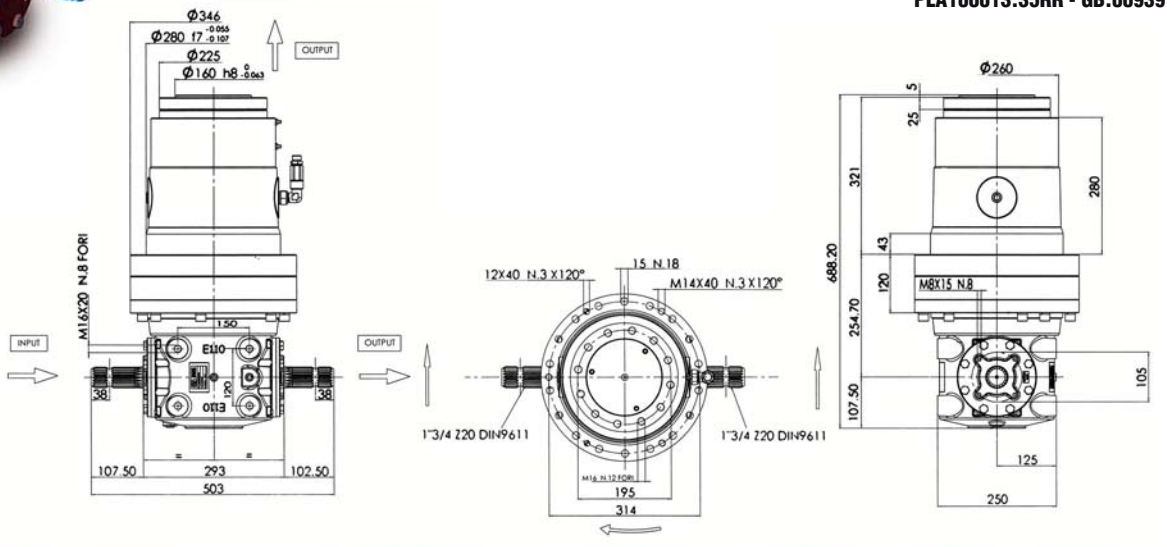

PLA1000
9,0 Lt. SAE 90 — 193 Kg.

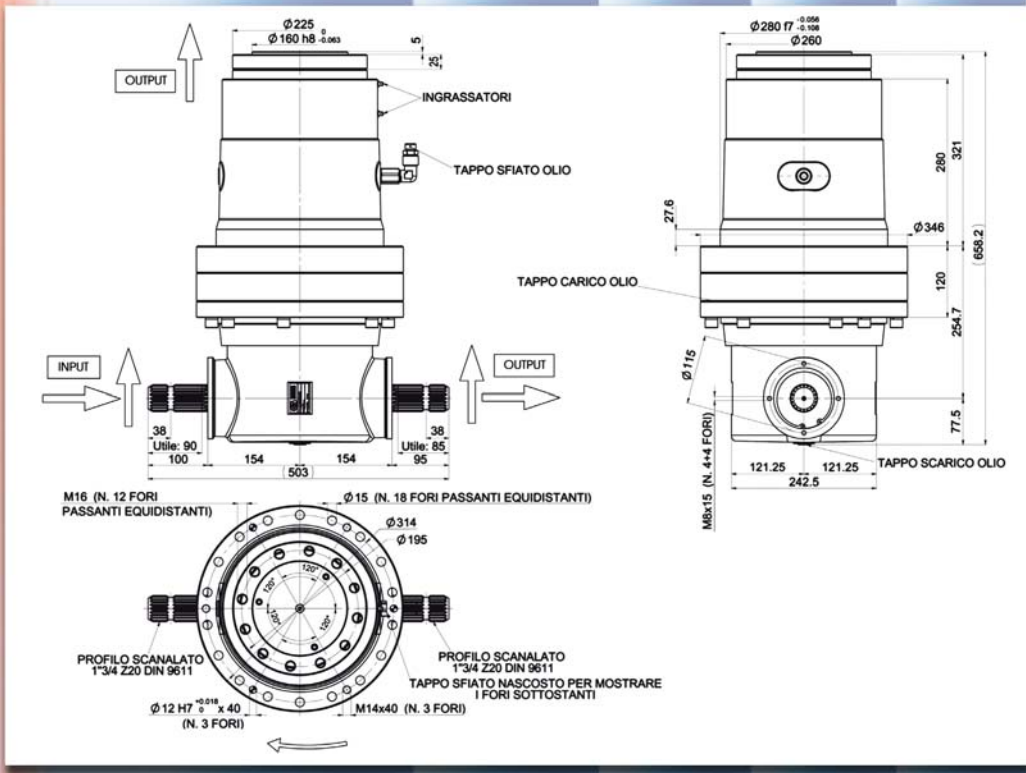

Other solutions are available on request

GEAR RATIO	ROTATION xM INPUT	POWER HP	POWER kW	TORQUE NxM IN	TORQUE NxM OUT	OPTION
13,35 : 1	540	70	53	910	12148	
16,50 : 1	540	65	48	845	13942	

PLA1100/E110

9,0 Lt. SAE 90 — 193 Kg.

PLA110016.5RR - GB.01880

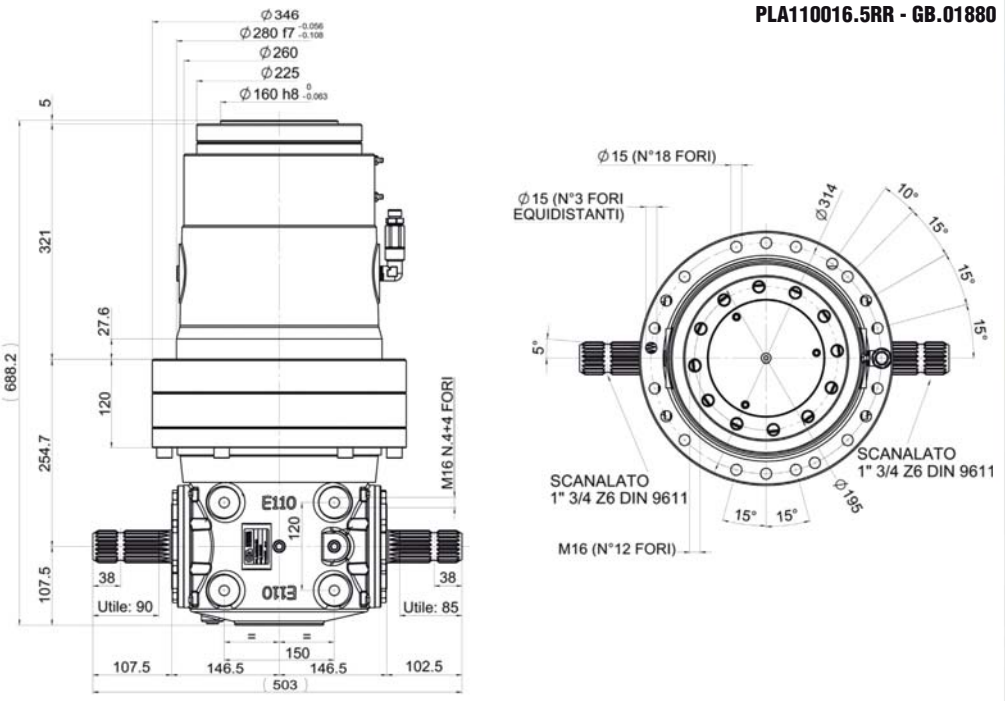

PLA1100

9,0 Lt. SAE 90 — 193 Kg.

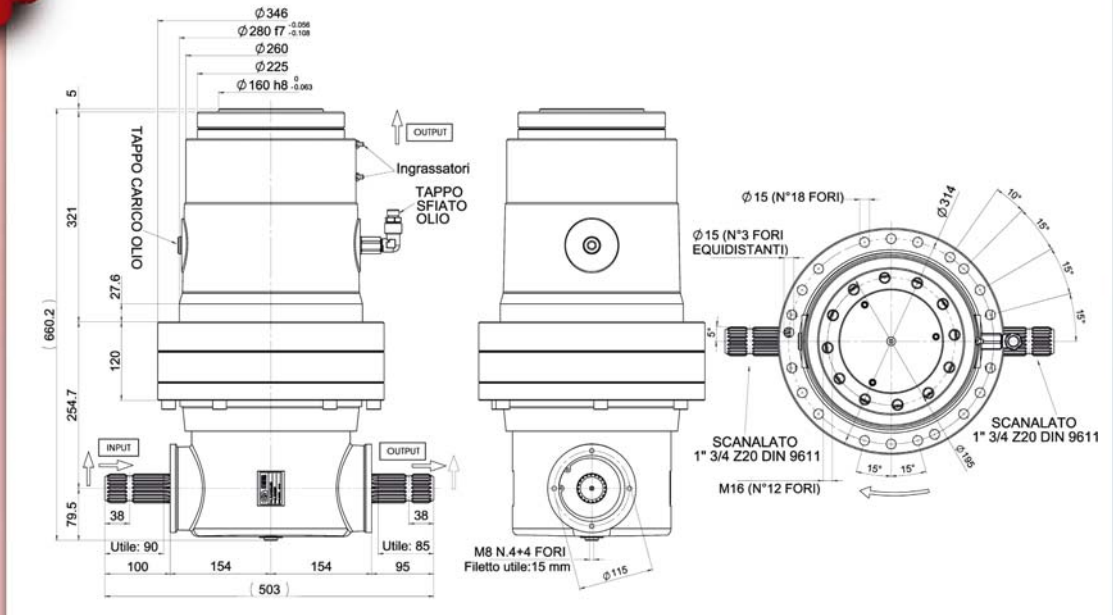

Other solutions are available on request

PLA1501

250 Kg.

GEAR RATIO	ROTATION xM INPUT	POWER HP	POWER kW	TORQUE IN	TORQUE OUT	OPTION
18,50 : 1	540	80	60	1040	19240	
21,00 : 1	540	70	53	910	19110	
26,30 : 1	540	45	33	585	15385	
26,30 : 1	1000	75	56	525	13807	

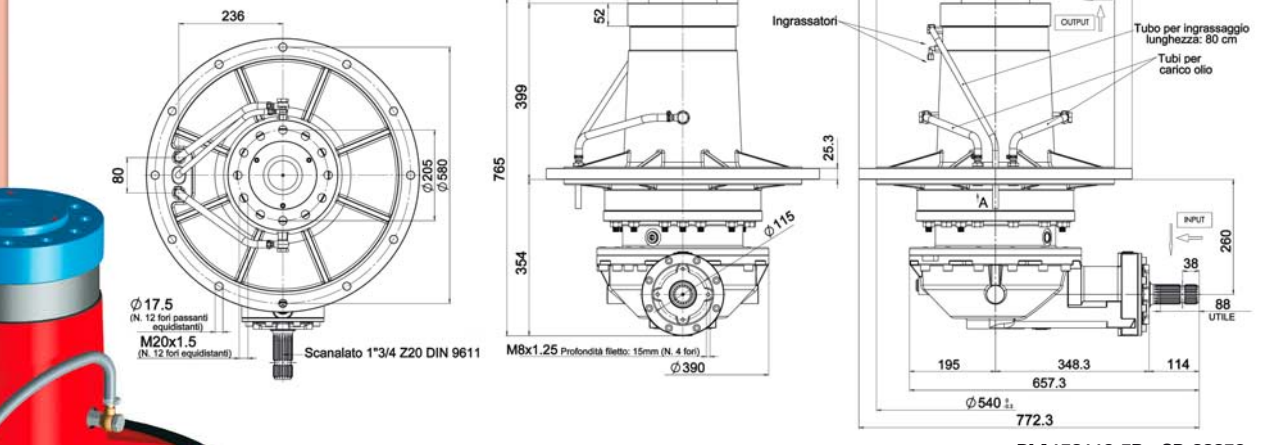

PLA150118,5R - GB.00058

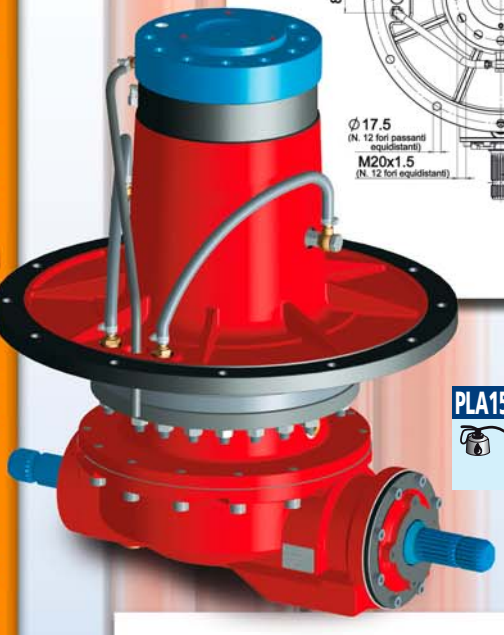

PLA1501RR

250 Kg.

PLA150118,5RR - GB.01905

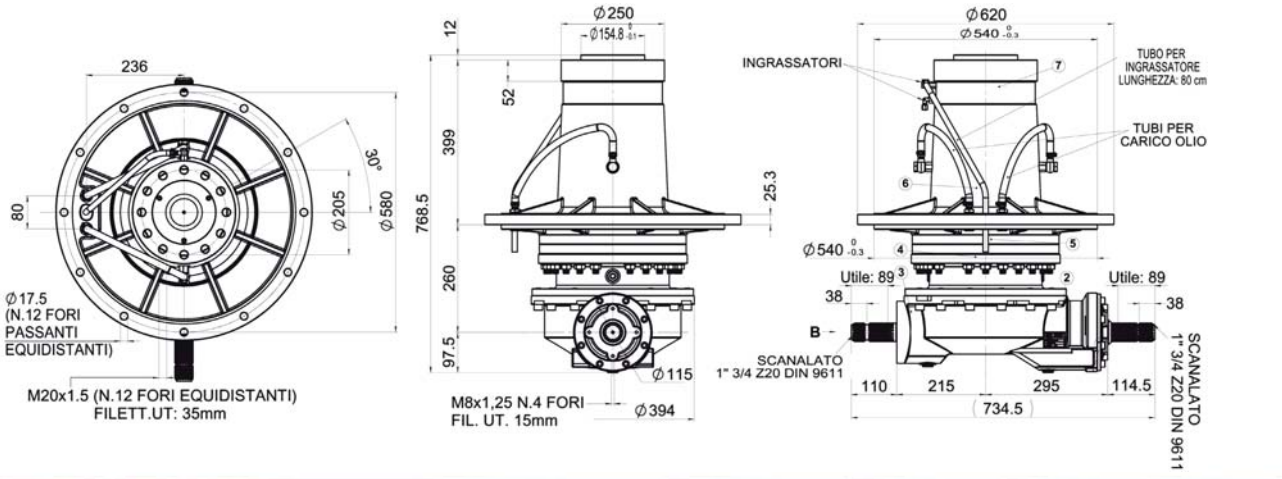

Other solutions are available on request

GEAR RATIO	ROTATION xM INPUT	POWER		TORQUE		OPTION
		HP	kW	IN	OUT	

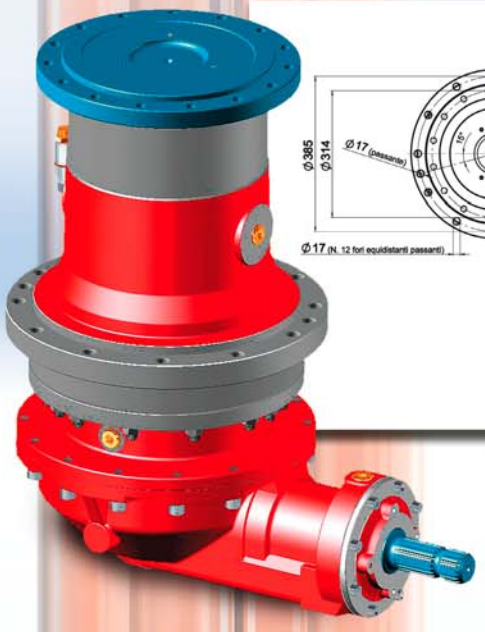

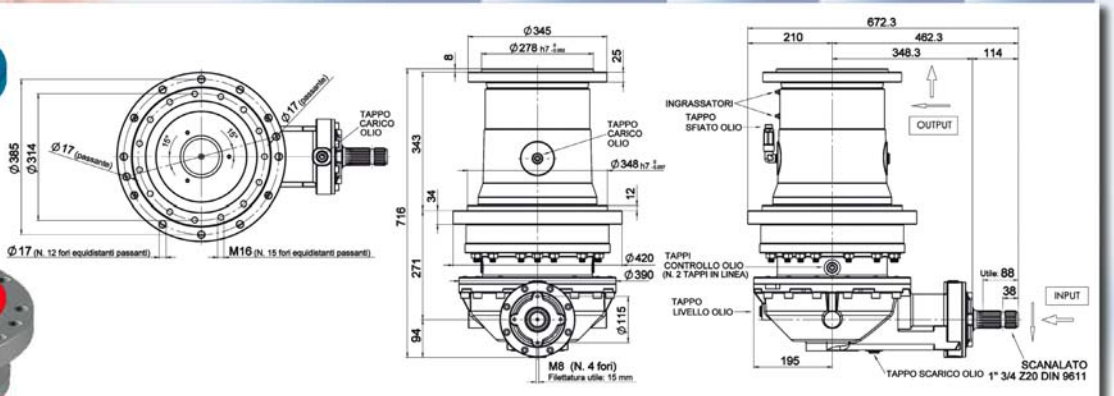

PLA150216,0R - GB.01681

PLA1502

14,00 : 1	540	95	71	1235	17290
16,00 : 1	540	70	53	910	15015
16,50 : 1	540	70	53	910	15015
18,00 : 1	540	70	53	910	16380
18,50 : 1	540	70	53	910	16835
20,00 : 1	540	60	44	778	15560
26,30 : 1	540	45	33	585	15385
26,30 : 1	1000	75	56	525	13807

PLA1502RR

PLA150216,0RR - GB.02104

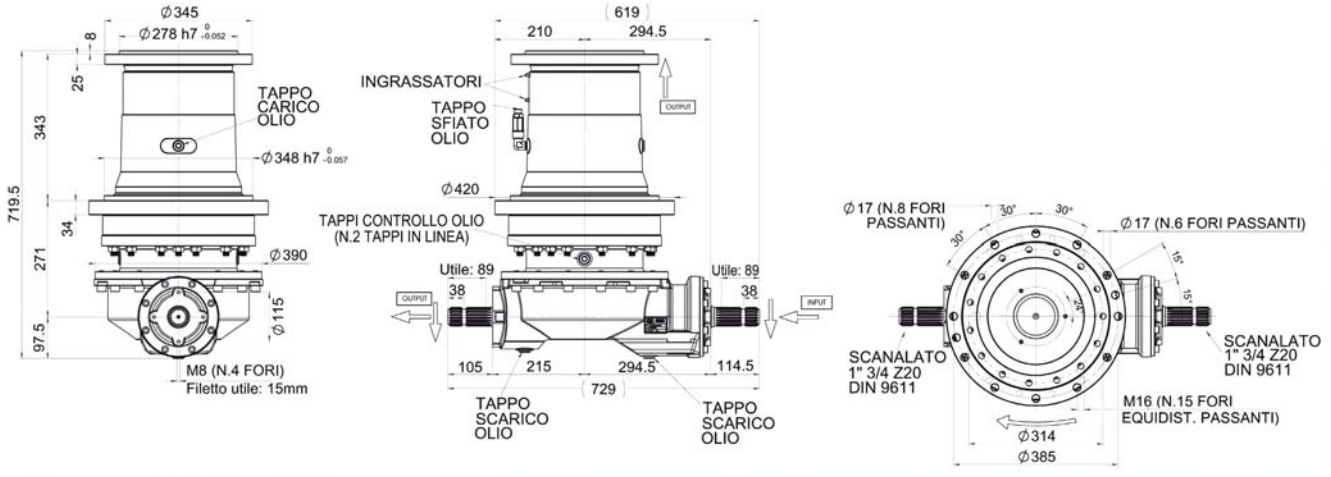

Other solutions are available on request

	GEAR RATIO	ROTATION xM INPUT	POWER		TORQUE		OPTION
			HP	kW	IN (NxM)	OUT	
PLA1503	16,00 : 1	540	70	53	910	15015	

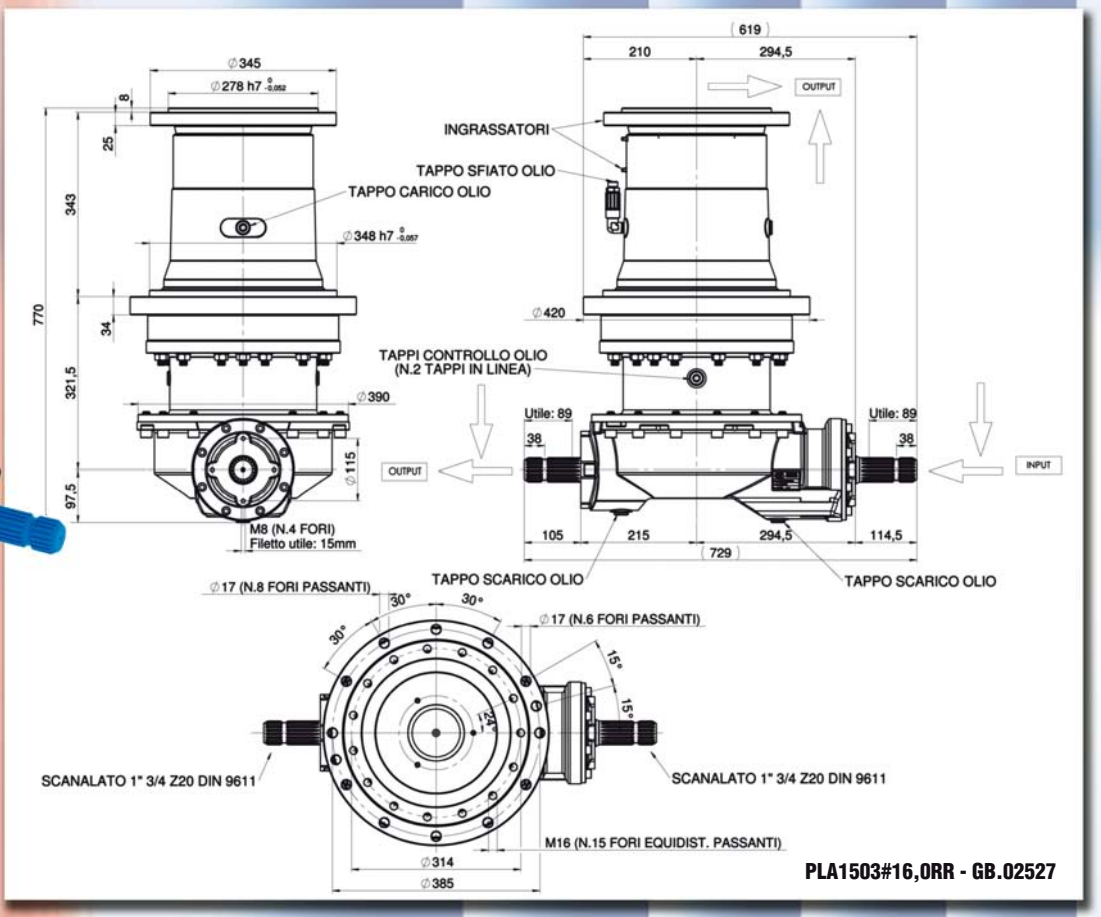

PLA1503#16,0RR - GB.02527

PLA1600	24,70 : 1	1000	150	113	1050	26000	

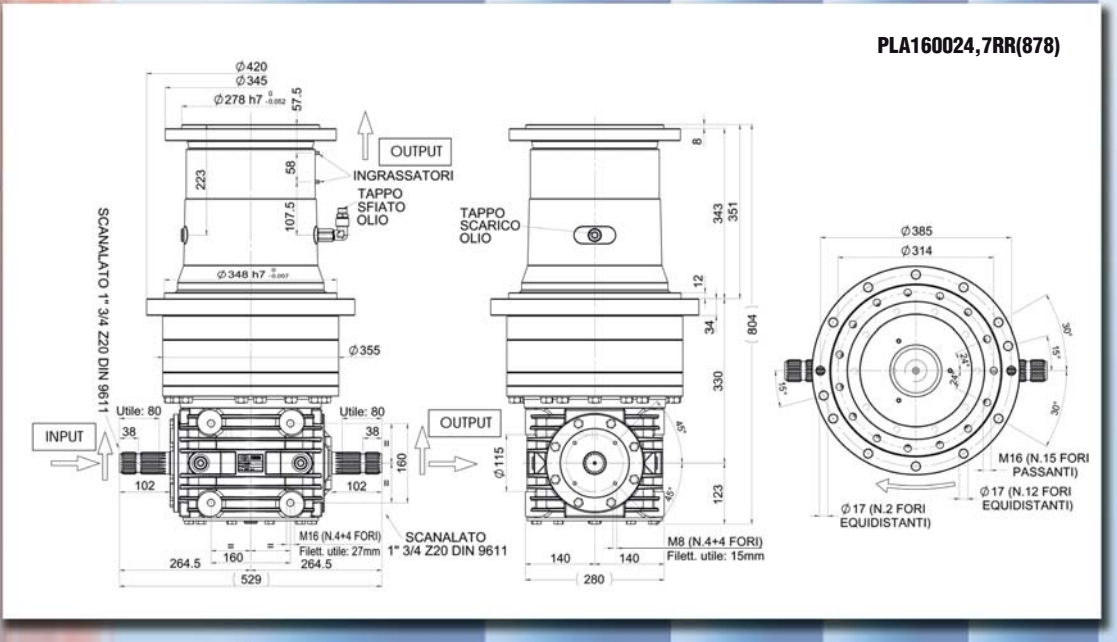

PLA160024,7RR(878)

Other solutions are available on request

	GEAR RATIO	ROTATION xM INPUT	POWER		TORQUE		OPTION
			HP	kW	NxM IN	NxM OUT	
PLA1601R	18,30 : 1	540	98	72	1274	23314	

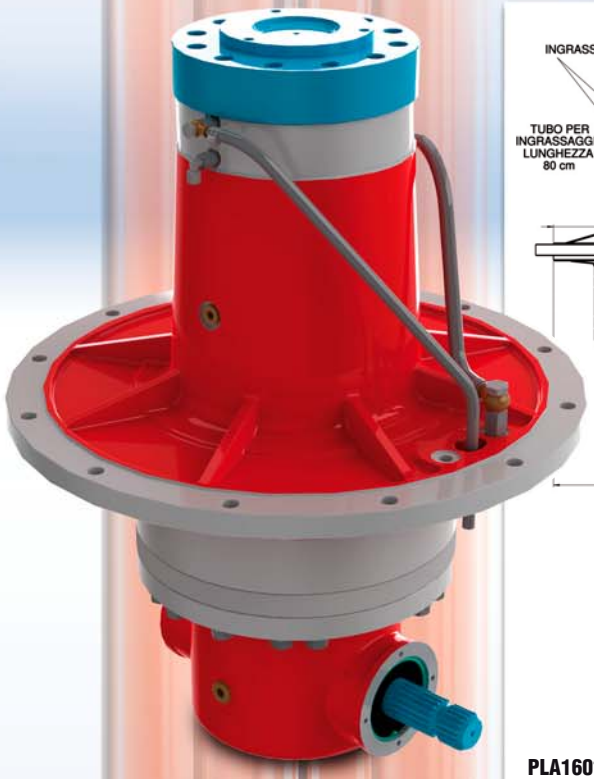

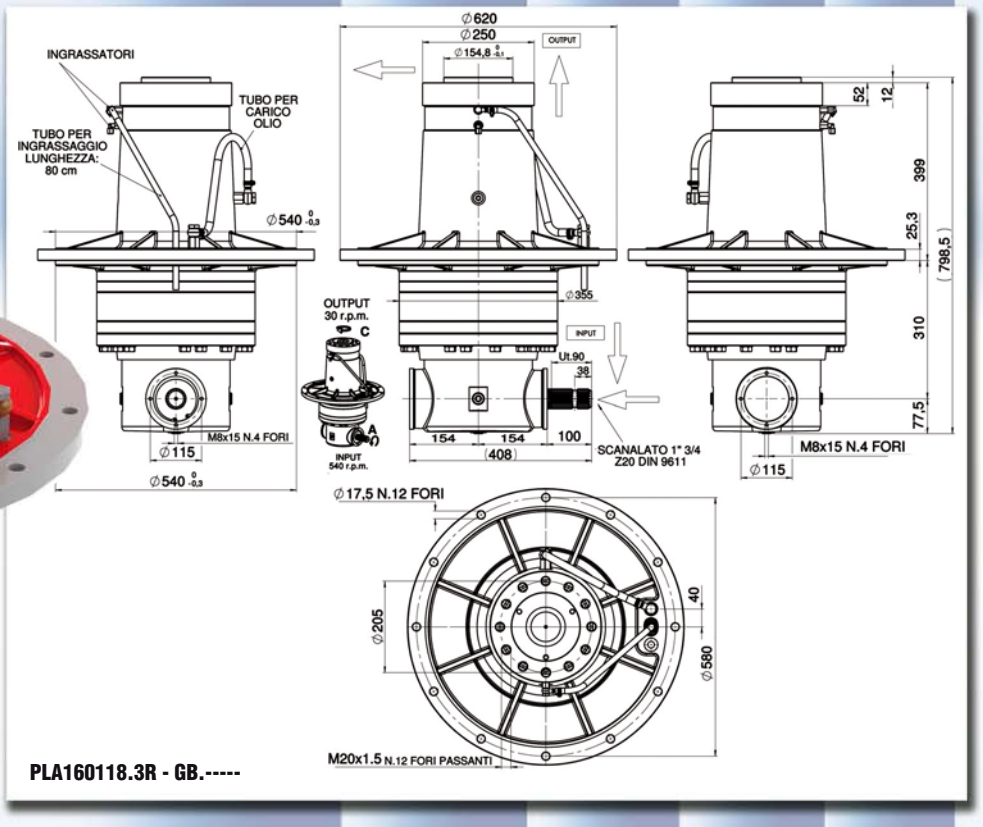

PLA160118.3R - GB.-----

PLA1601RR	18,30 : 1	540	98	72	1274	23314	

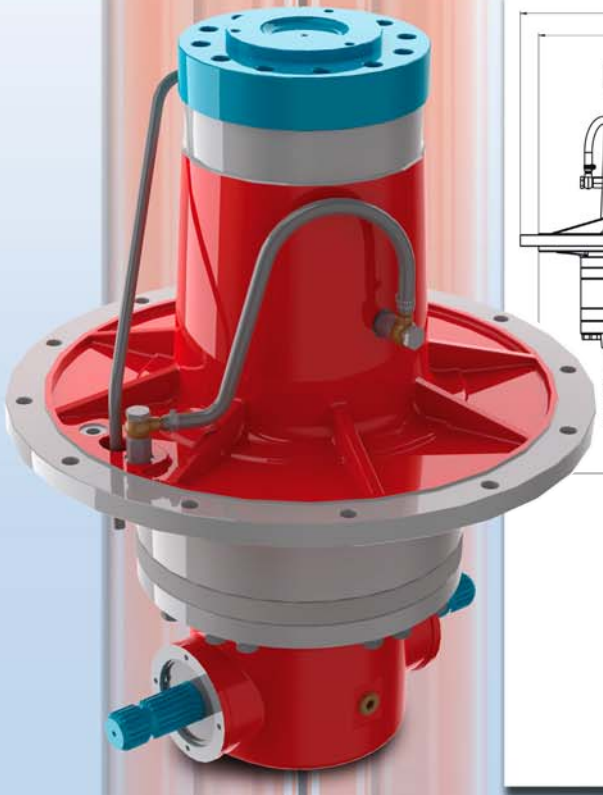

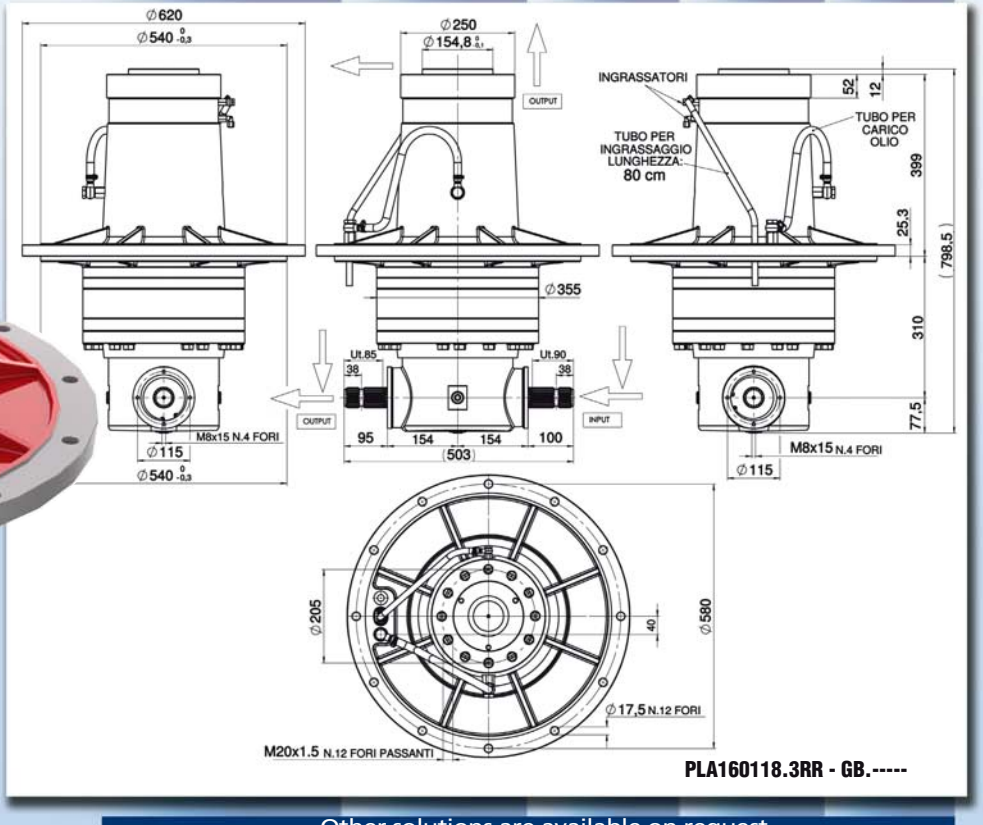

PLA160118.3RR - GB.-----

Other solutions are available on request

GEAR RATIO	ROTATION xM INPUT	POWER		TORQUE		OPTION
		HP	kW	IN	OUT	

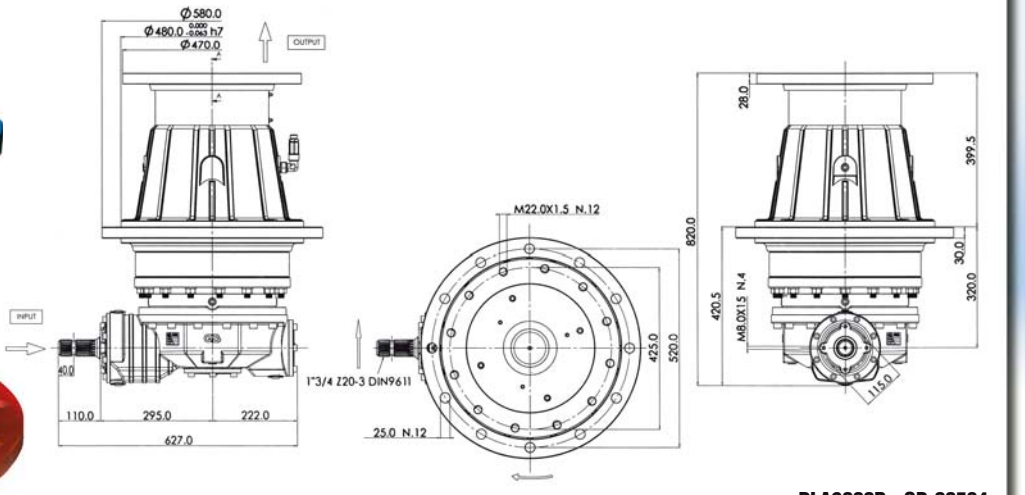

PLA3000R - GB.00584

PLA3000

19,0 Lt. SAE 90 — 400 Kg.

16,00 : 1	540	110	83	1430	22880
17,20 : 1	540	110	83	1430	24600
61,00 : 1	1500	123	92	492	30000
86,89 : 1	1500	70	53	350	30450

PLA300086,89R - GB.01313

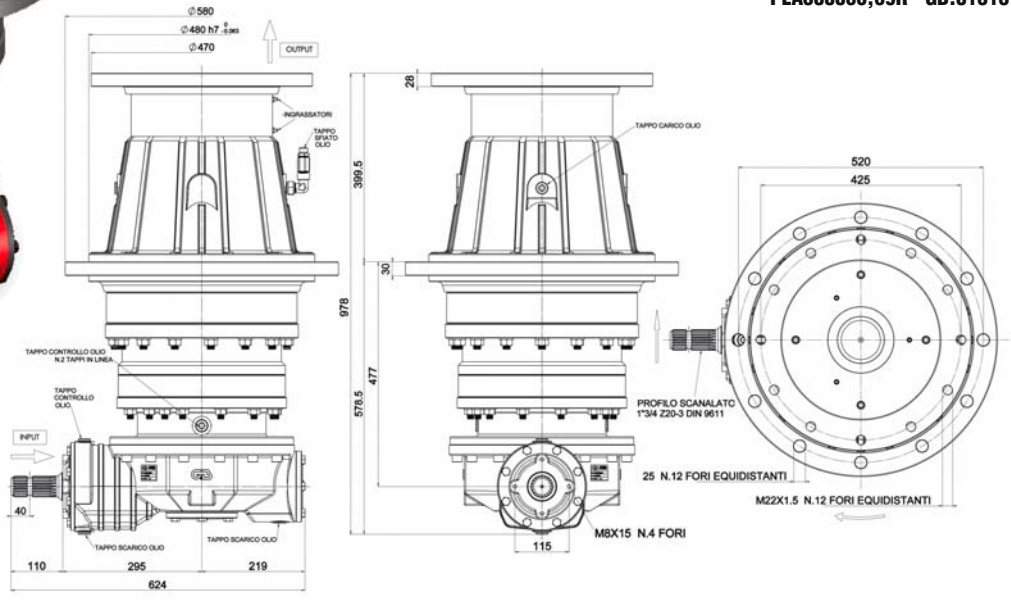

Other solutions are available on request

GEAR RATIO	ROTATION xM INPUT	POWER HP	POWER kW	TORQUE NxM IN	TORQUE NxM OUT	OPTION
PLA0502						
8,67 : 1	540	48	35	624	5430	3
1 : 3,00		50	36	650	218	2

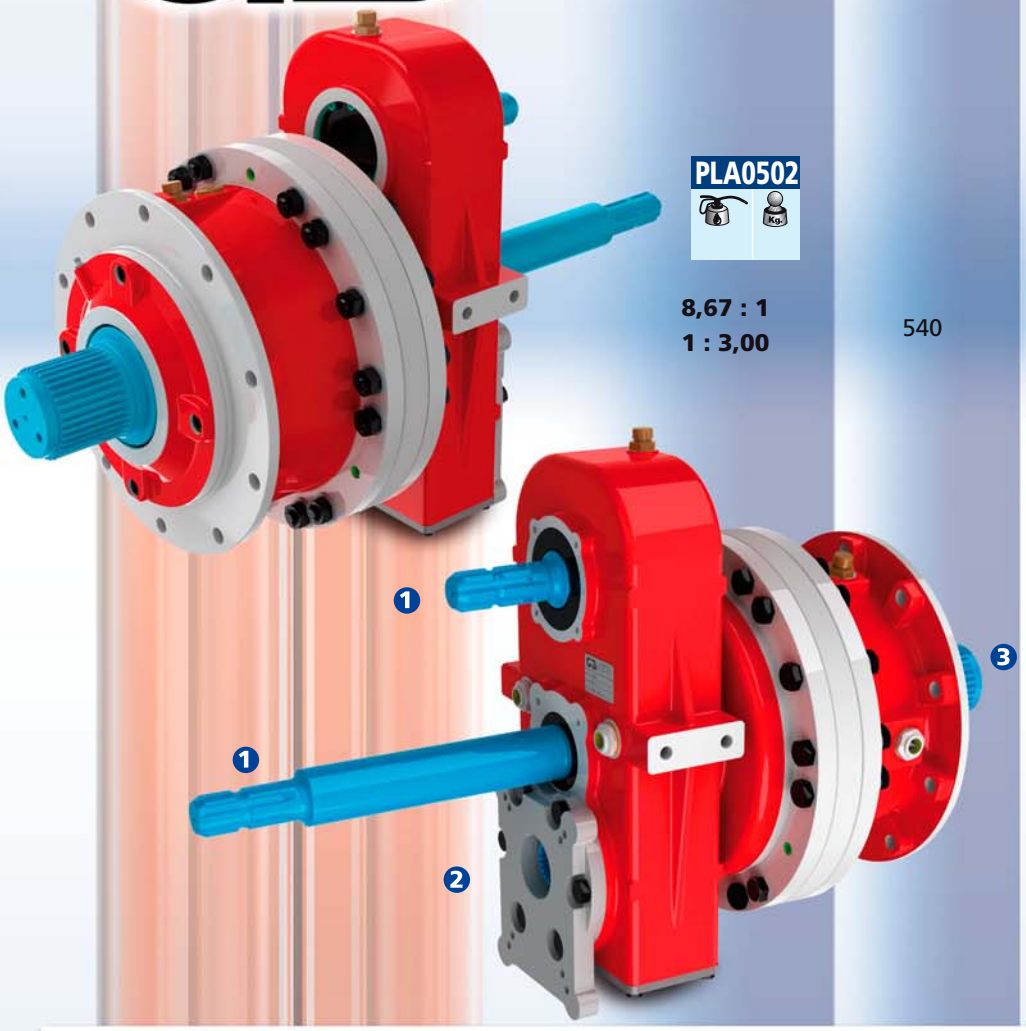

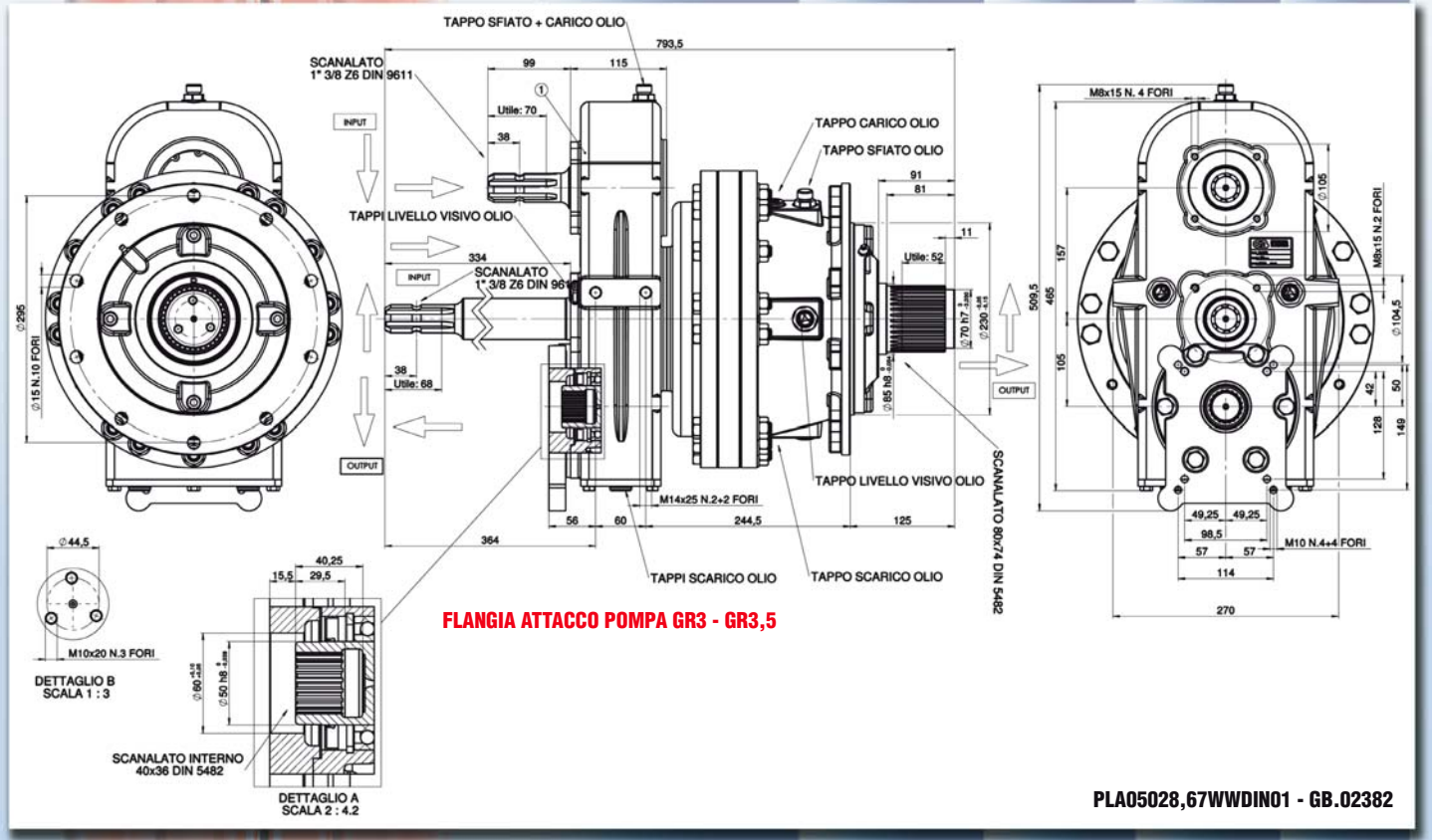

Other solutions are available on request

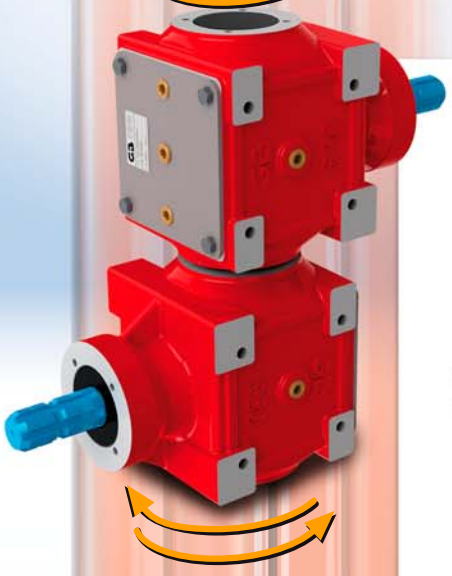

	GEAR RATIO	ROTATION xM INPUT	POWER HP	POWER kW	TORQUE IN	TORQUE OUT	OPTION
TM40	1 : 1,00	540	59	44	767	767	

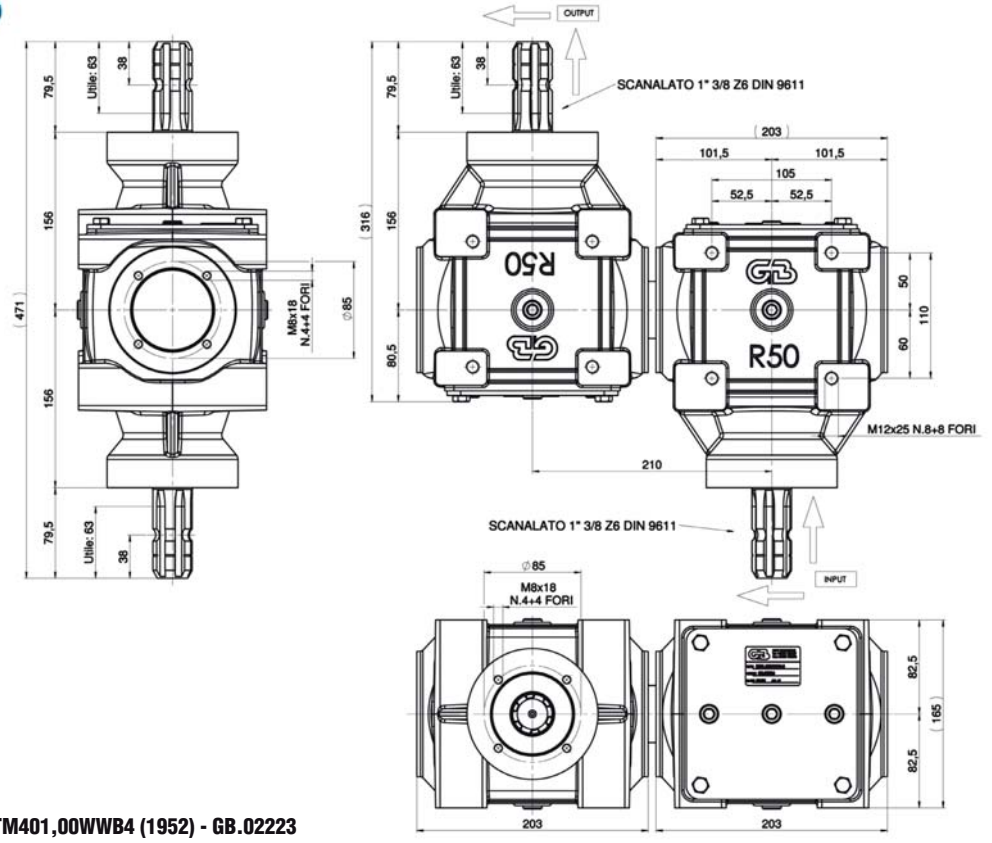

TM401,00WWB4 (1952) - GB.02223

TM50	1 : 1,35	540	78	59	1014	751
	1 : 1,00	540	71	53	923	923
	1,35 : 1	540	59	44	767	1036

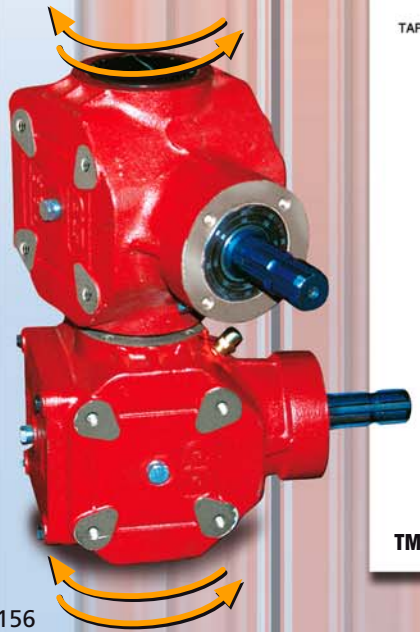

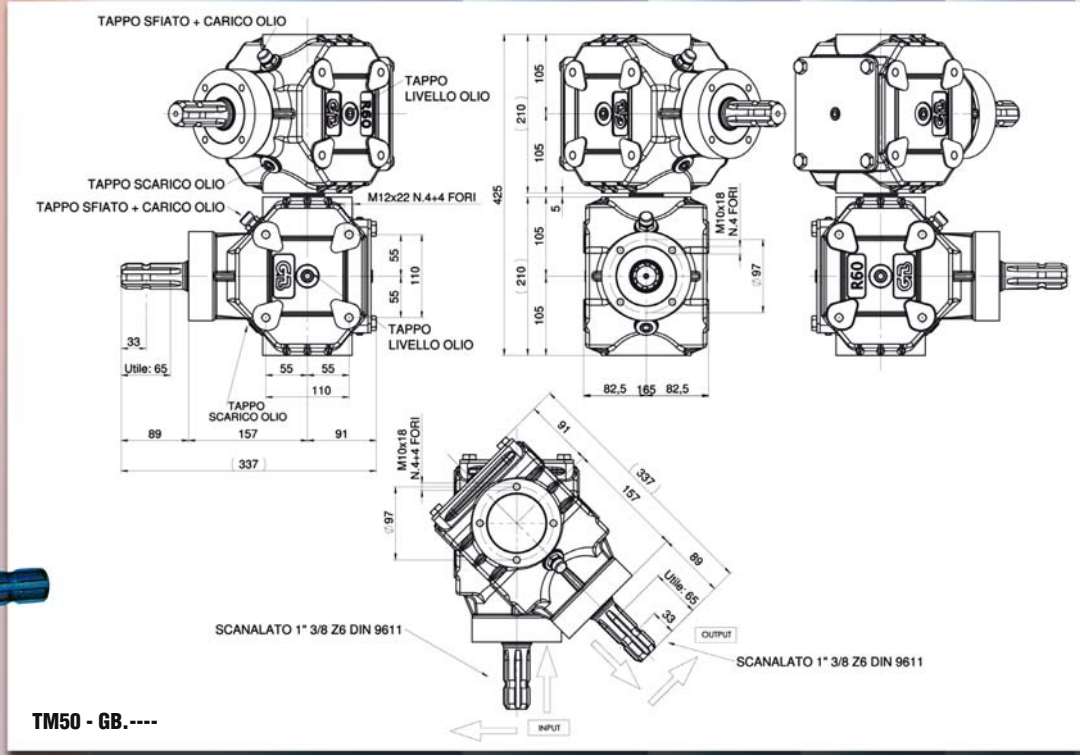

TM50 - GB.----

Other solutions are available on request

	GEAR RATIO	ROTATION xM INPUT	POWER HP	POWER kW	TORQUE NxM IN	TORQUE NxM OUT	OPTION
TM105	**1 : 1,60**	1000	150	110	1050	656	

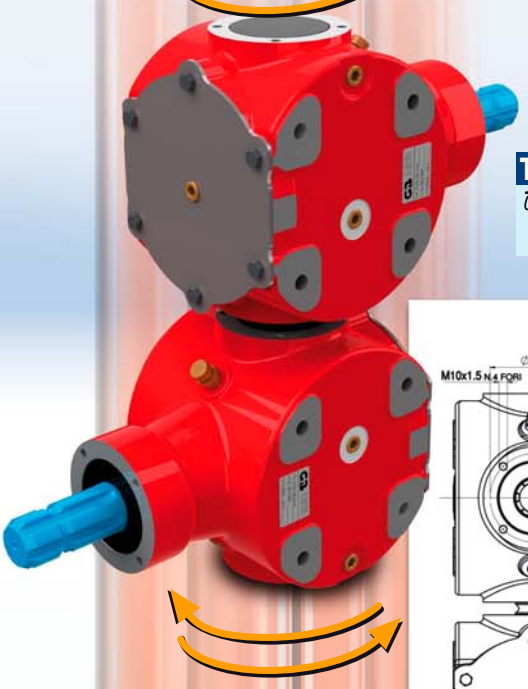

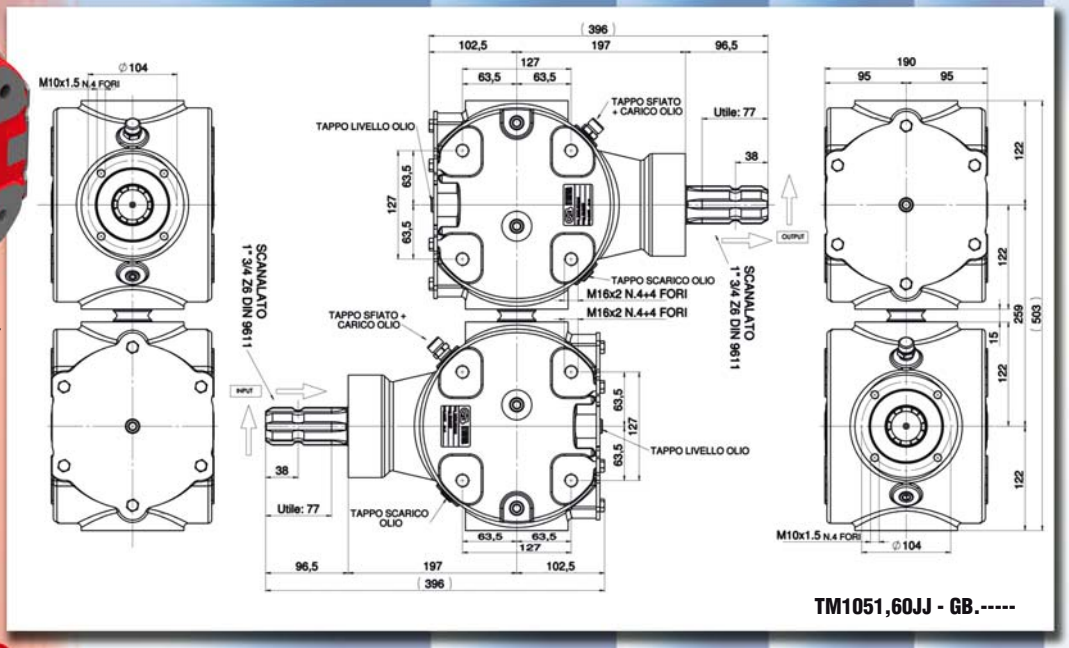

TM1051,60JJ - GB.-----

	GEAR RATIO	ROTATION xM INPUT	POWER HP	POWER kW	TORQUE NxM IN	TORQUE NxM OUT	OPTION
TM106	**1 : 1,00**	1000	140	103	980	980	
	1 : 1,37	1000	140	103	980	715	

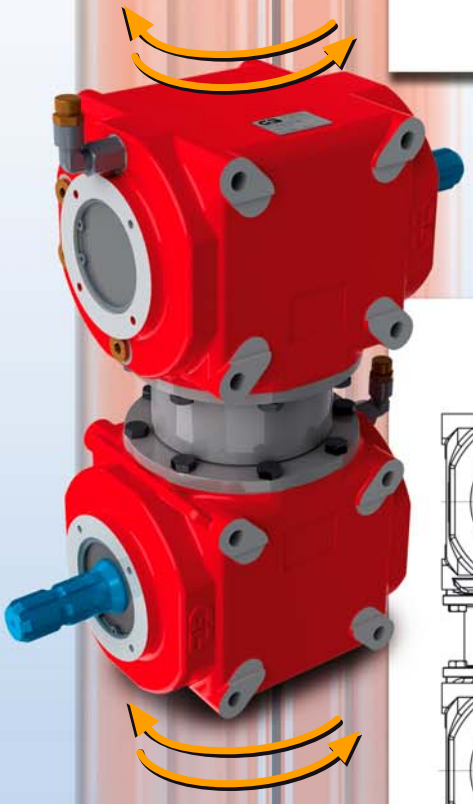

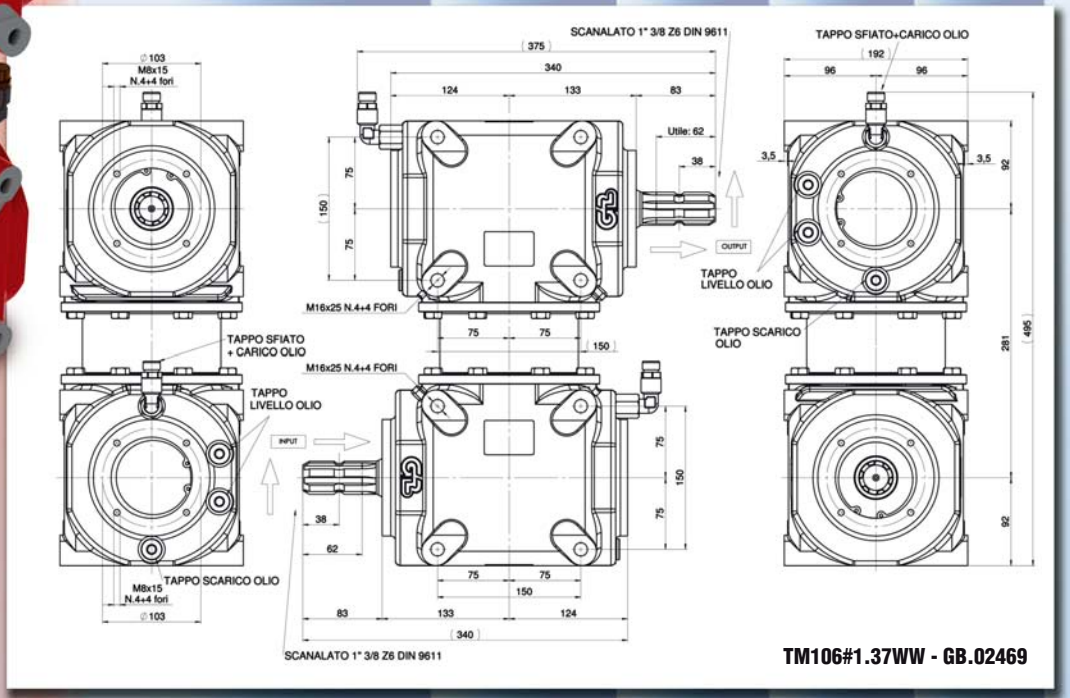

TM106#1.37WW - GB.02469

Other solutions are available on request

	GEAR RATIO	ROTATION xM INPUT	POWER		TORQUE		OPTION
			HP	kW	IN (NxM)	OUT	
RFT100	1 : 1,00	540	85	63	1105	1105	

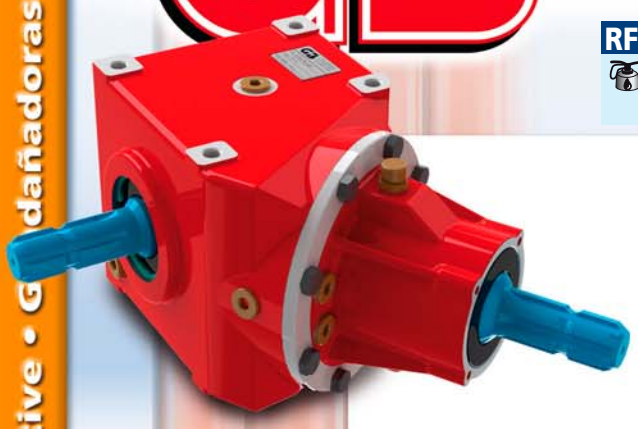

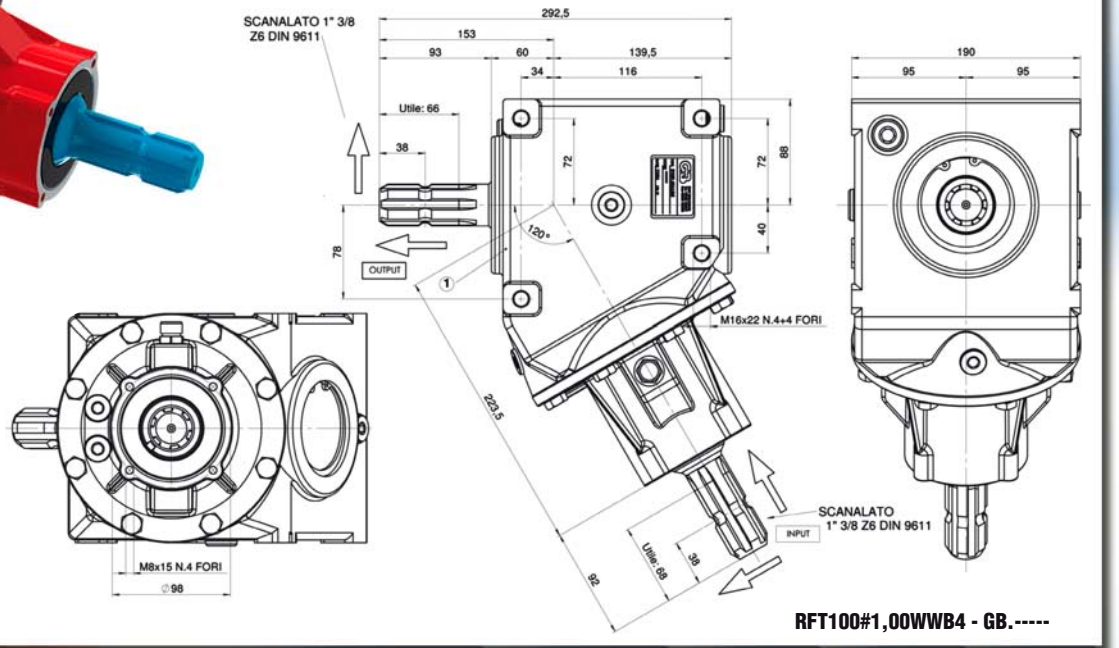

RFT100#1,00WWB4 - GB.-----

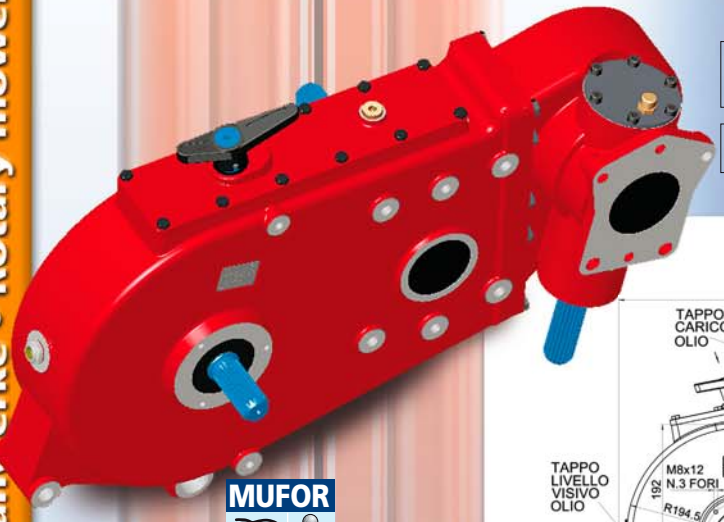

MUFOR

P2	1,06 : 1 1,06 : 1	1000	150	112	P1 1050	1113 1740 P2
P3	1 : 2,93					360 P3

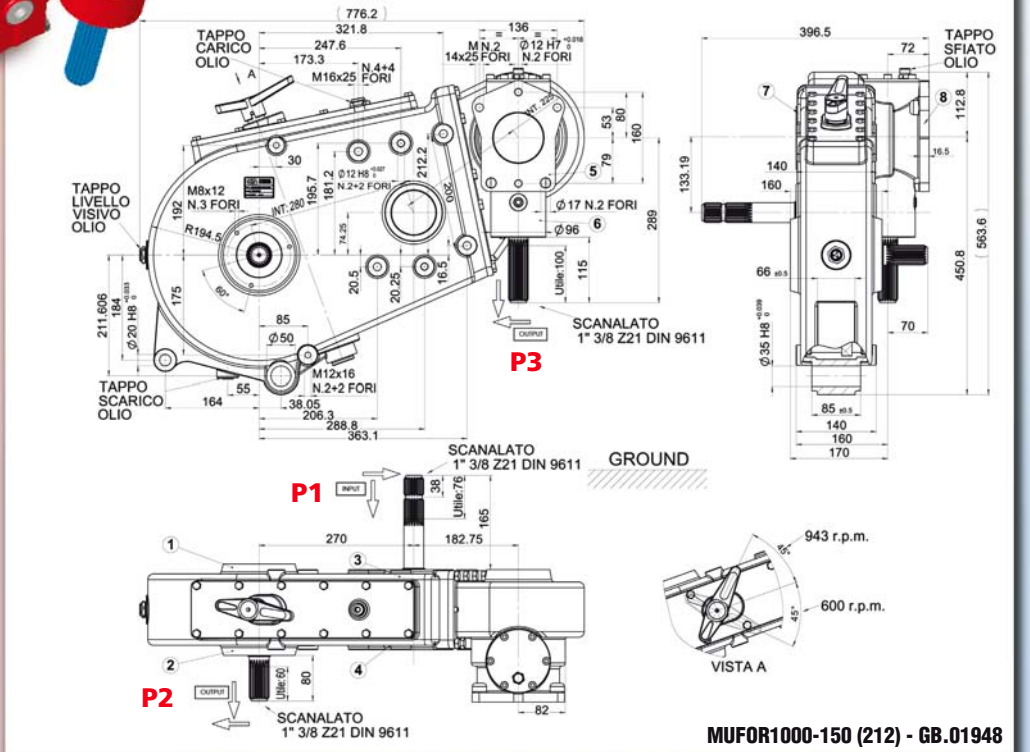

MUFOR1000-150 (212) - GB.01948

Other solutions are available on request

GEAR RATIO	ROTATION xM INPUT	POWER HP	POWER kW	TORQUE NxM IN	TORQUE NxM OUT	OPTION
3,86 : 1	540	30	23	390	1505	
5,50 : 1	540	15	12	195	1073	

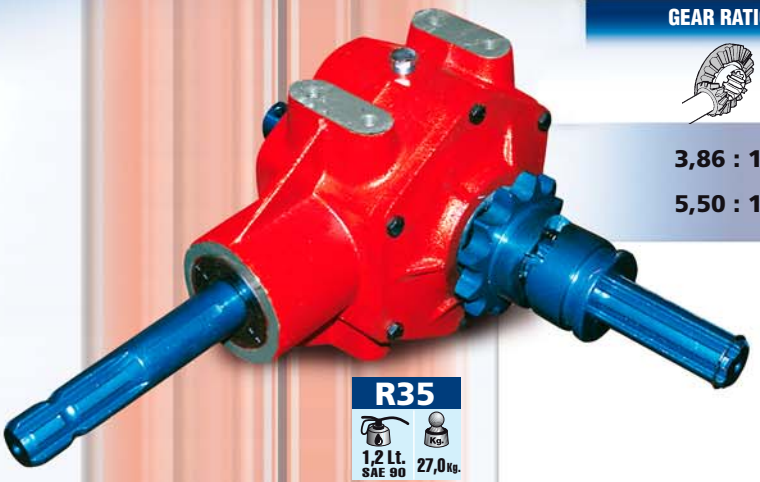

R35

1,2 Lt. SAE 90 — 27,0 Kg.

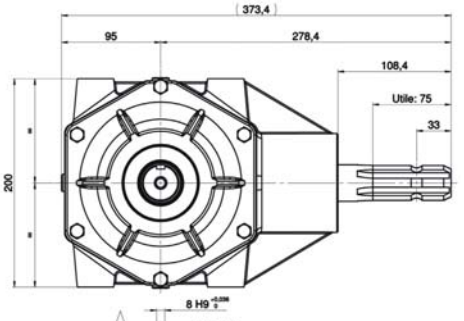

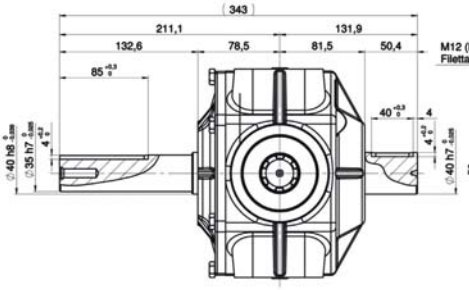

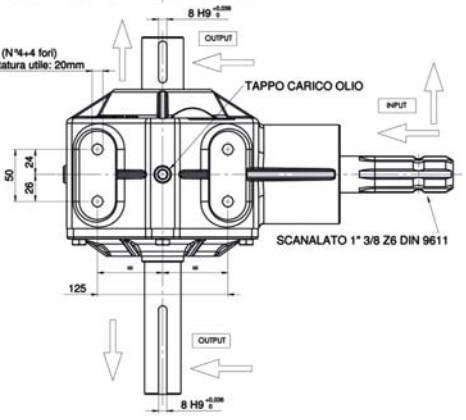

R35-13,86XWXB5-v - GB.00215

AP102

2,5 Lt. SAE 90 — 42,0 Kg.

1 : 6,00	540	70	53	910	151	
1 : 3,80	540	80	60	1040	273	

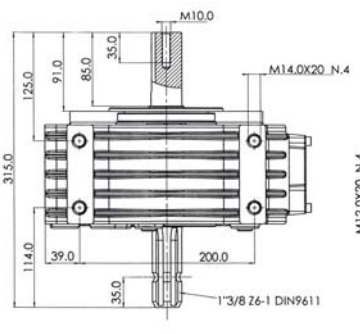

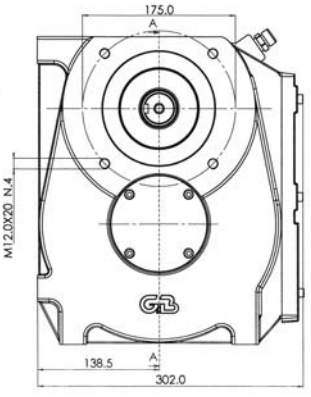

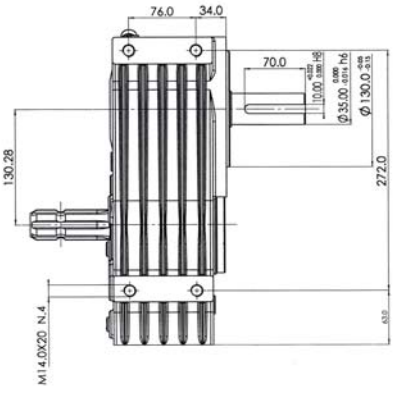

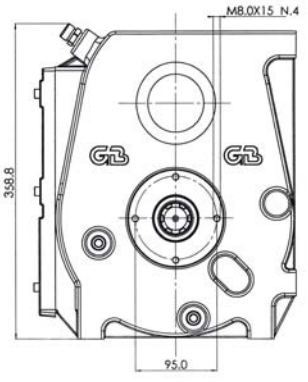

AP1023.80WX - GB.00913

Other solutions are available on request

	GEAR RATIO	ROTATION xM INPUT	POWER		TORQUE		OPTION
			HP	kW	IN	OUT	
R115B 120 Kg.	8,00 : 1	400	70	51	1000	8000	

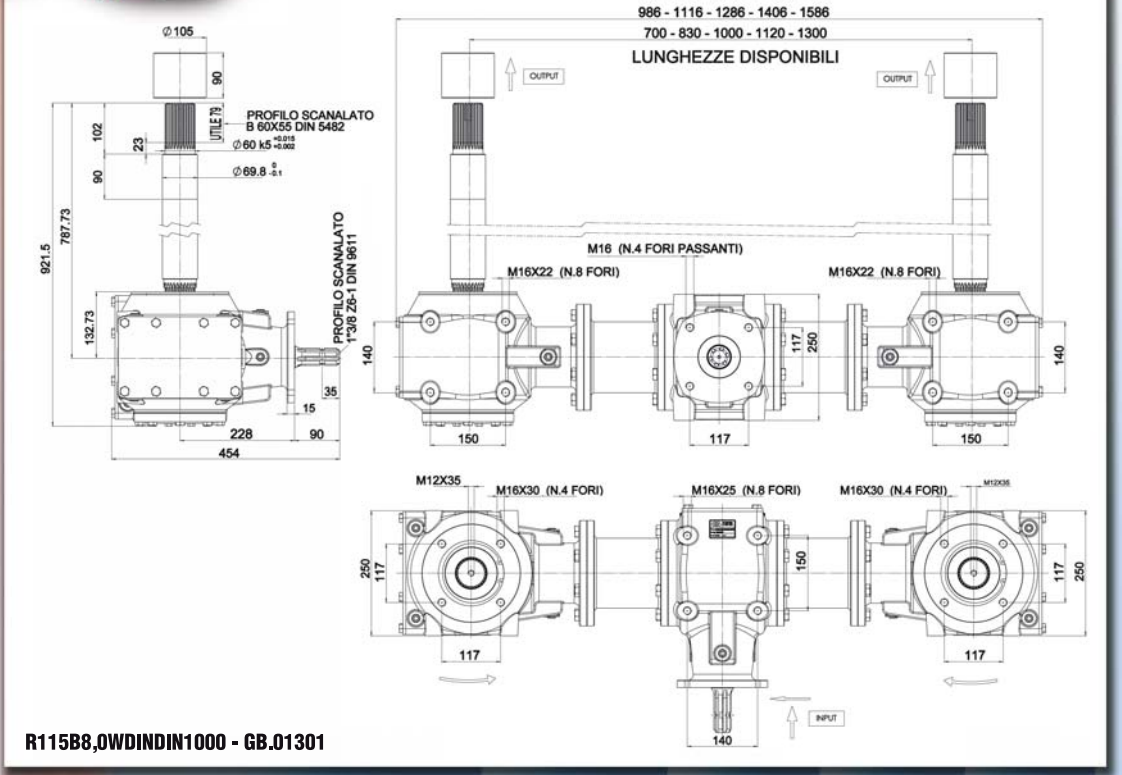

R115B8,0WDINDIN1000 - GB.01301

Other solutions are available on request

GEAR RATIO	ROTATION xM INPUT	POWER		TORQUE		OPTION
		HP	kW	IN (NxM)	OUT	

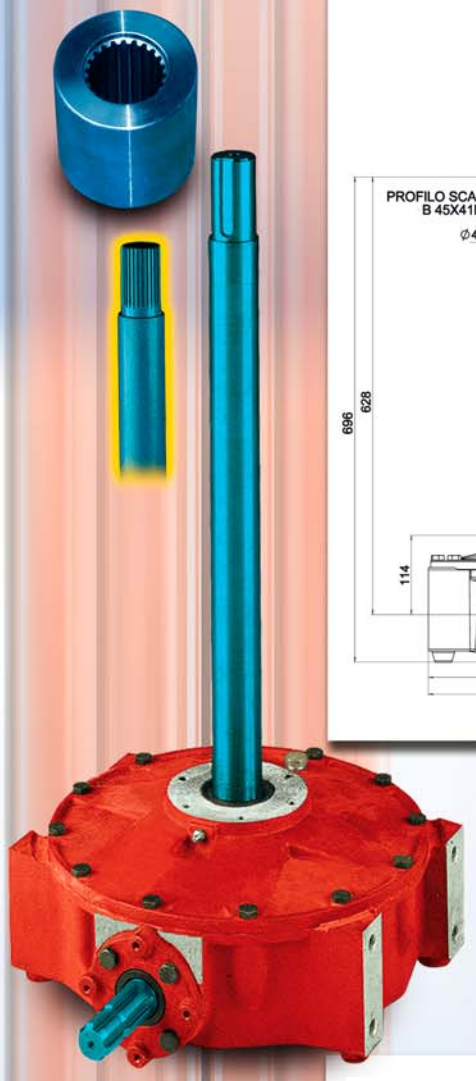

R52B7,75WM - GB.00577

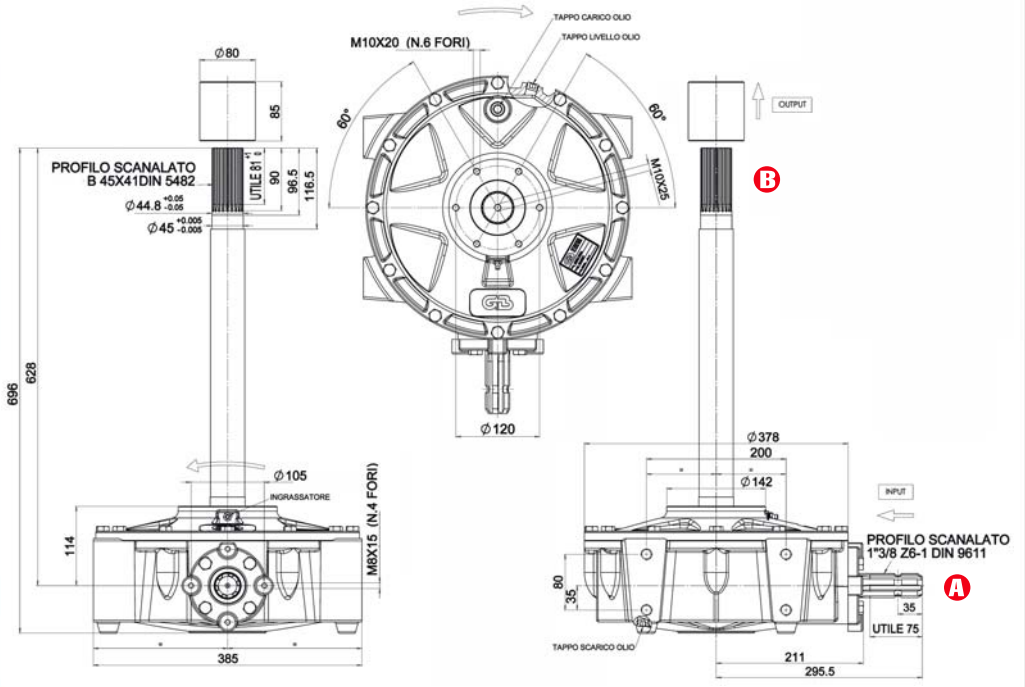

R52B

4,3 Lt. SAE 90 — 68,0 Kg.

7,75 : 1	540	40	30	520	4030	

R52BZ - GB.00077

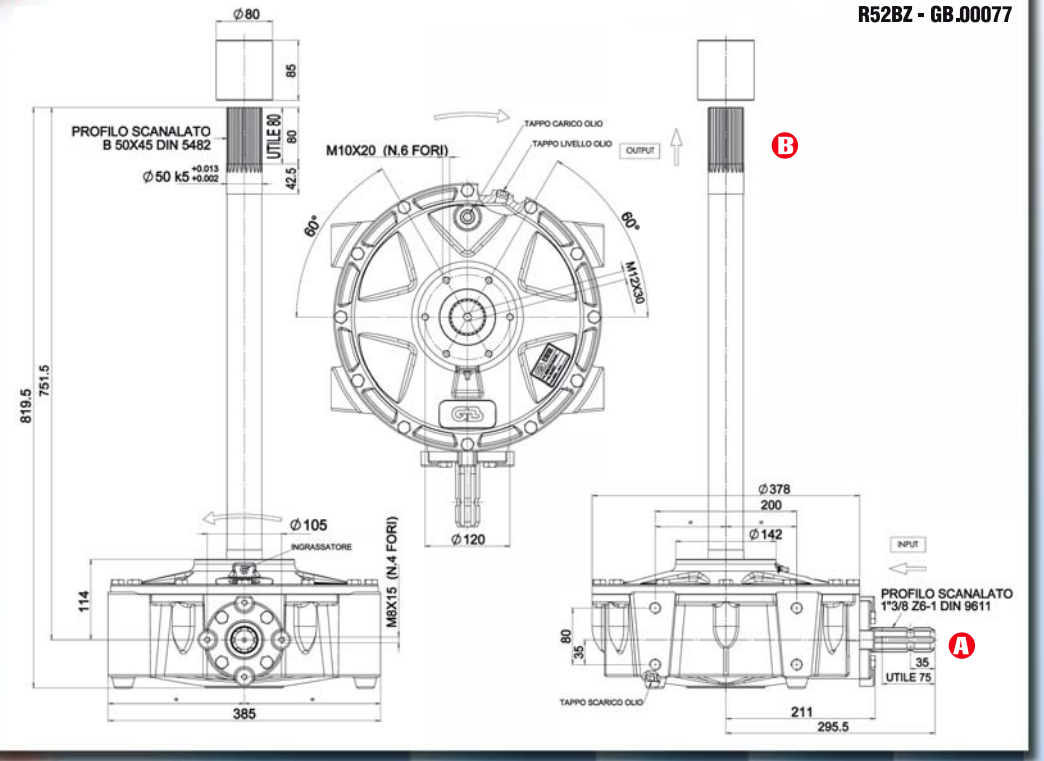

Other solutions are available on request

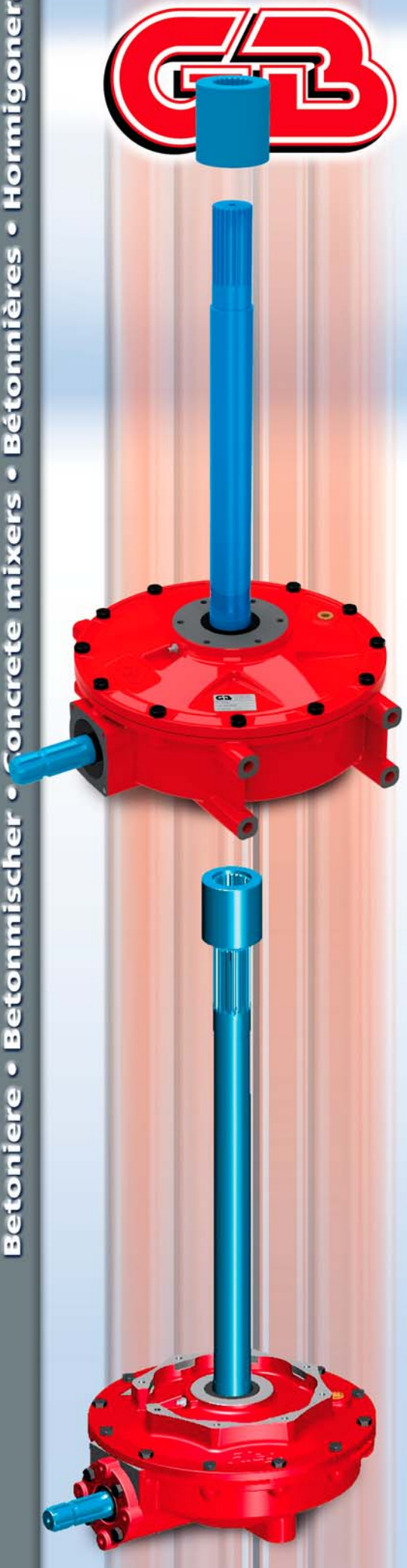

	GEAR RATIO	ROTATION xM INPUT	POWER		TORQUE		OPTION
			HP	kW	IN (NxM)	OUT	
R53B	7,75 : 1	540	40	30	520	4030	

R53B7,75WM - GB.02621

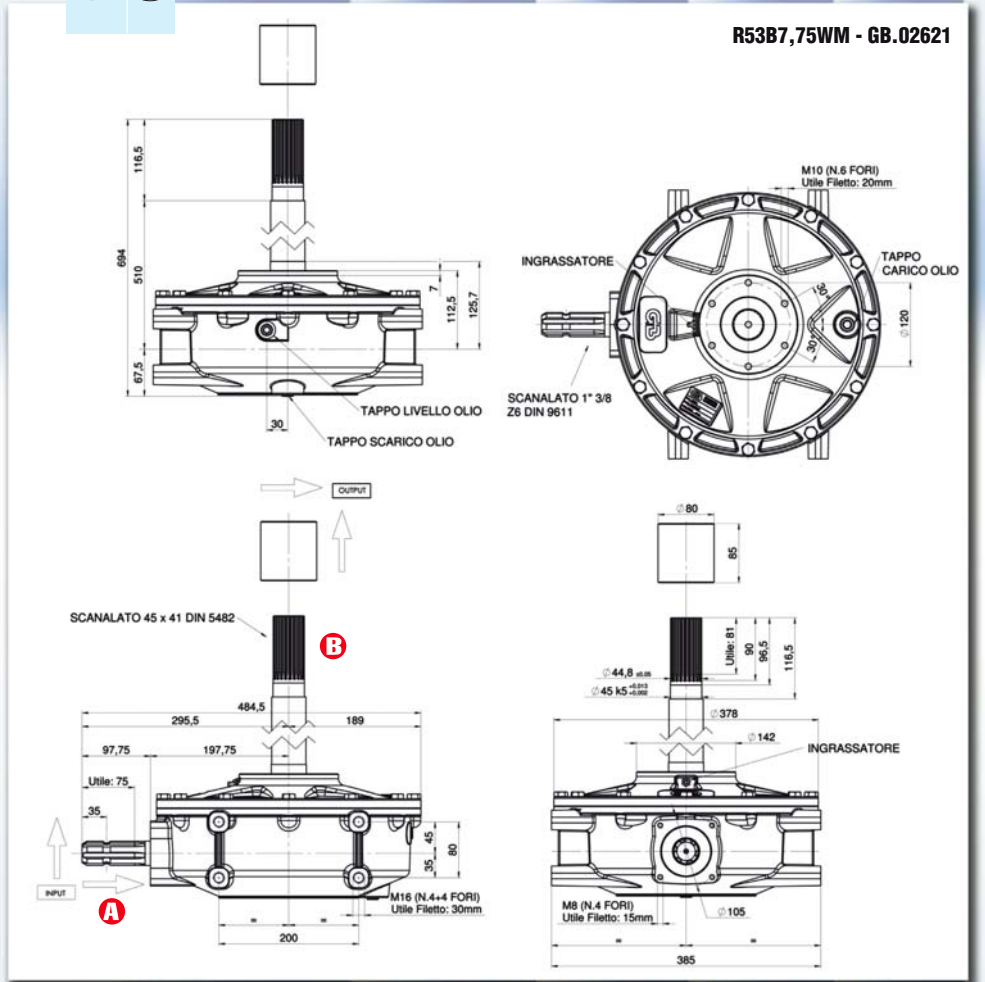

R521B	7,75 : 1	540	40	30	520	4030	

R521BZ - GB.01295

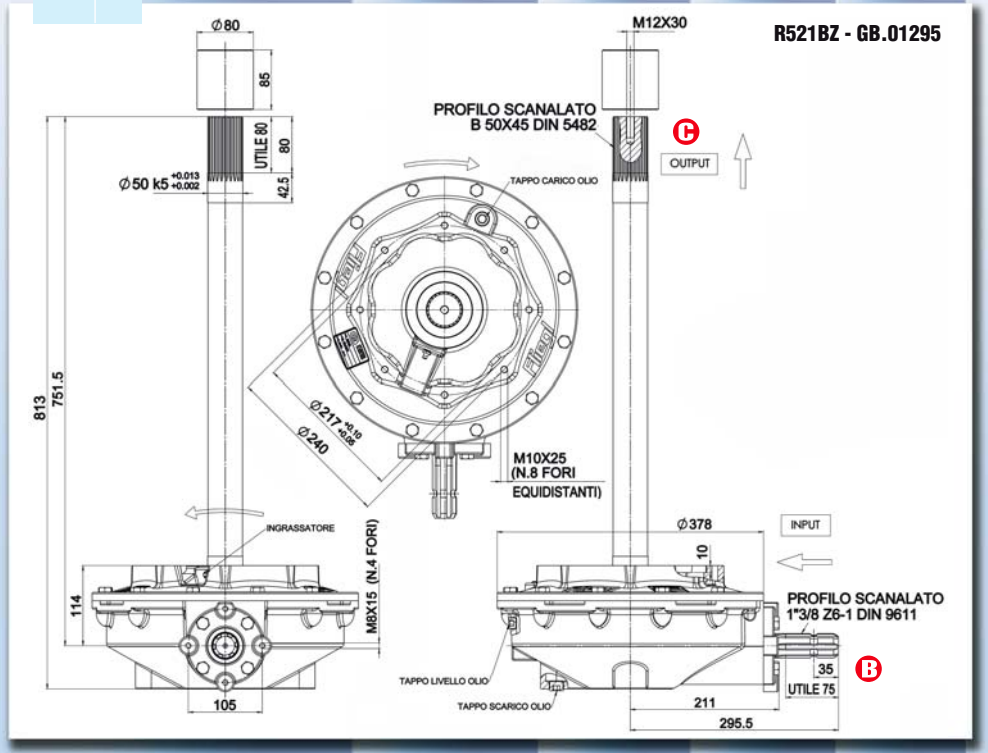

Other solutions are available on request

	GEAR RATIO	ROTATION xM INPUT	POWER		TORQUE		OPTION
			HP	kW	IN (NxM)	OUT (NxM)	
R721B	**10,8 : 1**	540	70	53	910	9828	

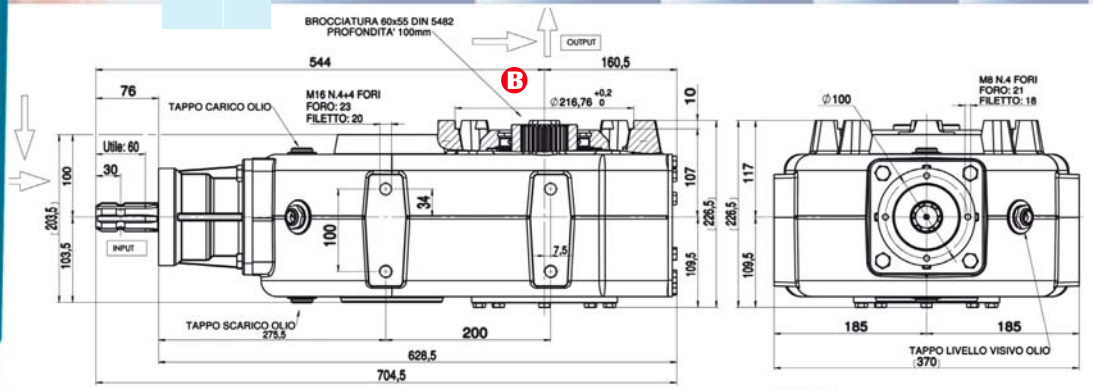

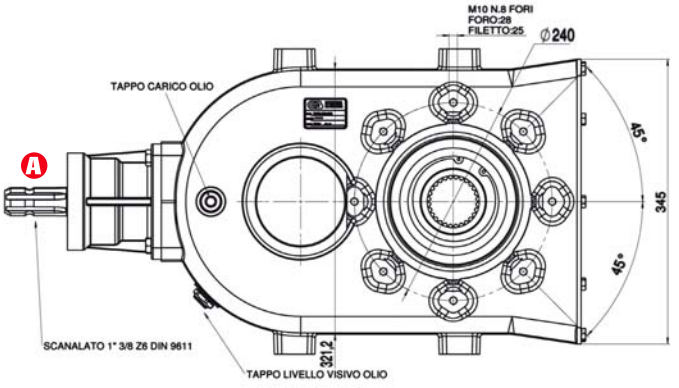

R72B 7,3 Lt. SAE 90 — 126,2 kg.	**10,8 : 1**	540	70	53	910	9828	
	15,0 : 1	540	50	38	650	9750	

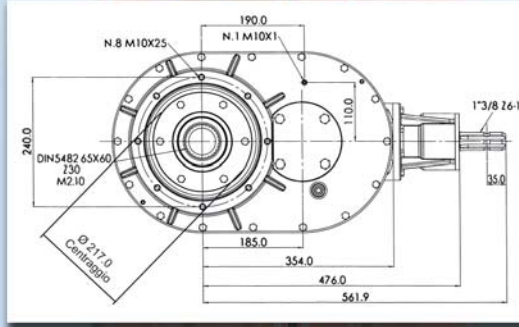

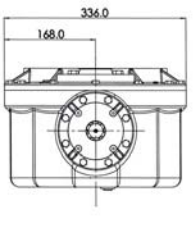

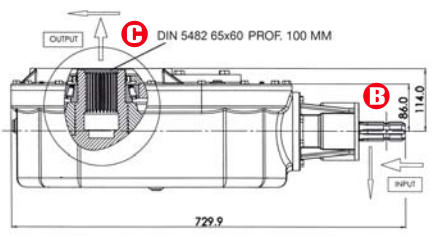

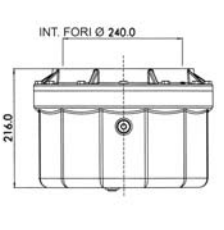

RL72B14.9WDIN - GB. 00849

Other solutions are available on request

GEAR RATIO	ROTATION xM INPUT	POWER HP	POWER kW	TORQUE NxM IN	TORQUE NxM OUT	OPTION
R122B 7,3 Lt. SAE 90 — 186 Kg.						
17,5 : 1	540	60	45	780	13650	

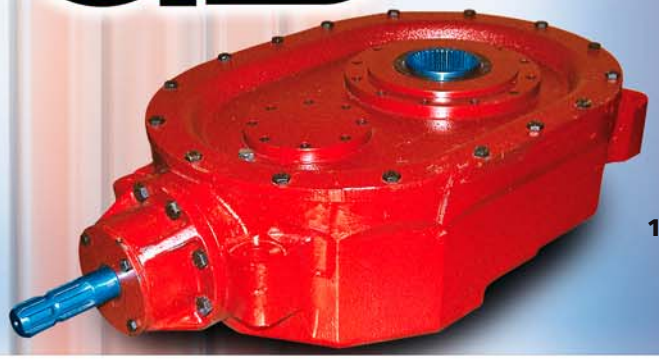

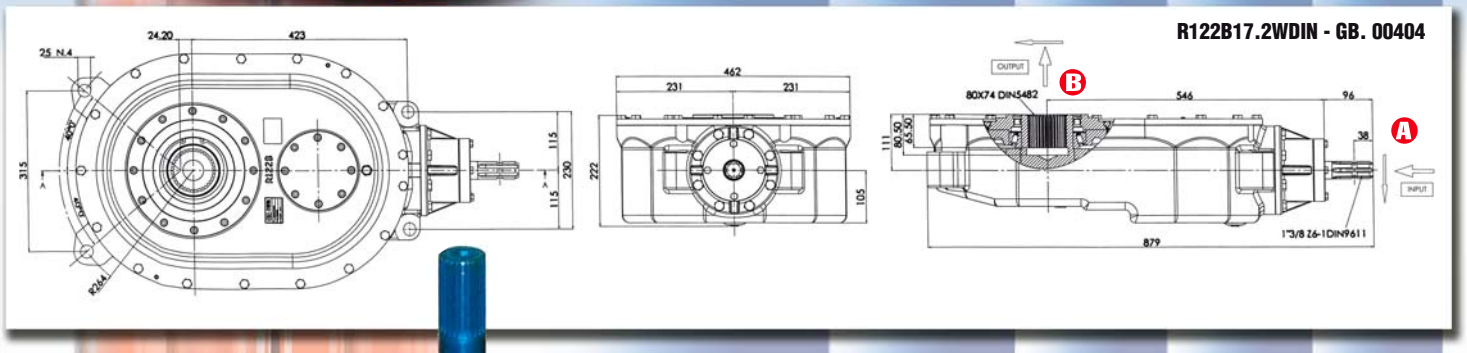

R1263 8,0 Lt. SAE 90 — 159 Kg.						
8,10 : 1	540	70	53	910	7371	

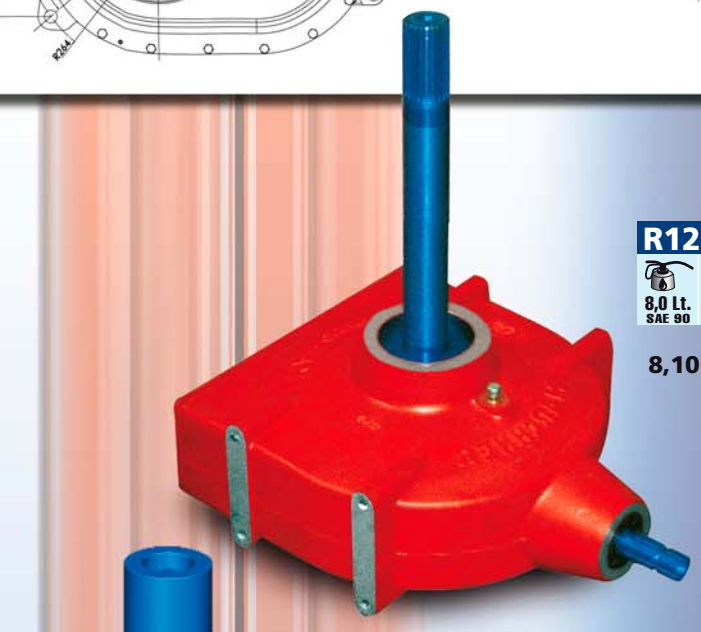

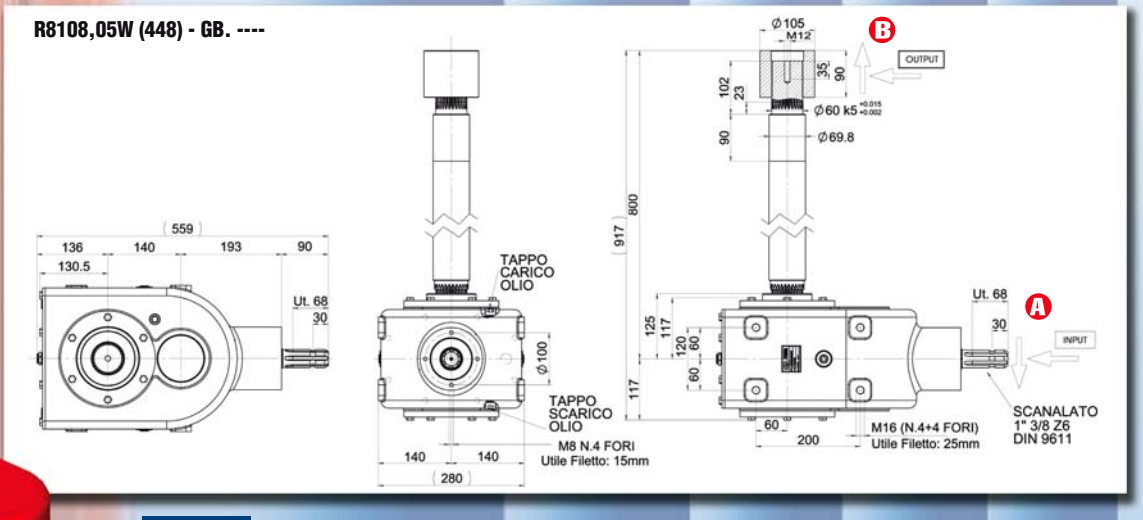

R810B						
8,05 : 1	540	55	40	715	5755	

Other solutions are available on request

	GEAR RATIO	ROTATION xM INPUT	POWER		TORQUE		OPTION
			HP	kW	NxM IN	NxM OUT	
GMAL5	1,50 : 1	540	11	8	143	214	

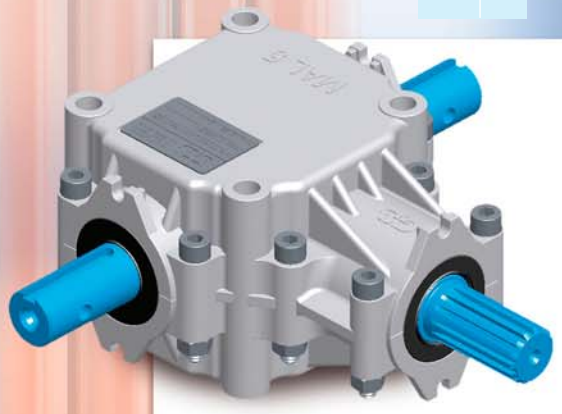

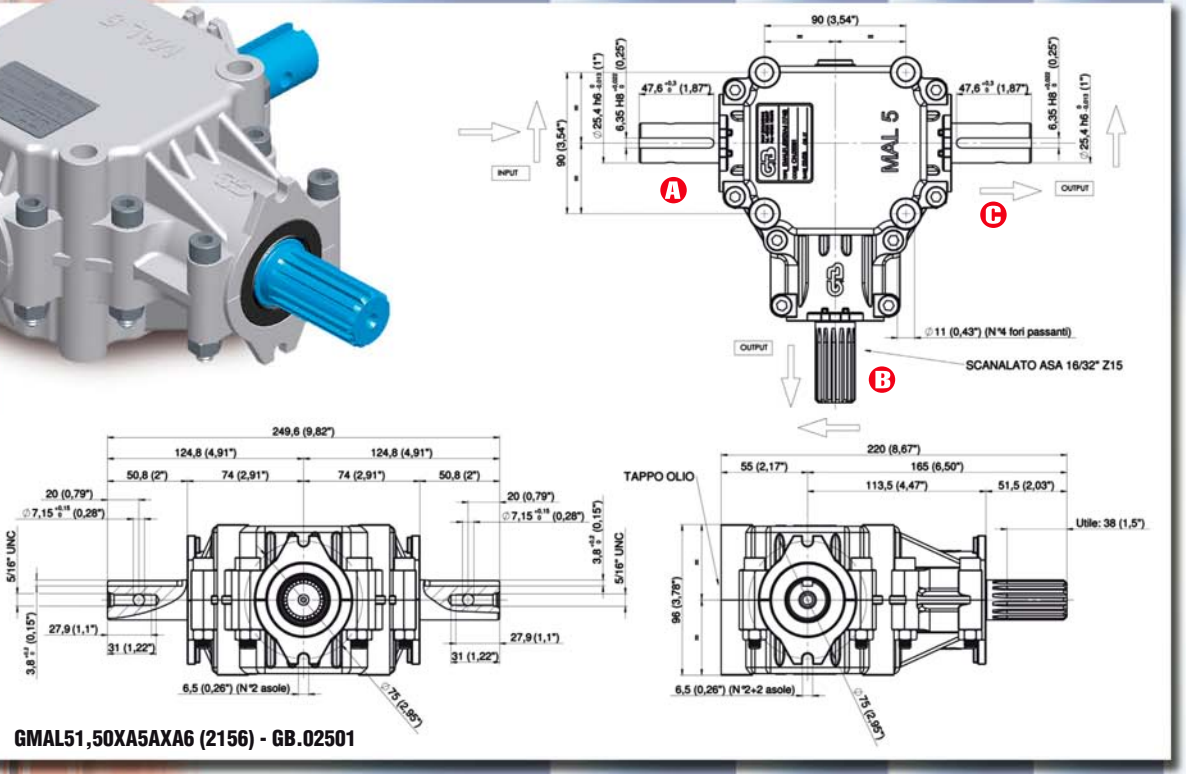

GMAL51,50XA5AXA6 (2156) - GB.02501

	1 : 1,00	540	25	18	325	325
	1,46 : 1	540	20	15	260	380

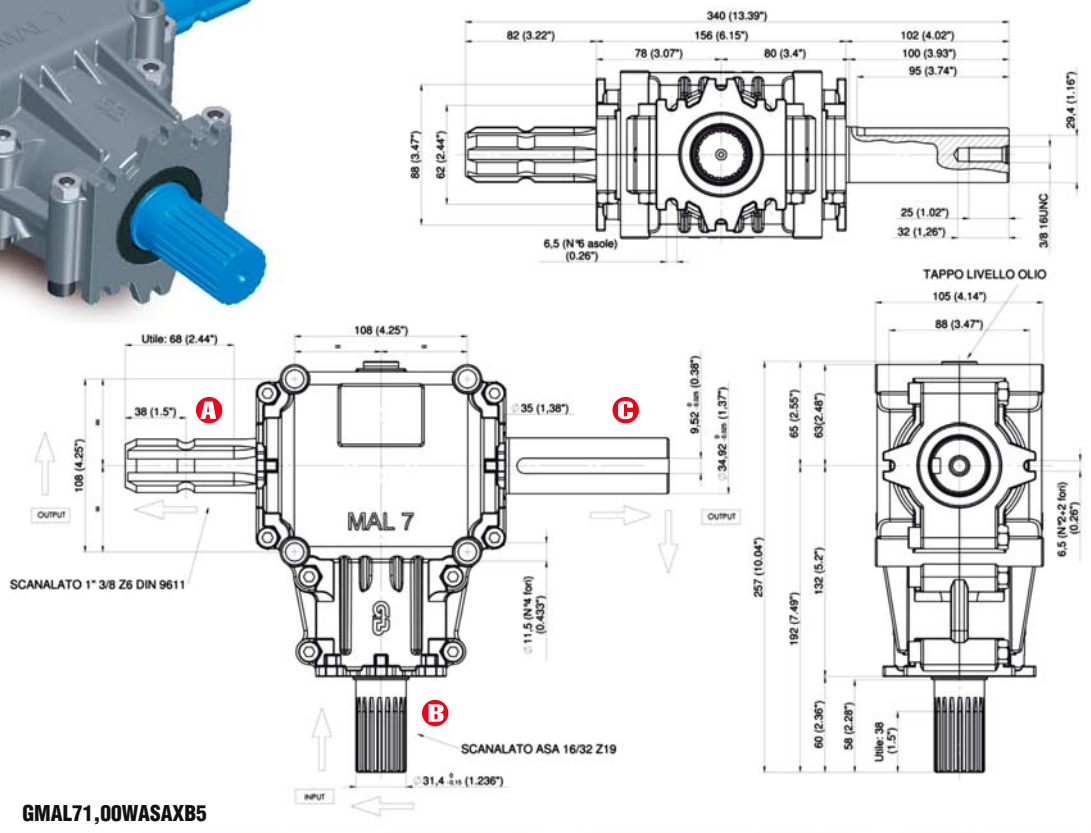

GMAL71,00WASAXB5

Other solutions are available on request

	GEAR RATIO	ROTATION xM INPUT	POWER HP	POWER kW	TORQUE IN	TORQUE OUT	OPTION
GR50	1 : 1,00	540	59	44	767	767	

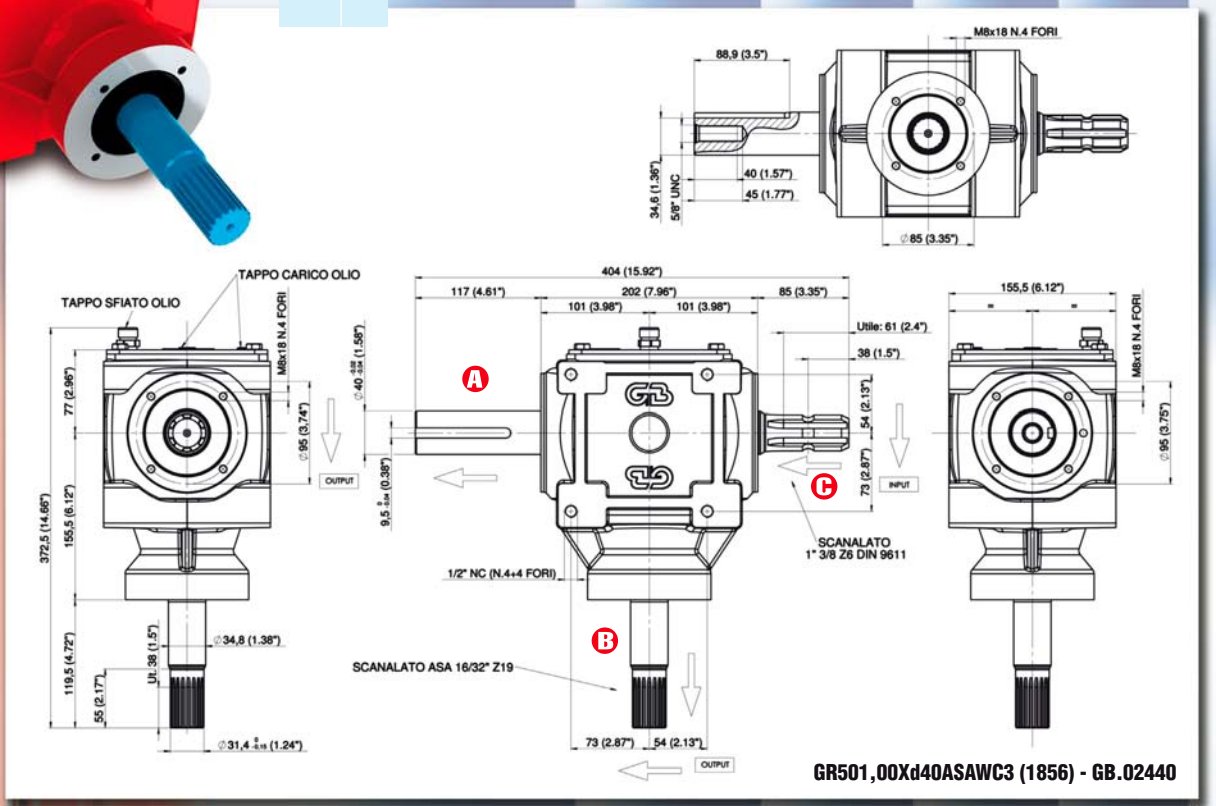

GR501,00Xd40ASAWC3 (1856) - GB.02440

R52EX 1,2 Lt. SAE 90 19,0 Kg.	3,10 : 1	540	37	28	481	1492	
	4,10 : 1	540	20	15	260	1040	
	4,50 : 1	540	18	14	234	1053	
	5,50 : 1	540	15	12	195	1072	

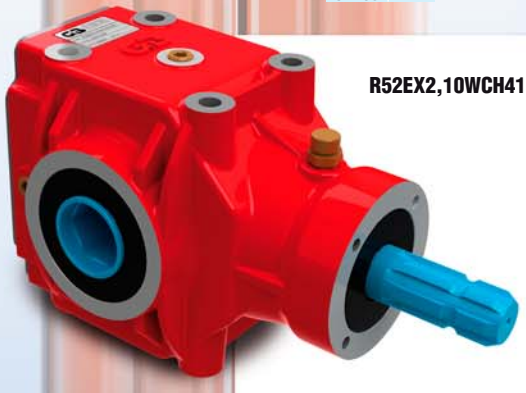

R52EX2,10WCH41B5 - GB.01634

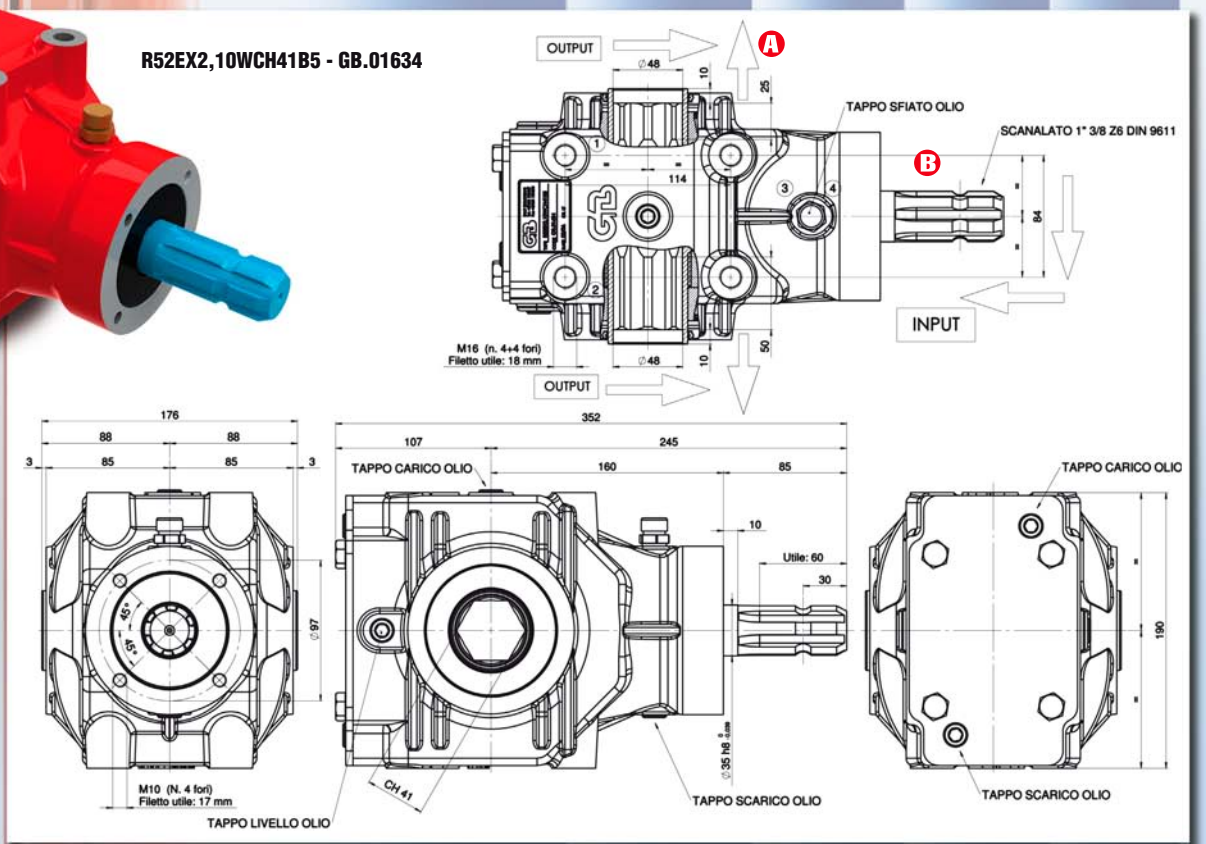

Other solutions are available on request

R115EX

2,6 Lt. SAE 90 — 41,5 Kg.

GEAR RATIO	ROTATION xM INPUT	POWER HP	POWER kW	TORQUE NxM IN	TORQUE NxM OUT	OPTION
4,85 : 1	540	34	26	442	2143	
4,10 : 1	540	41	31	533	2185	

R115EX4.85WCH50B5 - GB.00044

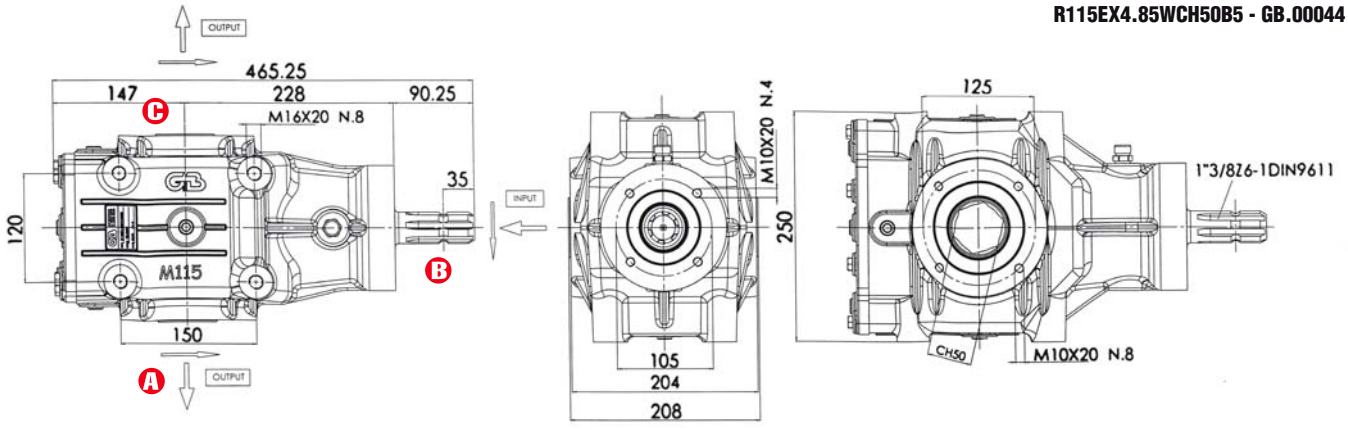

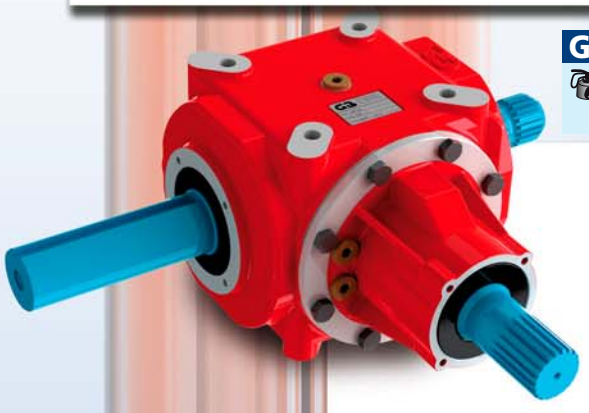

GR106

GEAR RATIO	ROTATION xM INPUT	POWER HP	POWER kW	TORQUE NxM IN	TORQUE NxM OUT	OPTION
1 : 1,00	540	100	73	1300	1300	

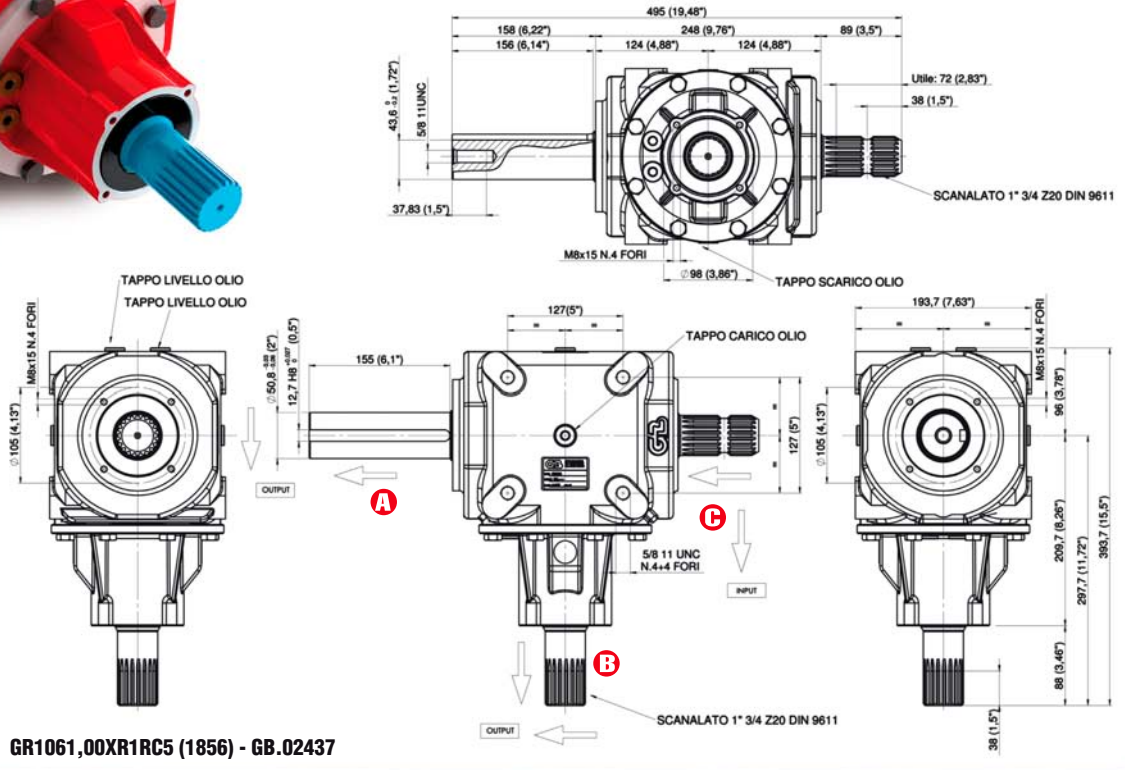

GR1061,00XR1RC5 (1856) - GB.02437

Other solutions are available on request

	GEAR RATIO	ROTATION xM INPUT	POWER HP	POWER kW	TORQUE NxM IN	TORQUE NxM OUT	OPTION
AP302/1	1,94 : 1	540	80	60	1040	2000	

AP302-1#1,90RRcavo - GB.02500

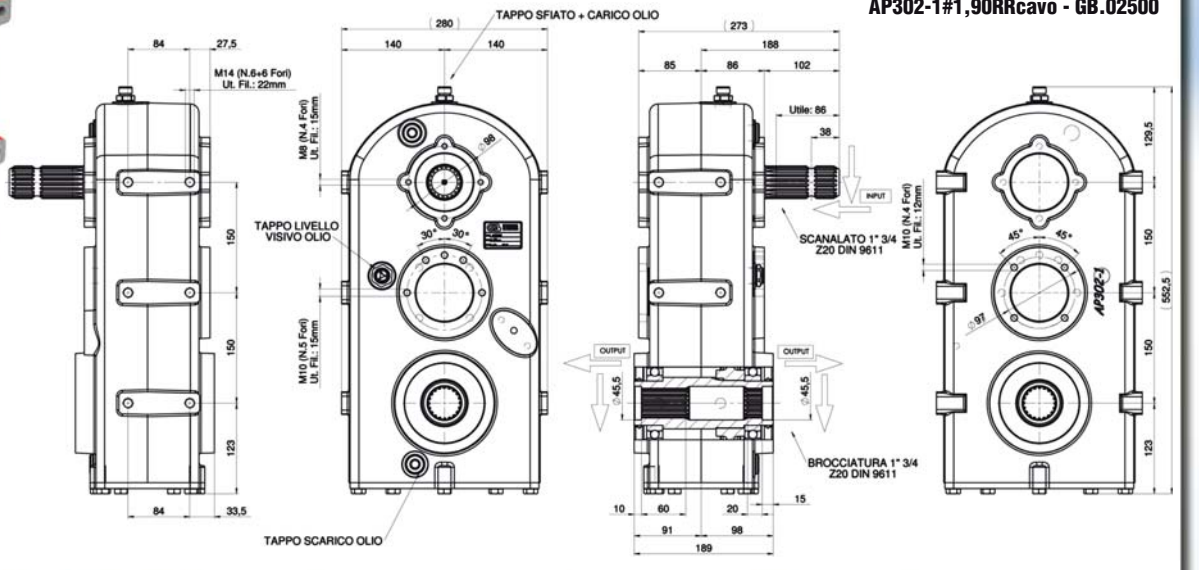

	GEAR RATIO	ROTATION xM INPUT	POWER HP	POWER kW	TORQUE NxM IN	TORQUE NxM OUT	OPTION
SBL	1 : 1,00	540	70	51	910	910	

SBL771#1,00JA4 - GB.----

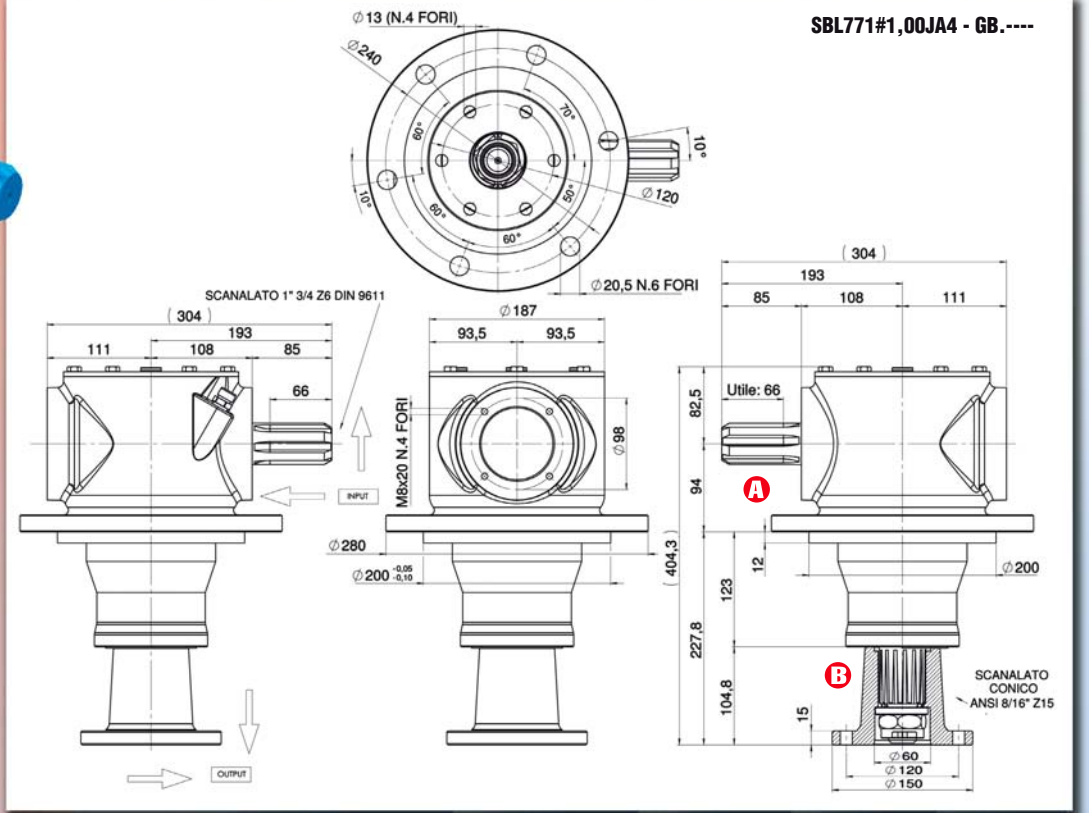

Other solutions are available on request

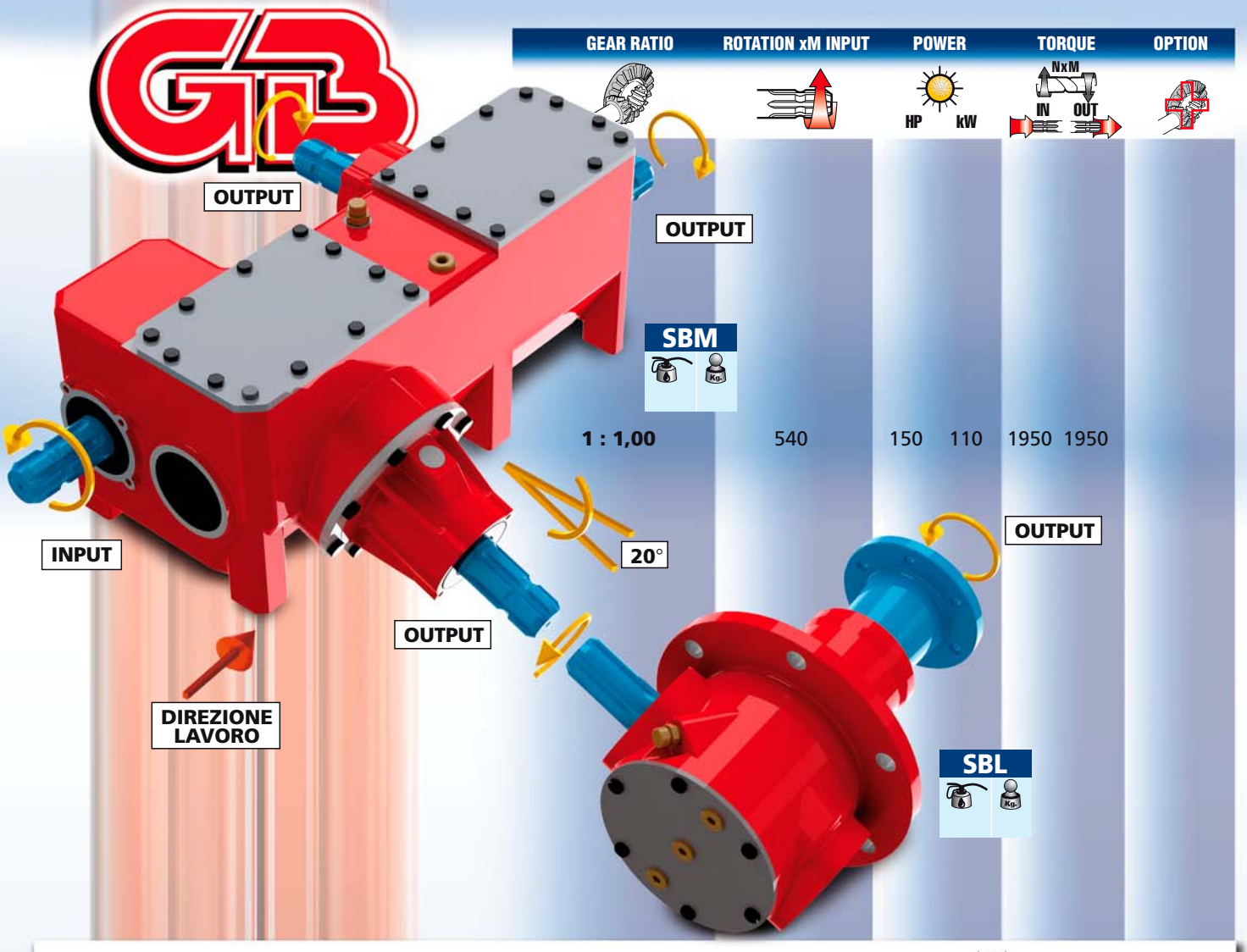

GEAR RATIO	ROTATION xM INPUT	POWER HP	POWER kW	TORQUE IN	TORQUE OUT	OPTION
SBM						
1 : 1,00	540	150	110	1950	1950	
SBL						

SBM105#1,00JJJJ - GB.----

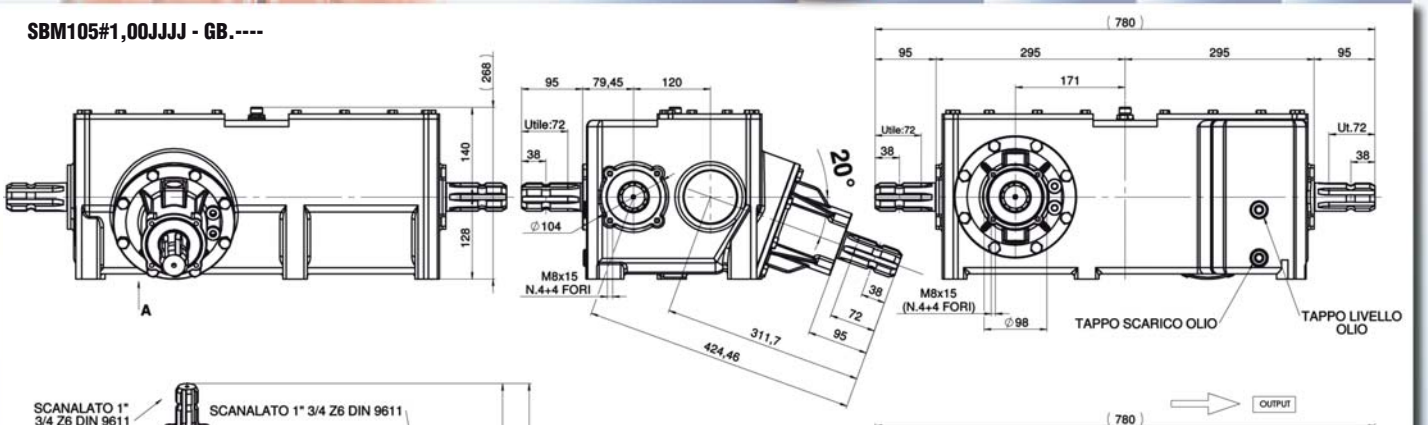

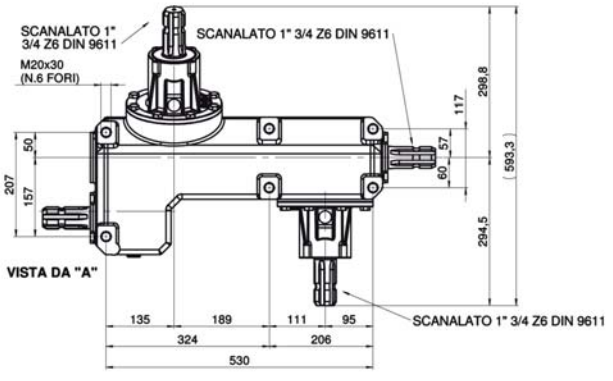

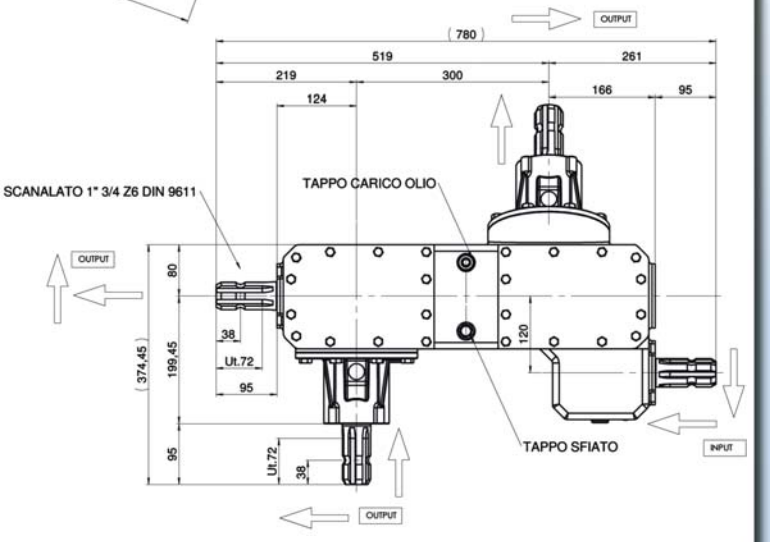

Other solutions are available on request

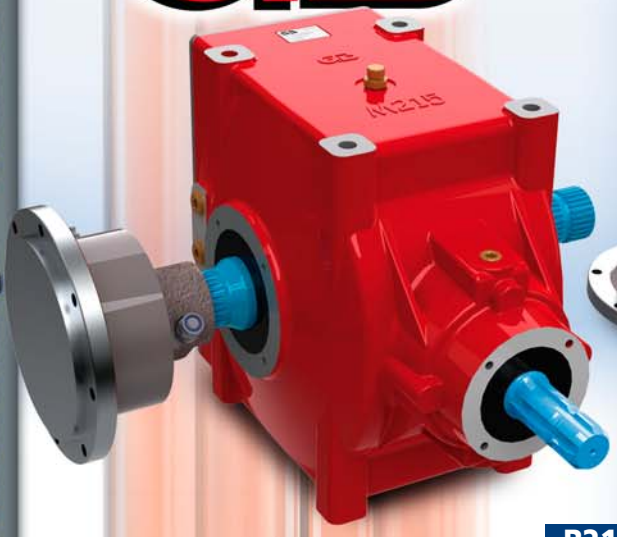

	GEAR RATIO	ROTATION xM INPUT	POWER HP	POWER kW	TORQUE NxM IN	TORQUE NxM OUT	OPTION
R215	1,90 : 1	540	250	184	3250	6175	
	2,90 : 1	540	186	137	2418	7013	
	3,54 : 1	540	125	92	1625	5753	
	4,10 : 1	540	115	87	1500	6150	

M2152,90DINRDINA5 CON FRIZ. OUTPUT (85) - GB.02493

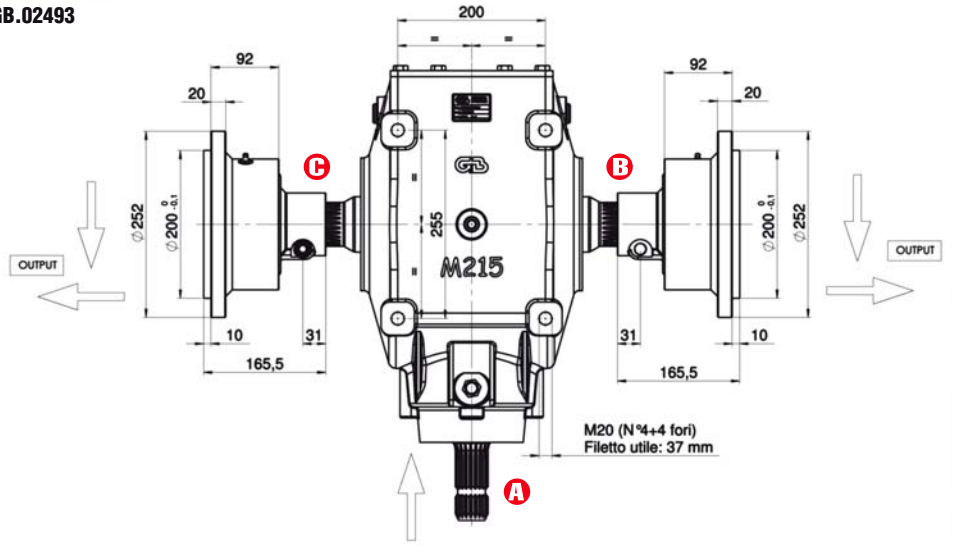

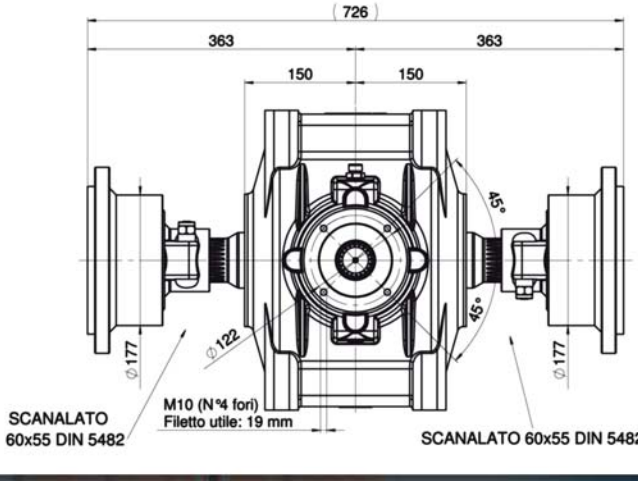

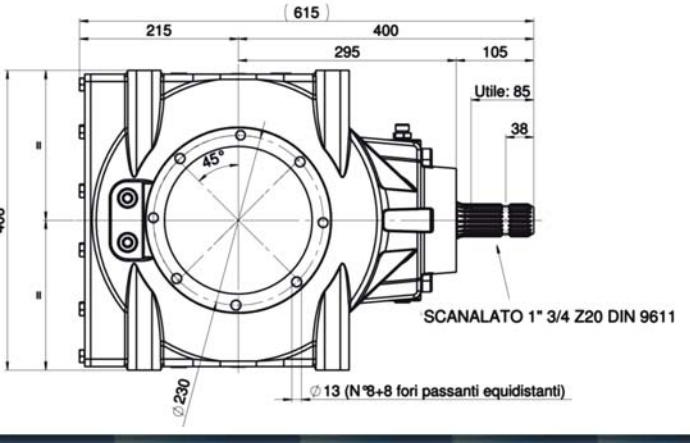

Other solutions are available on request

	GEAR RATIO	ROTATION xM INPUT	POWER HP	POWER kW	TORQUE NxM IN	TORQUE NxM OUT	OPTION
SB150	1 : 1,00	540	170	125	2210	2210	
	2 3,00 : 1					6630	
	1 1,84 : 1	1000	170	125	1190	2190	
	2 5,52 : 1					6570	

SB150#1,00-3,00JXXXB5 (873) - GB.02727

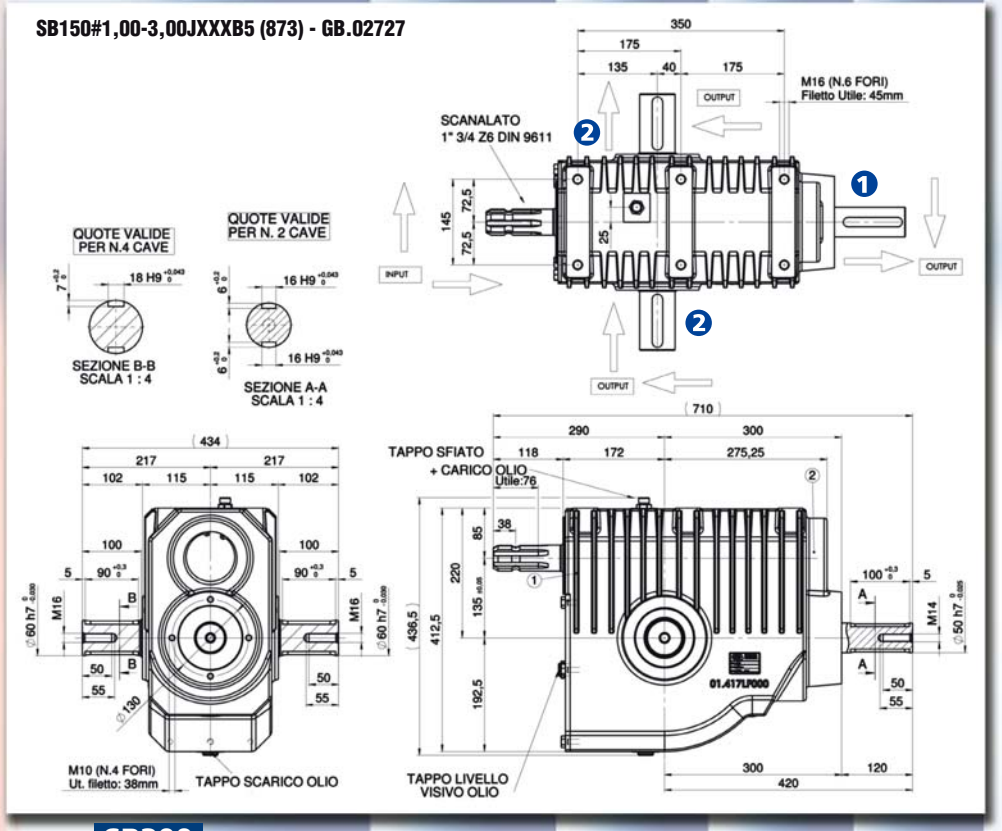

SB300	1 1,92 : 1	1000	300	221	2100	4032	
	2 5,57 : 1					11160	

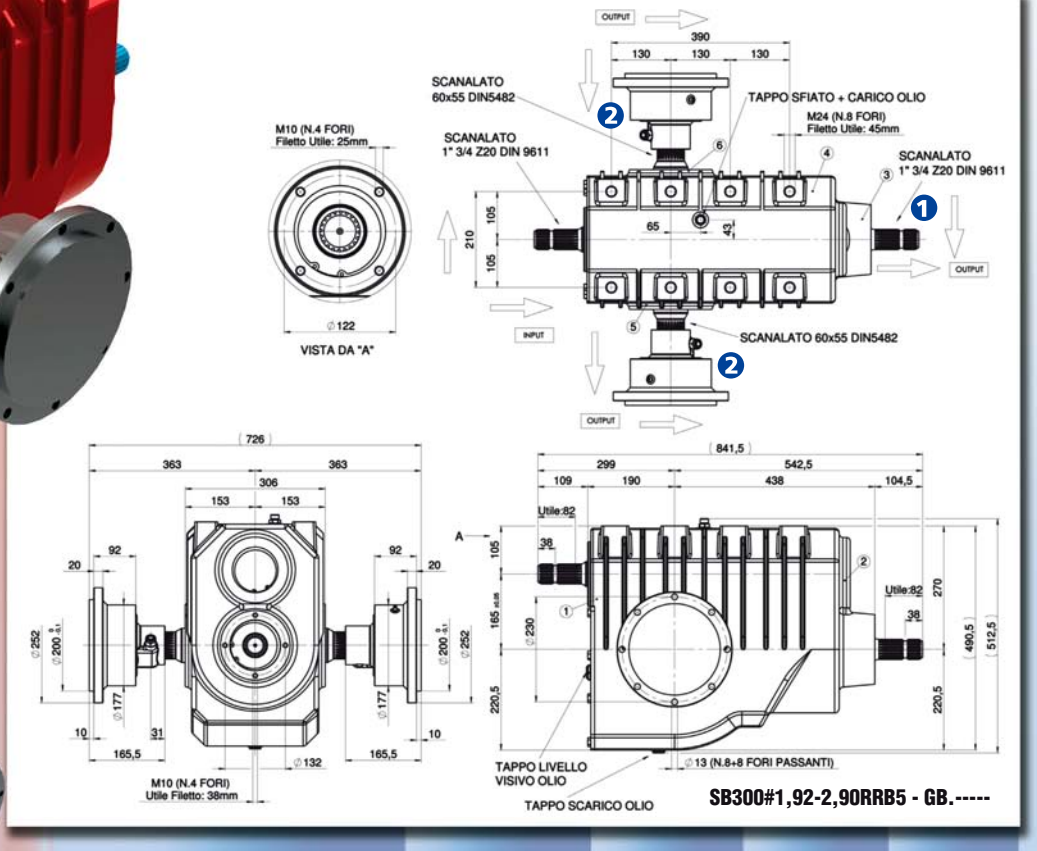

SB300#1,92-2,90RRB5 - GB.-----

Other solutions are available on request

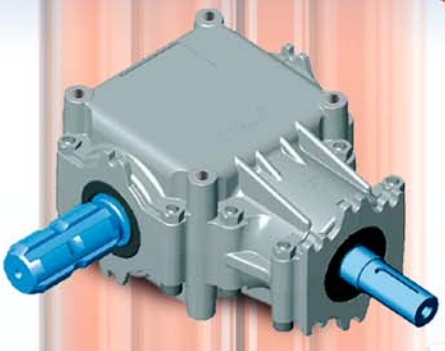

	GEAR RATIO	ROTATION xM INPUT	POWER HP	POWER kW	TORQUE NxM IN	TORQUE NxM OUT	OPTION
MAL5 0,35 Lt. SAE 90 — 4,0 Kg.	**1 : 2,78**	540	8	6	104	38	
	1 : 1,90	540	17	13	271	116	
	1 : 1,35	540	16	12	212	157	
	1 : 1,00	540	17	13	230	230	

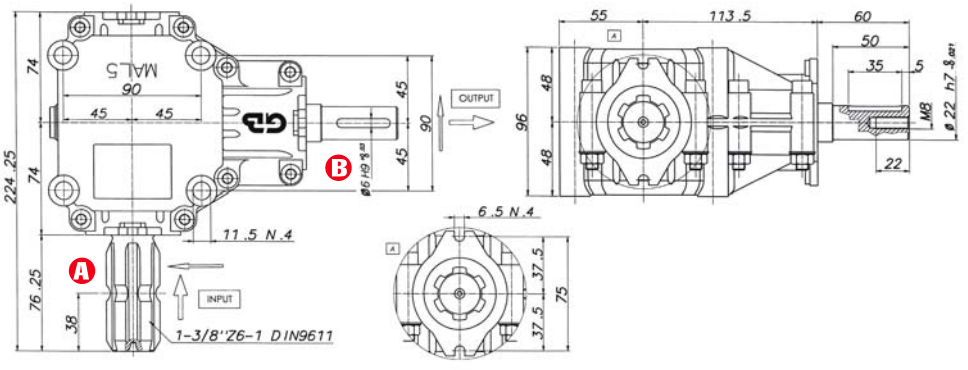

MAL51.90WXA2 - GB.01158

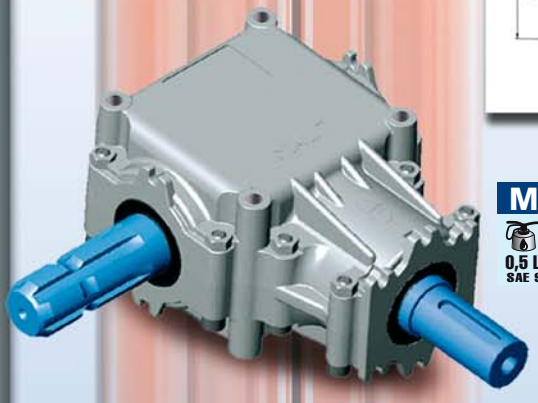

MAL7 0,5 Lt. SAE 90 — 7,0 Kg.	**1 : 2,78**	540	12	9	156	53	
	1 : 1,90	540	20	15	260	141	
	1 : 1,35	540	22	16	286	196	
	1 : 1,00	540	25	18	325	325	

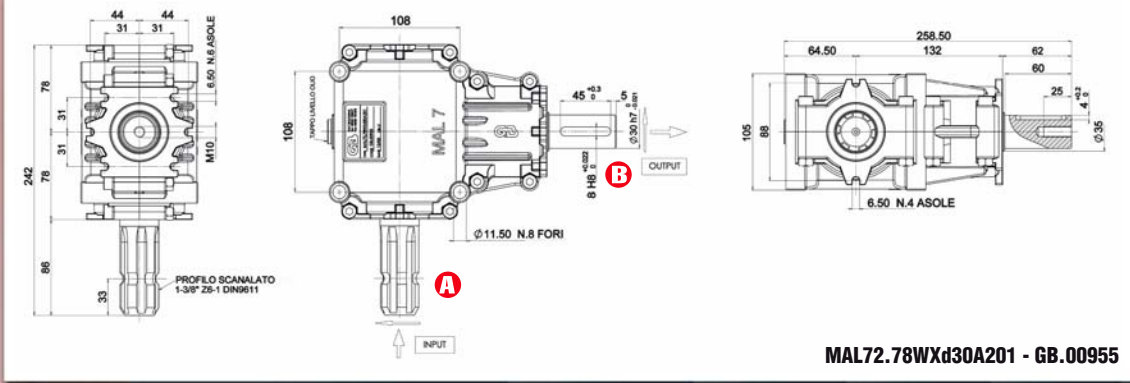

MAL72.78WXd30A201 - GB.00955

Other solutions are available on request

	GEAR RATIO	ROTATION xM INPUT	POWER HP	POWER kW	TORQUE IN	TORQUE OUT	OPTION
M13 0,5 Lt. SAE 90 — 9,7 Kg.	1 : 3,00	540	12	9	156	52	
	1 : 2,10	540	15	11	195	92	
	1 : 1,90	540	15	11	195	102	
	1 : 1,54	540	20	15	260	168	
	1 : 1,50	540	24	18	312	208	
	1 : 1,35	540	22	17	286	286	
	1 : 1,00	540	20	15	260	260	

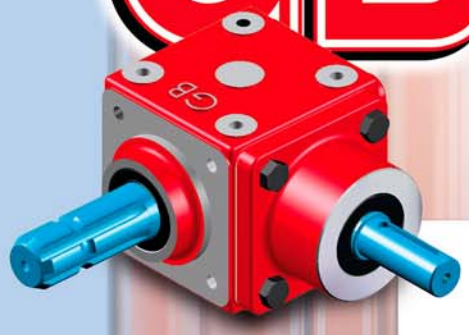

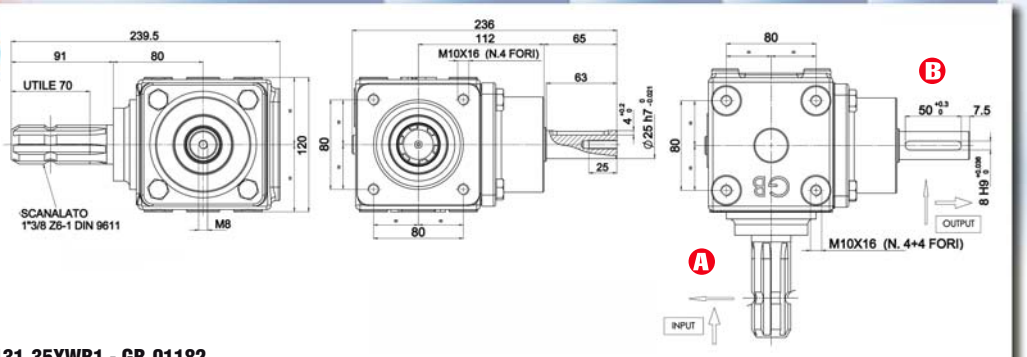

M131,35XWB1 - GB.01182

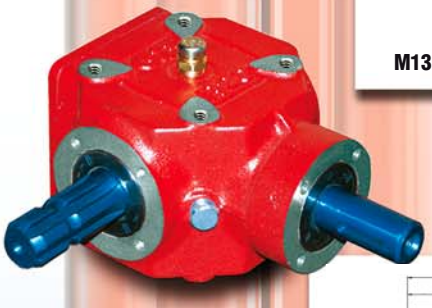

M20 0,6 Lt. SAE 90 — 12,1 Kg.	1 : 2,78	540	15	12	195	70	
	1 : 1,90	540	23	18	299	157	
	1 : 1,46	540	29	22	377	258	
	1 : 1,00	540	39	30	507	507	
	1 : 1,00	540	30	23	390	390	

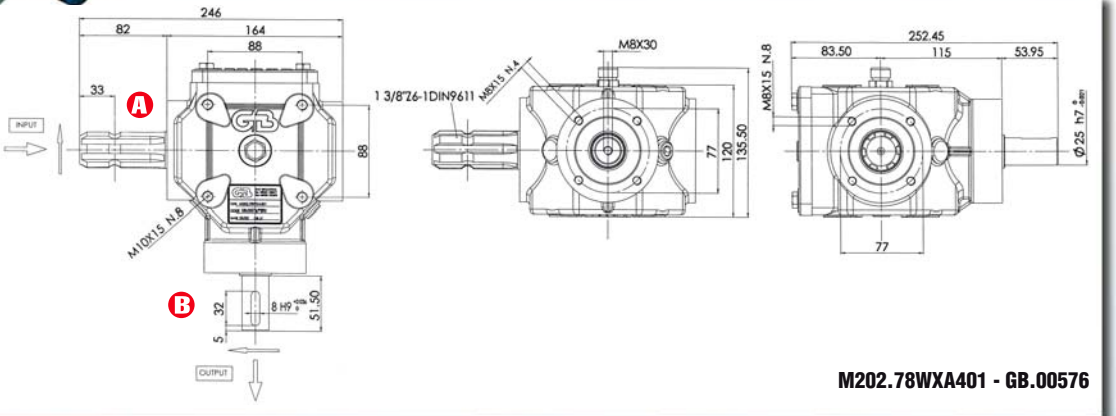

M202.78WXA401 - GB.00576

M20P	1 : 2,78	540	15	12	195	71	

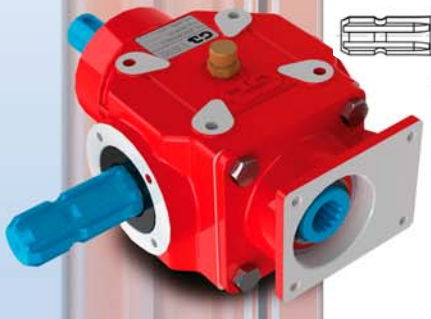

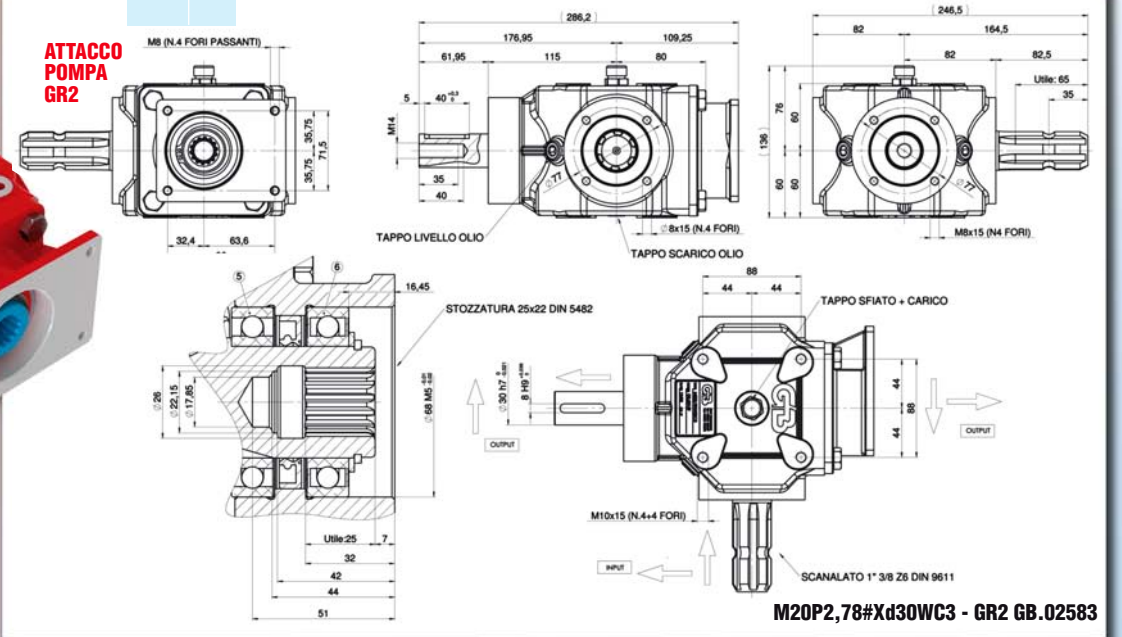

M20P2,78#Xd30WC3 - GR2 GB.02583

Other solutions are available on request

GEAR RATIO	ROTATION xM INPUT	POWER HP	POWER kW	TORQUE NxM IN	TORQUE NxM OUT	OPTION
M30 0,9 Lt. SAE 90 — 17,7 kg.						
1 : 2,88	540	21	16	273	95	
1 : 1,82	540	34	26	442	243	
1 : 1,92	540	32	24	416	216	
1 : 1,46	540	38	29	494	338	
1 : 1,23	540	40	30	520	422	
1 : 1,00	540	46	35	598	598	

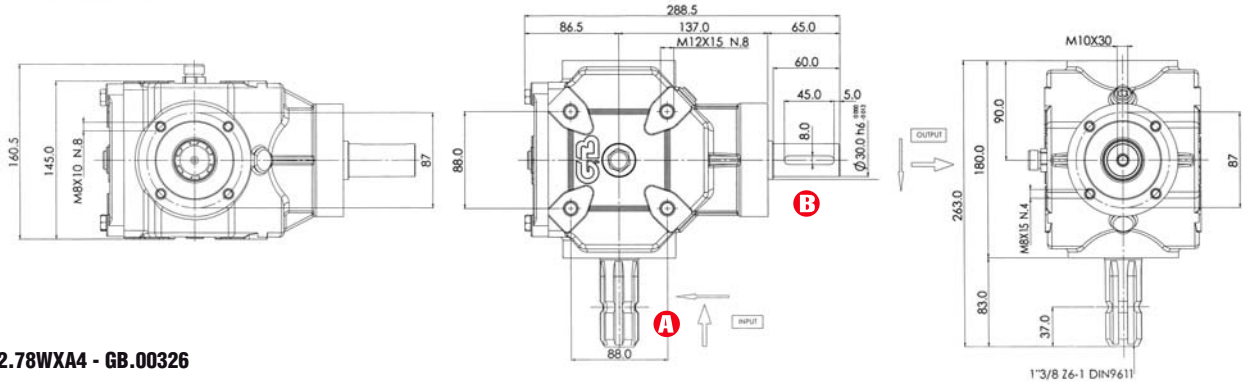

M302.78WXA4 - GB.00326

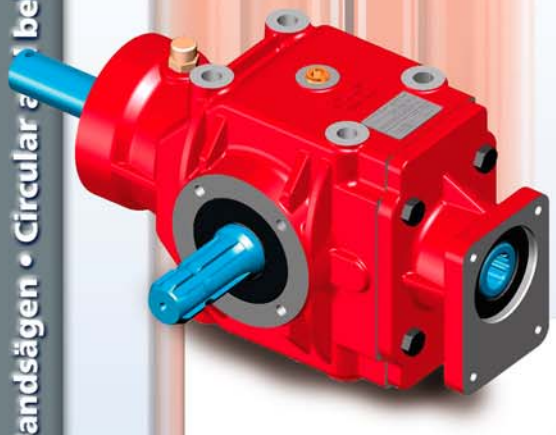

M52P						
1 : 5,50	540	35	27	455	83	
1 : 3,10	540	60	45	790	264	

M52P5,50XWC301 - GB.01208

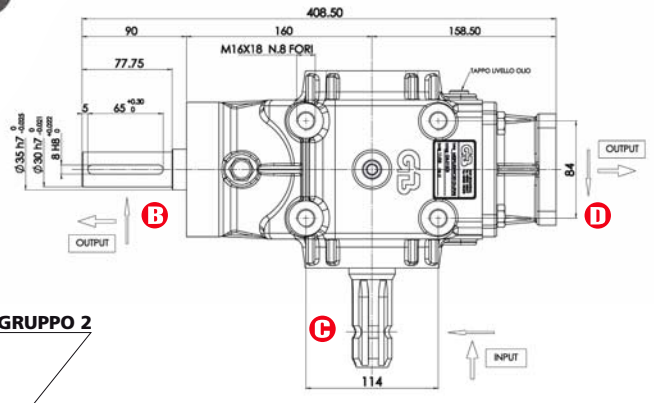

ATTACCO POMPA PER GRUPPO 2

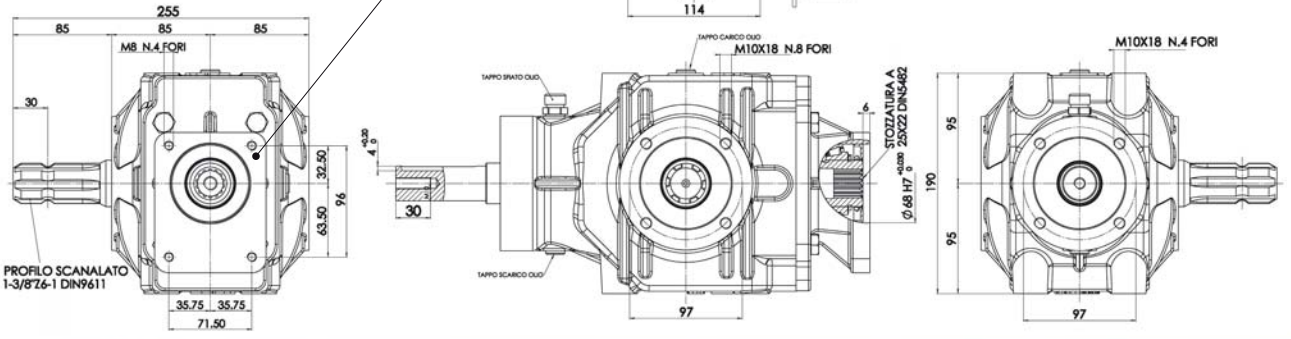

Other solutions are available on request

	GEAR RATIO	ROTATION xM INPUT	POWER HP	POWER kW	TORQUE IN	TORQUE OUT	OPTION
M52P	**1 : 3,10**	540	60	45	790	264	
R160P	**A B 1 : 1,00**	1000	250	184	1756	1756	
	D 1 : 2,00		40	29	280	140	

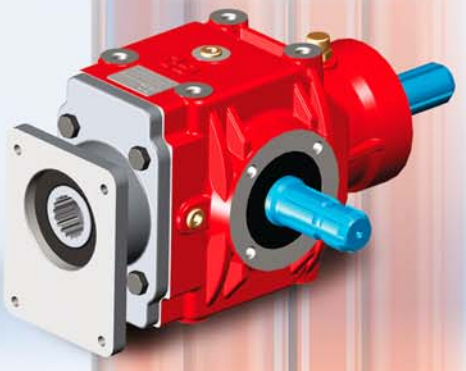

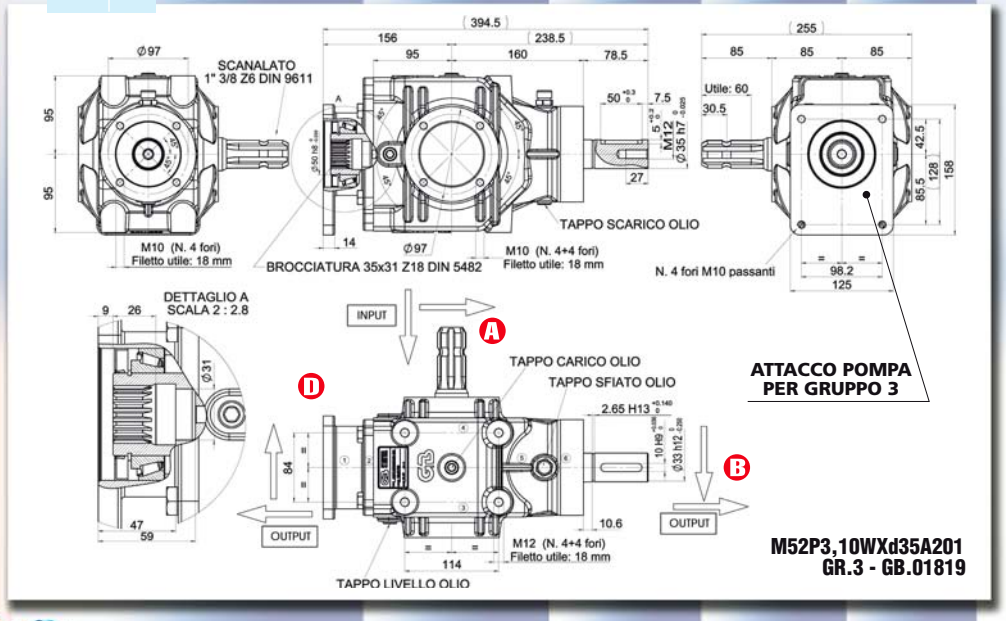

M52P3,10WXd35A201
GR.3 - GB.01819

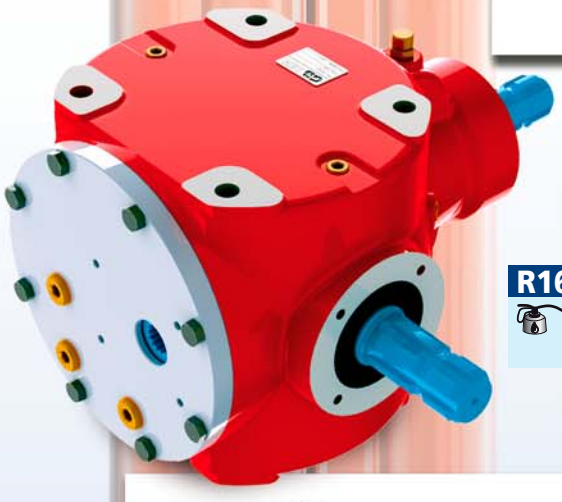

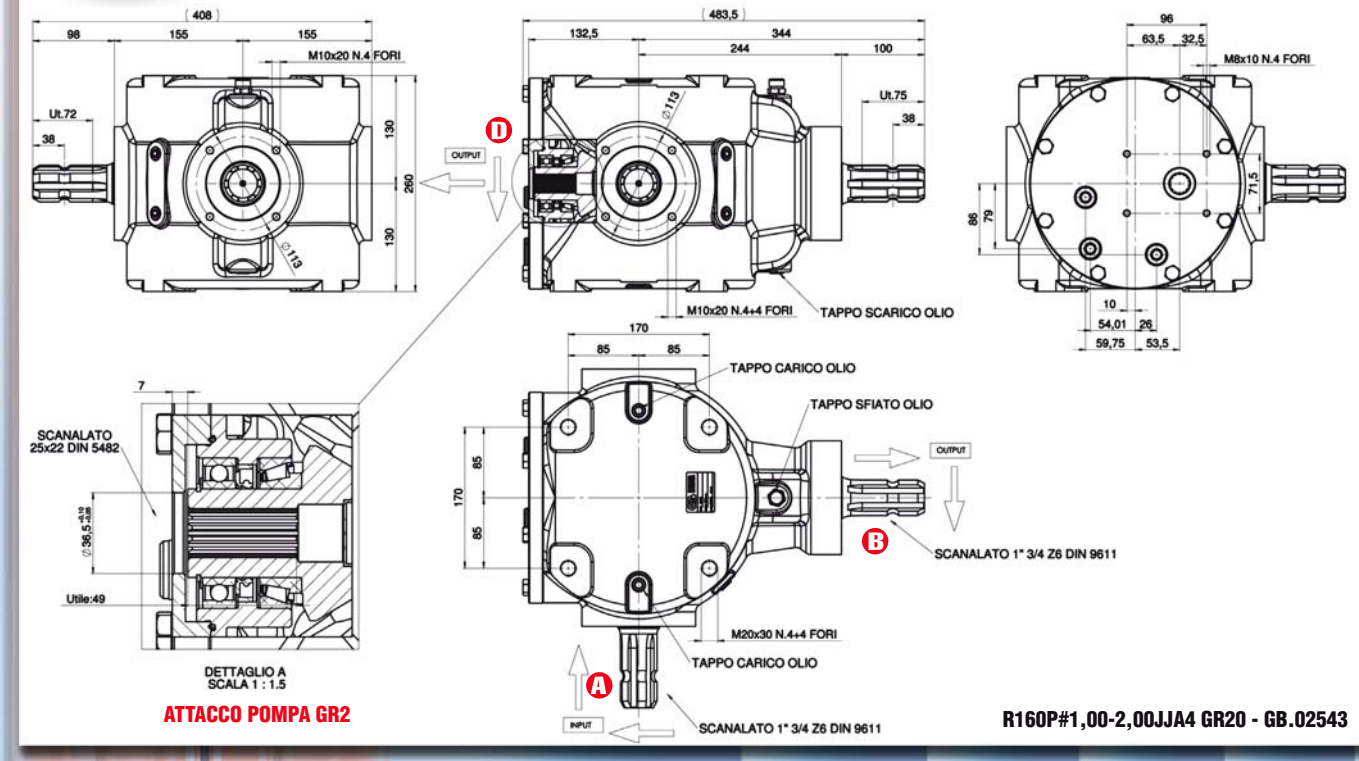

R160P#1,00-2,00JJA4 GR20 - GB.02543

Other solutions are available on request

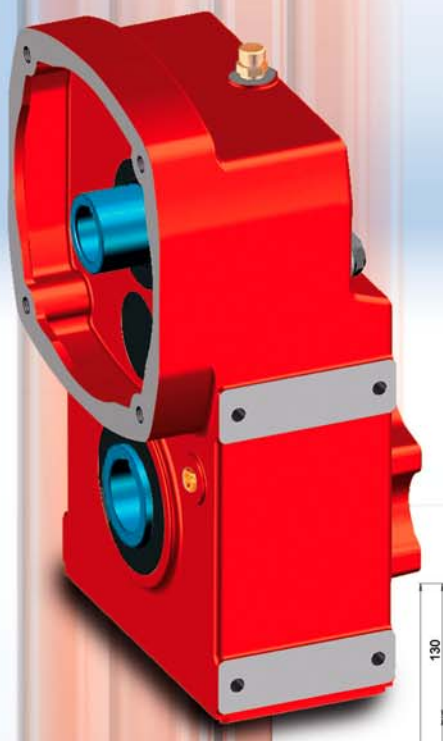

GEAR RATIO	ROTATION xM INPUT	POWER HP	POWER kW	TORQUE NxM IN	TORQUE NxM OUT	OPTION
BG55						
29,8 : 1	1540	30	22	150	4500	

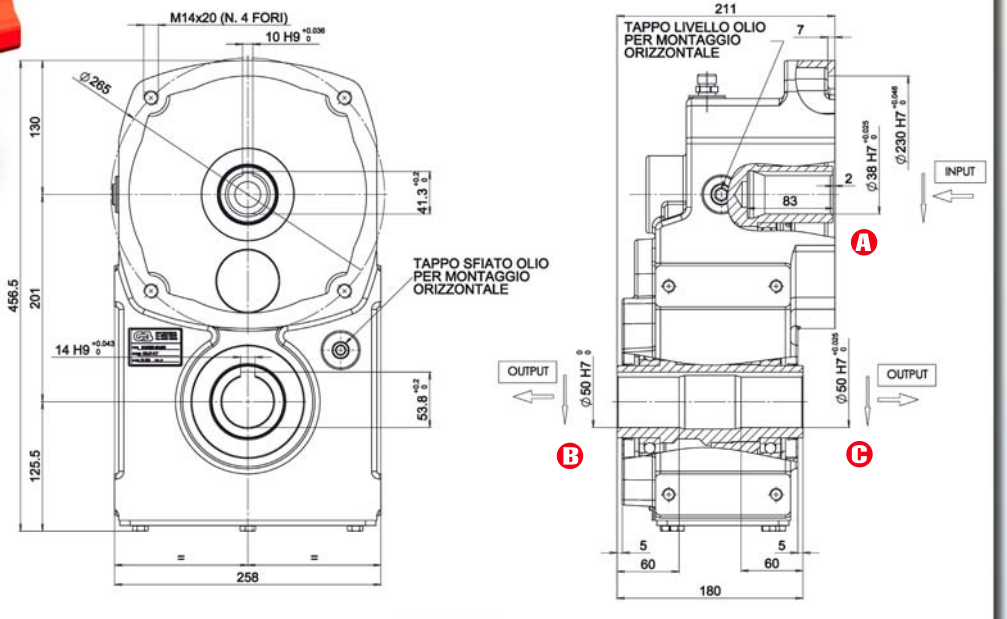

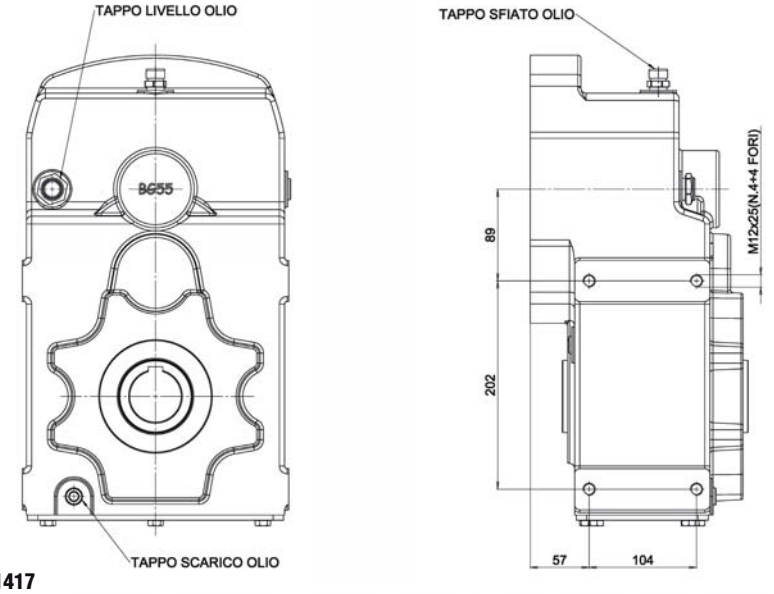

BG5529,8Xd50 - GB.01417

Other solutions are available on request

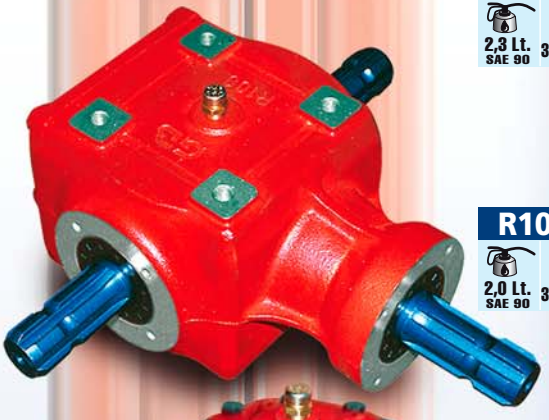

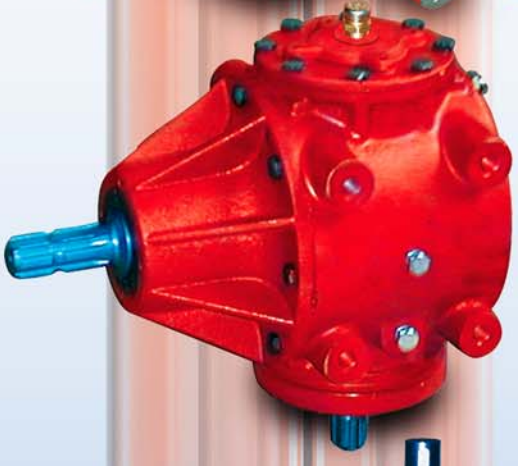

	GEAR RATIO	ROTATION xM INPUT	POWER HP	POWER kW	TORQUE NxM IN	TORQUE NxM OUT	OPTION
M91F1 2,3 Lt. SAE 90 — 33,0 Kg.	**1 : 3,00**	540	80	60	1040	346	
R100 2,0 Lt. SAE 90 — 37,0 Kg.	**1 : 1,00**	540	120	90	1560	1560	
	1 : 1,00	1000	168	126	1176	1176	
M110F1 2,8 Lt. SAE 90 — 48,0 Kg.	**1 : 3,00**	540	90	68	1170	390	
	1 : 2,00	540	110	83	1430	715	
	1 : 2,00	1000	155	116	1085	542	
M110F2 2,8 Lt. SAE 90 — 53,0 Kg.	**1 : 3,00**	540	90	68	1170	390	
	1 : 2,00	540	110	83	1430	715	
	1 : 2,00	1000	155	116	1085	542	

Other solutions are available on request

GEAR RATIO	ROTATION xM INPUT	POWER HP	POWER kW	TORQUE NxM IN	TORQUE NxM OUT	OPTION
AP51/1						
1 : 1,90	540	80	60	1040	548	
1 : 1,90	1000	115	86	805	423	
1 : 1,00	540	80	60	1040	1040	
1 : 1,00	1000	115	86	805	805	
1,90 : 1	540	40	29	520	990	
1,90 : 1	1000	65	49	455	865	

AP51 2,0 Lt. SAE 90 — 23,0 Kg.

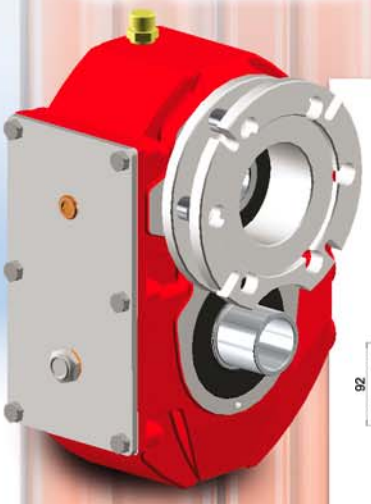

AP51/1-2.10WfXd35-37 CAVO - GB.01452

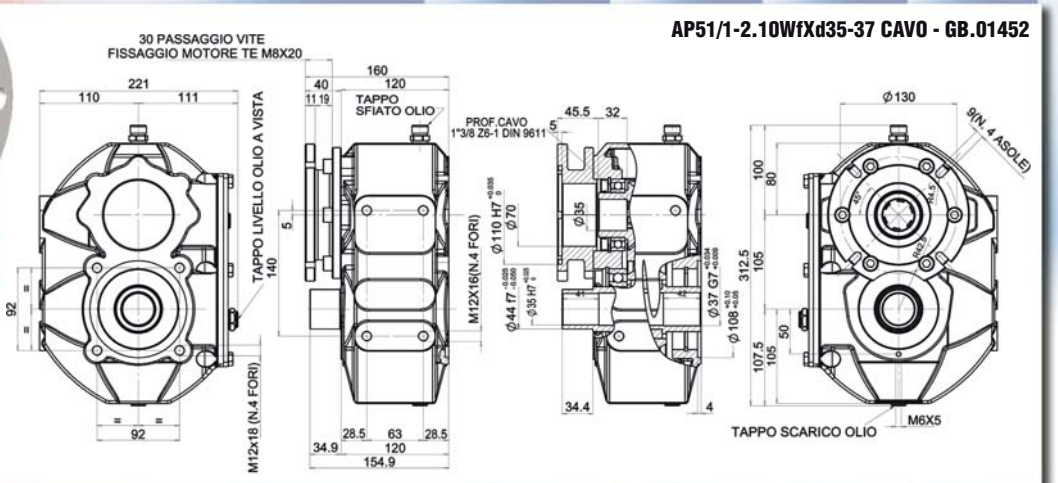

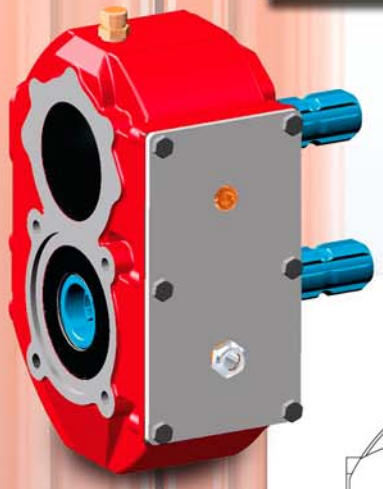

AP511,92Wf,WW0C1 - GB.01103

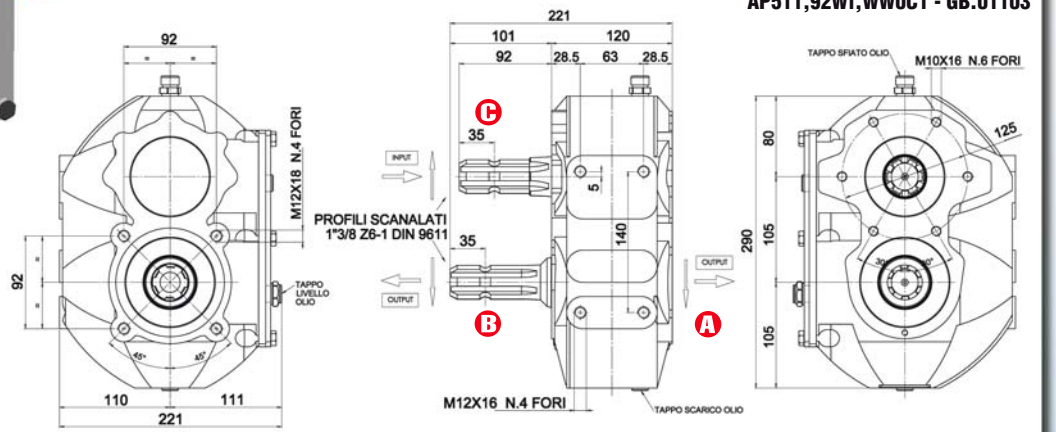

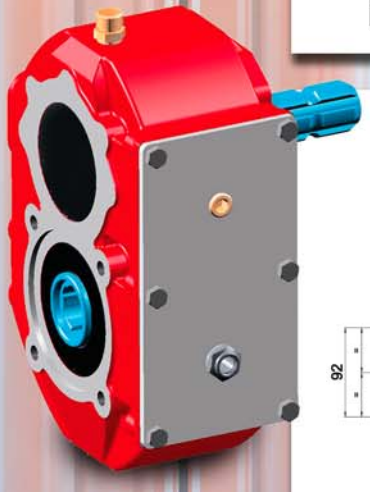

AP511,00WfW CAVO PASSANTE - GB.00036

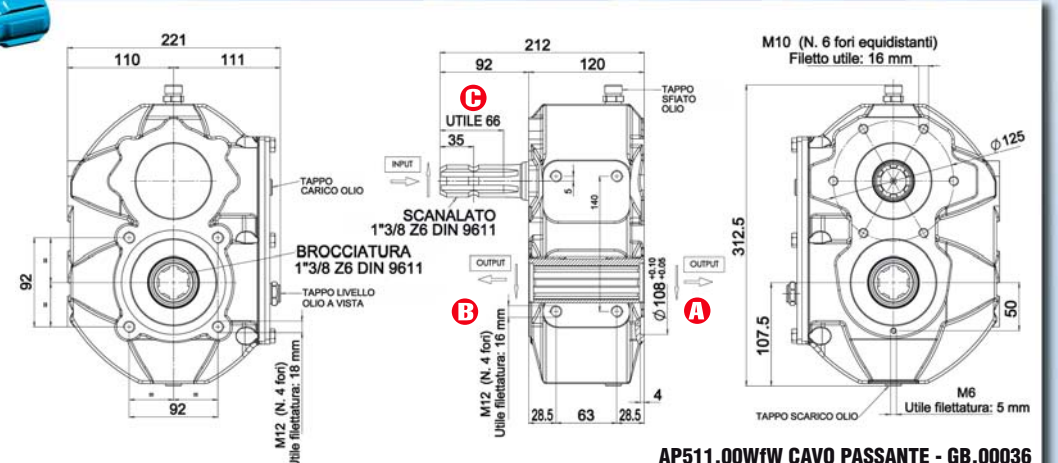

Other solutions are available on request

52° 90°

Meccanismo leva-cambio
Schalthebelmechanismus
Speed change lever mechanism
Mécanisme levier de changement de vitesse
Mecanismo palanca de cambio

Scatola ad ingranaggi con ingranaggi arrotondati per un migliore ingranamento.
Getriebe mit abgerundeten Zahnrädern zum besseren Zahneingriff.
Gearbox with round gears so to obtain a better mesh engagement.
Boîtier d'engrenages avec engrenages arrondis pour obtenir un engrènement meilleur.
Cajas de engranajes con engranajes redondados para mejor engranaje.

GEAR RATIO	ROTATION xM INPUT	POWER HP	POWER kW	TORQUE NxM IN	TORQUE NxM OUT	OPTION
AT70/4 50,0 Kg.						
3,93 : 1	2000	65	49	260	1040	52° 90°
3,00 : 1					780	

AT70/4-3,00-3,93WXCOd50-451 - GB.01305

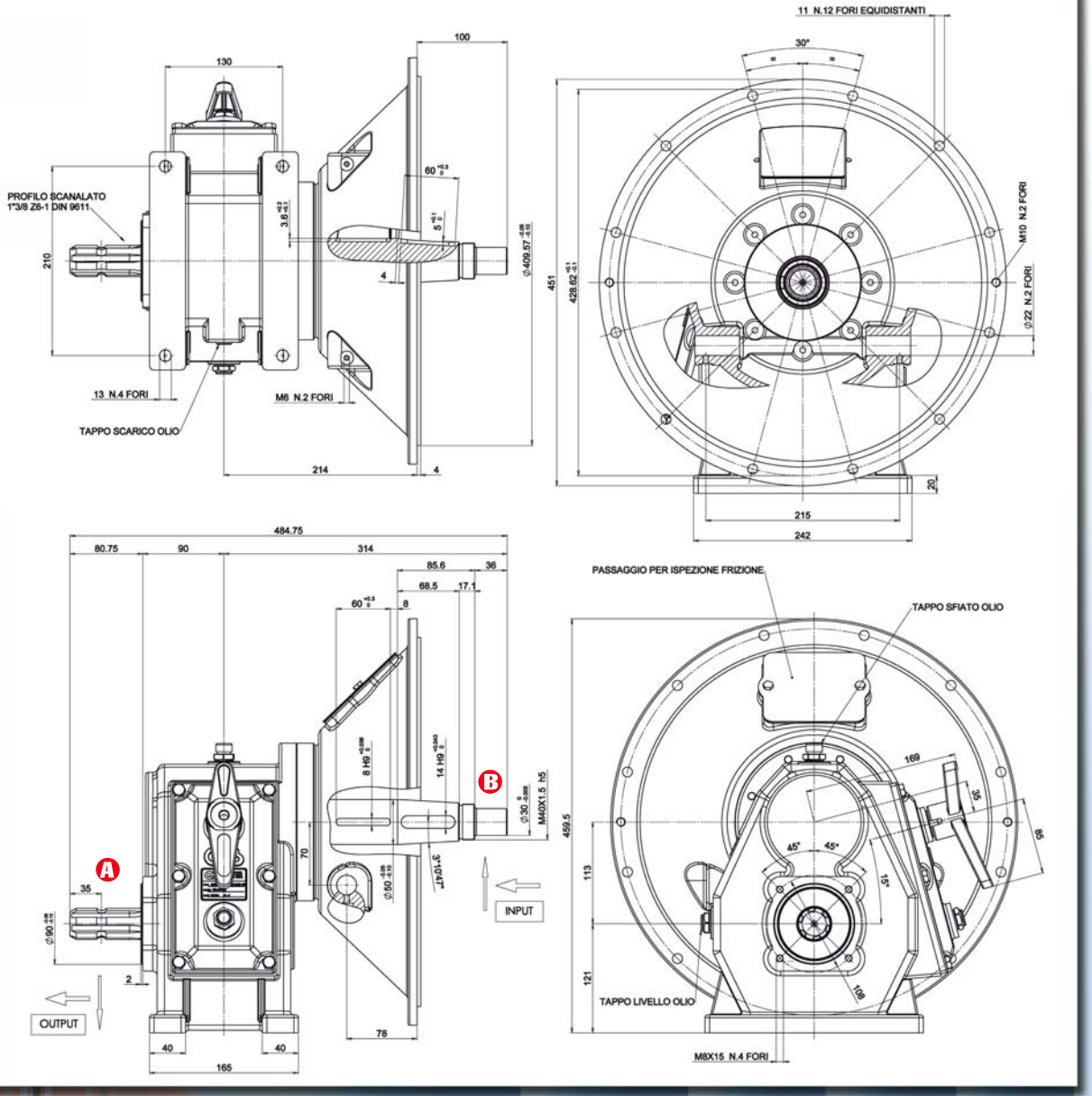

Other solutions are available on request

	GEAR RATIO	ROTATION xM INPUT	POWER		TORQUE		OPTION
			HP	kW	IN (NxM)	OUT	
R52ESC	2,30 : 1	540	37	28	481	1110	

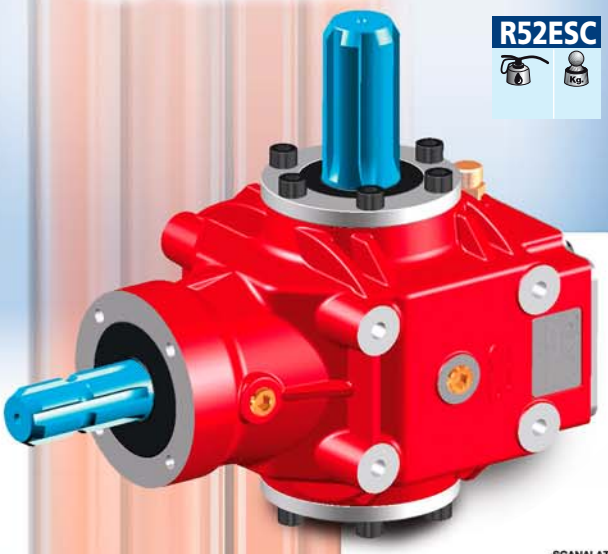

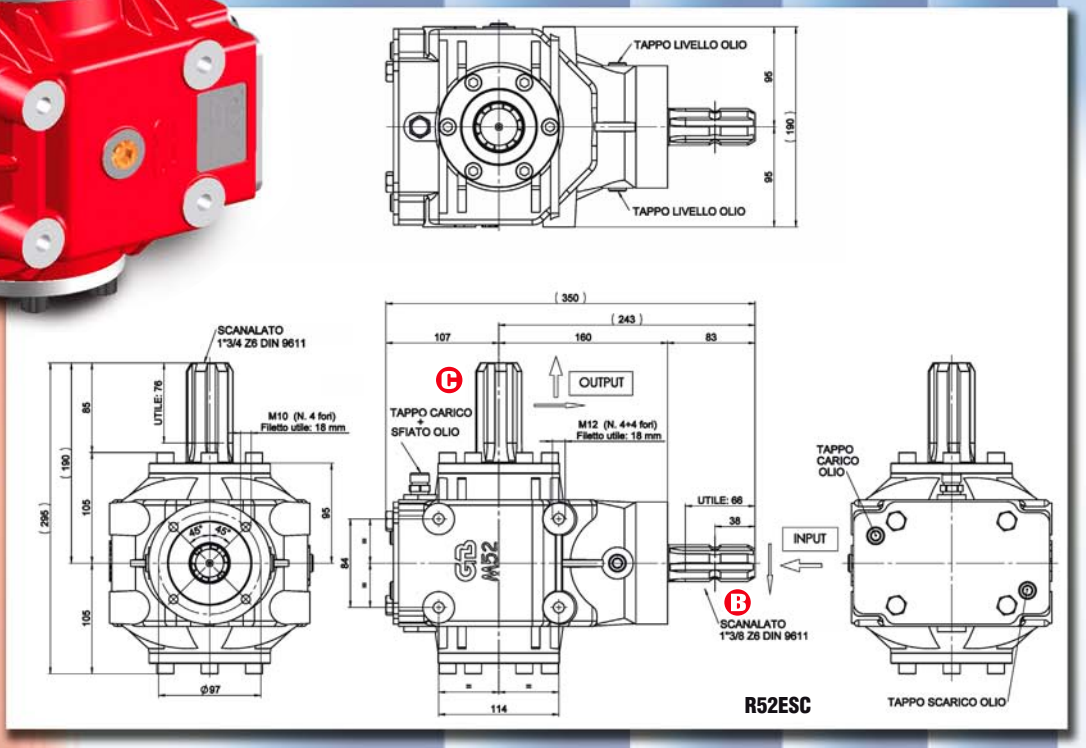

	GEAR RATIO	ROTATION xM INPUT	POWER		TORQUE		OPTION
			HP	kW	IN (NxM)	OUT	
R72ESC	2,30 : 1	540	50	38	650	1495	

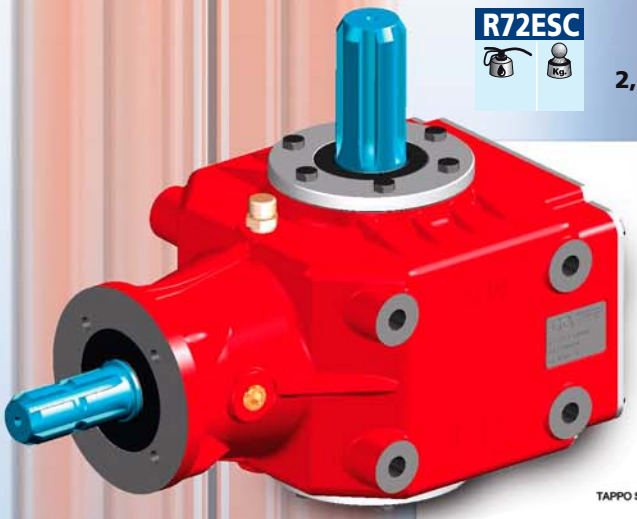

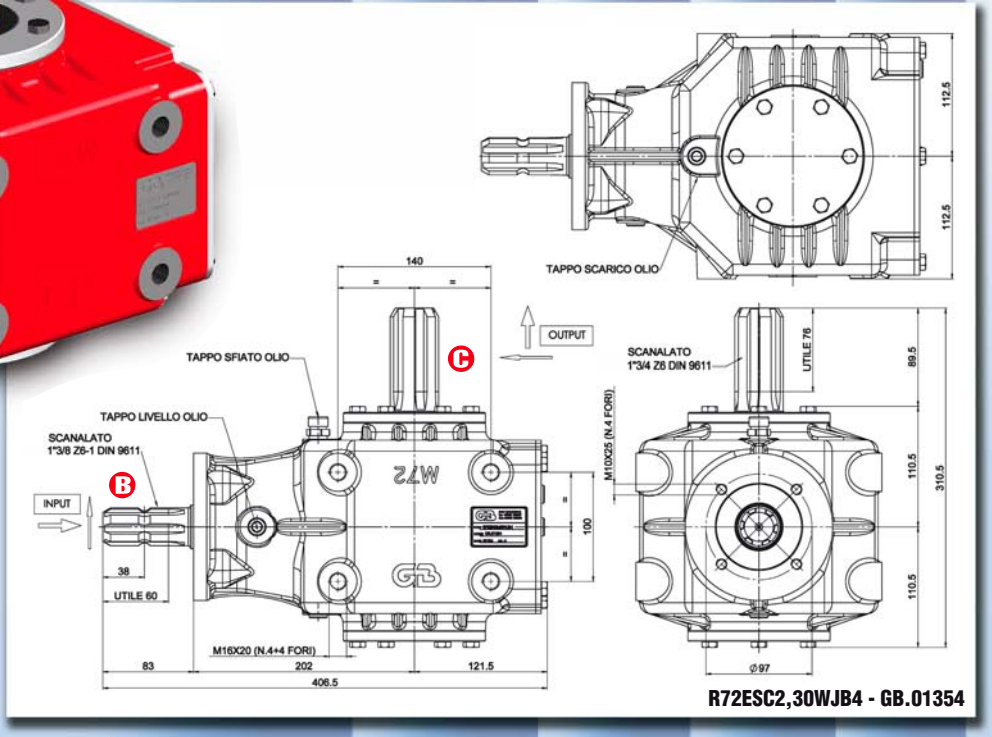

Other solutions are available on request

GEAR RATIO	ROTATION xM INPUT	POWER		TORQUE		OPTION
		HP	kW	IN (NxM)	OUT (NxM)	
SF2000 400 Kg.	4,75 : 1	1000	300	225	2100	10000

SF20004,75J - GB.01404

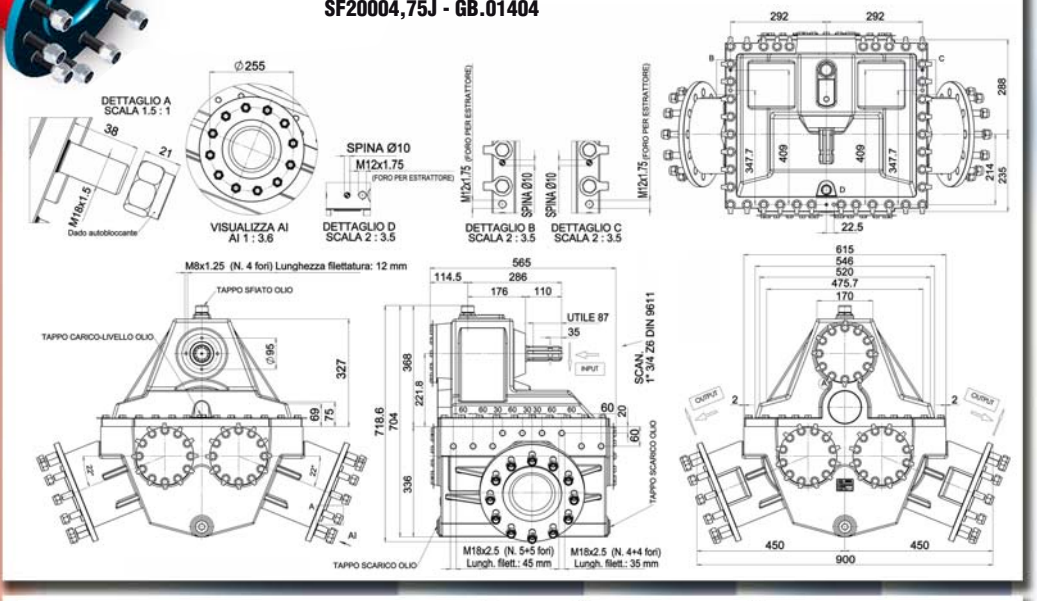

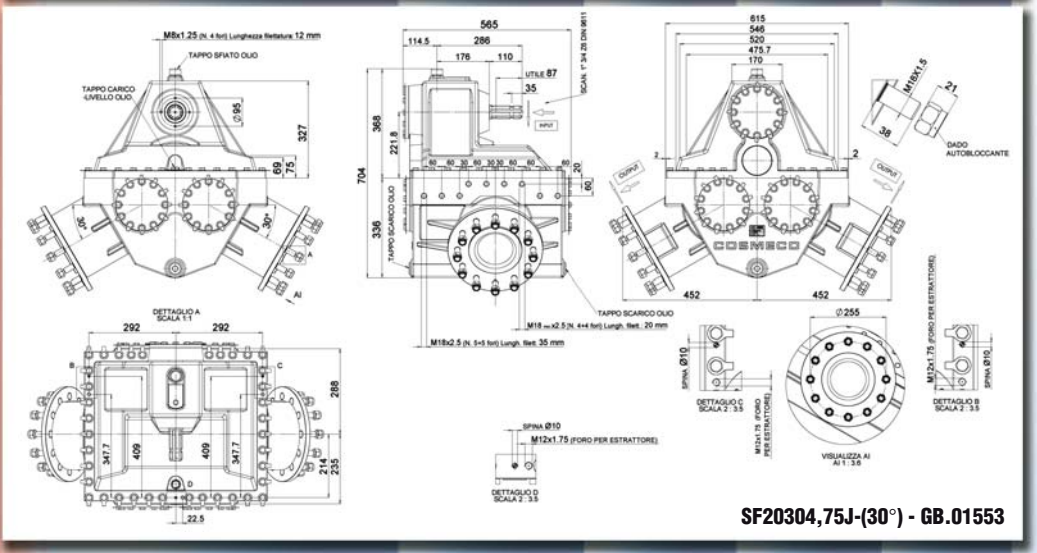

SF20304,75J-(30°) - GB.01553

R80						
1,3 Lt. SAE 90 — 39,0 Kg.	1,90 : 1	540	70	53	910	1729

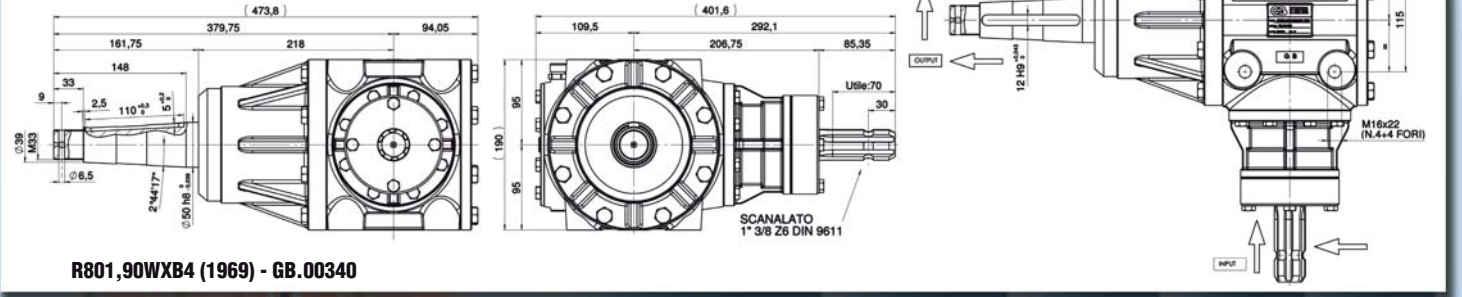

R801,90WXB4 (1969) - GB.00340

Other solutions are available on request

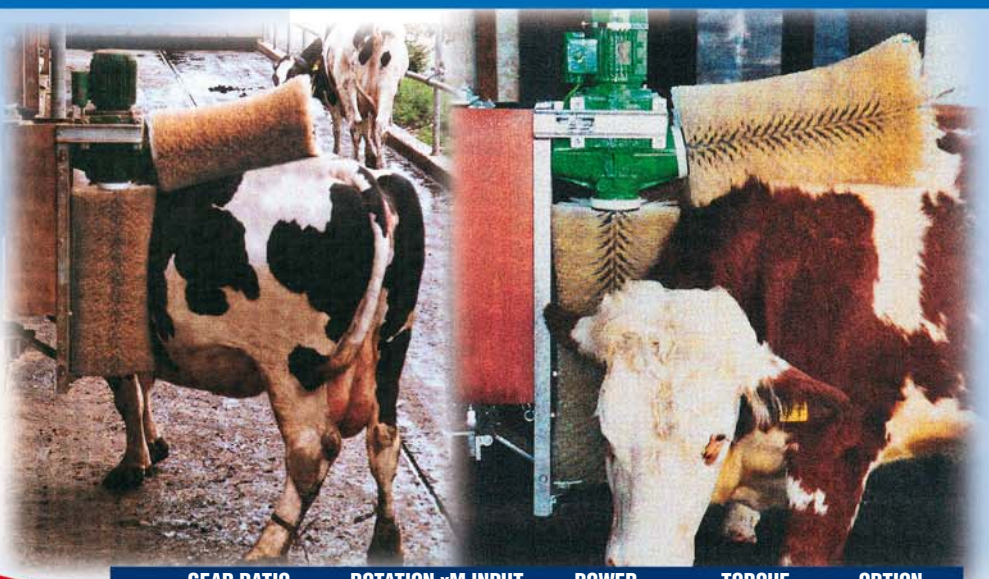

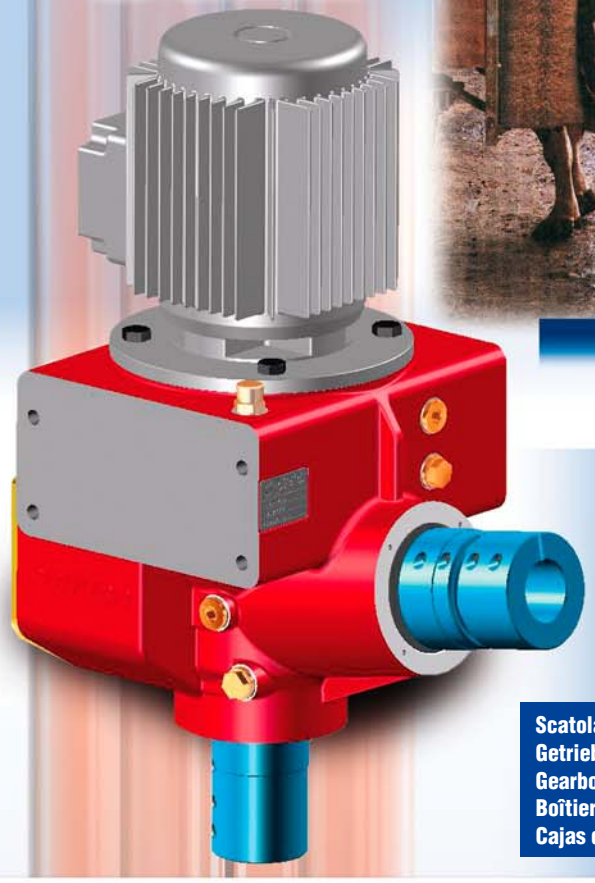

GEAR RATIO	ROTATION xM INPUT	POWER HP	POWER kW	TORQUE IN	TORQUE OUT	OPTION
TF91 1,2 Lt. SAE 90 — 52,0 Kg.						
21,8 : 1	1380	2	1,5	20	450	

Scatola ad ingranaggi con ingranaggi cilindrici elicoidali rettificati.
Getriebe mit zylindrischen, geschliffenen, schräg verzahnten Zahnrädern.
Gearbox with ground helical cylindrical gears.
Boîtier d'engrenages avec engrenages cylindriques hélicoïdaux rectifiés.
Cajas de engranajes con engranajes cilíndricos helicoidales rectificados.

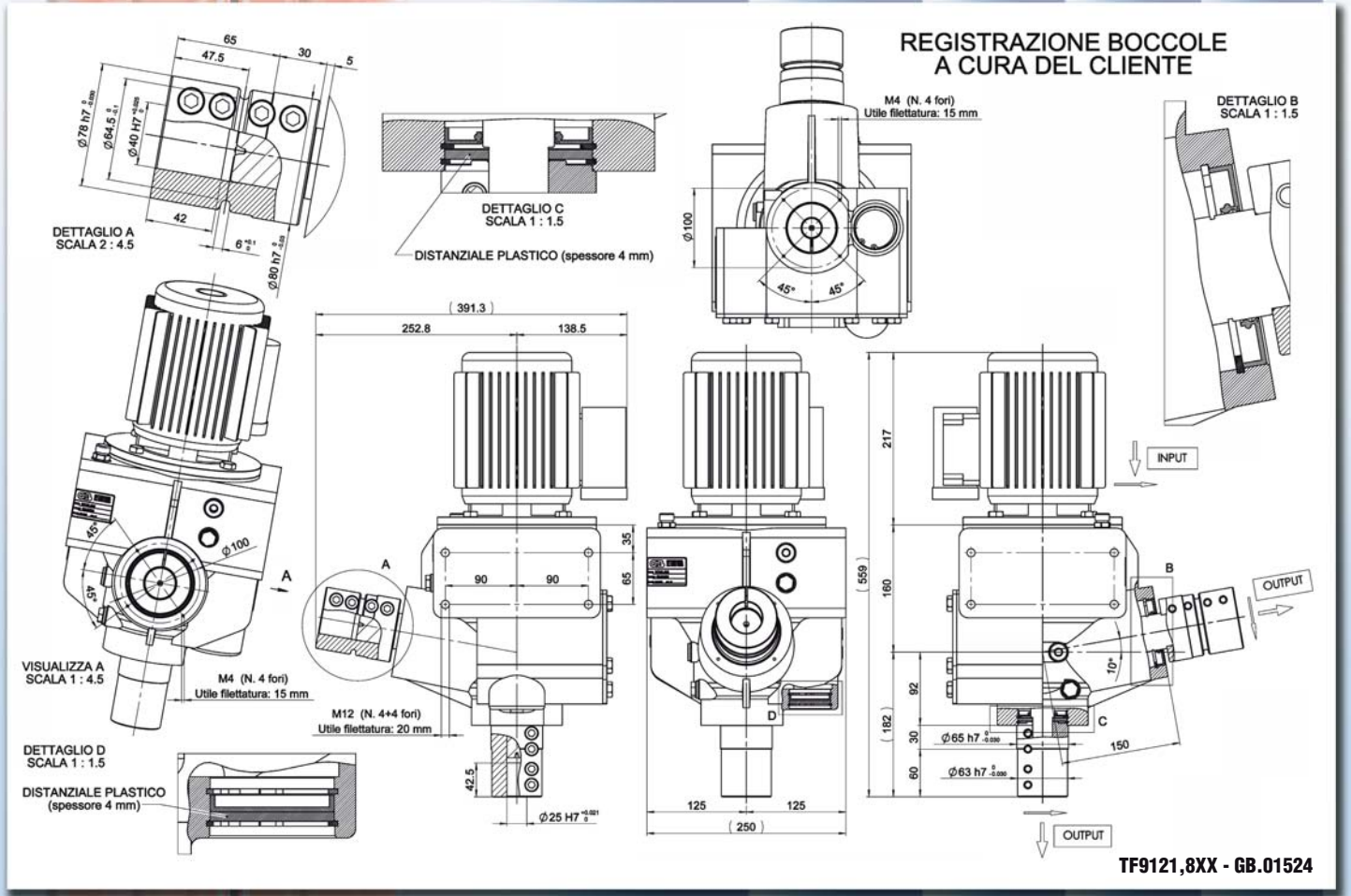

TF9121,8XX - GB.01524

Other solutions are available on request

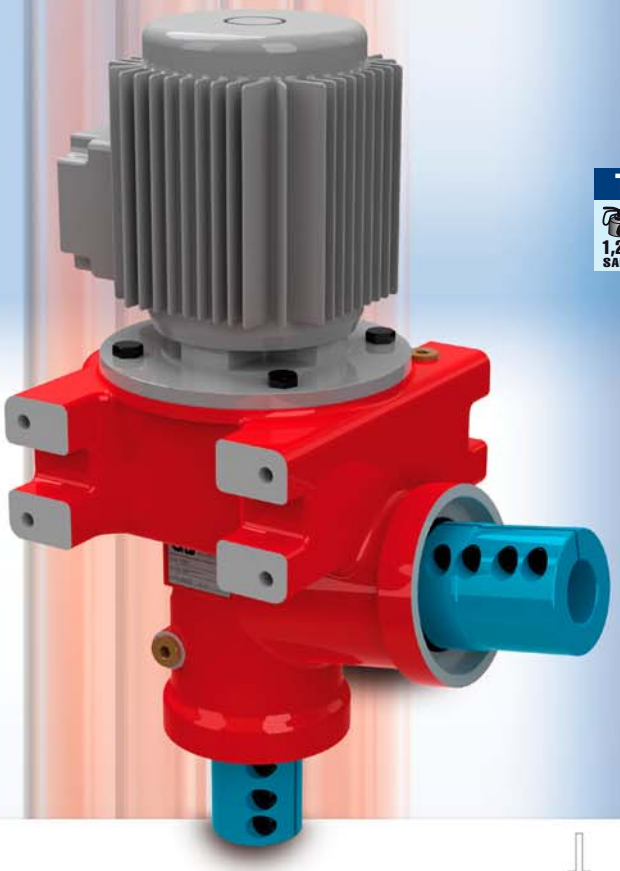

GEAR RATIO	ROTATION xM INPUT	POWER HP	POWER kW	TORQUE NxM IN	TORQUE NxM OUT	OPTION
TF92 1,2 Lt. SAE 90 — 52,0 Kg.						
22,1 : 1	1380	2	1,5	20	442	

Scatola ad ingranaggi con ingranaggi cilindrici elicoidali rettificati.
Getriebe mit zylindrischen, geschliffenen, schräg verzahnten Zahnrädern.
Gearbox with ground helical cylindrical gears.
Boîtier d'engrenages avec engrenages cylindriques hélicoïdaux rectifiés.
Cajas de engranajes con engranajes cilíndricos helicoidales rectificados.

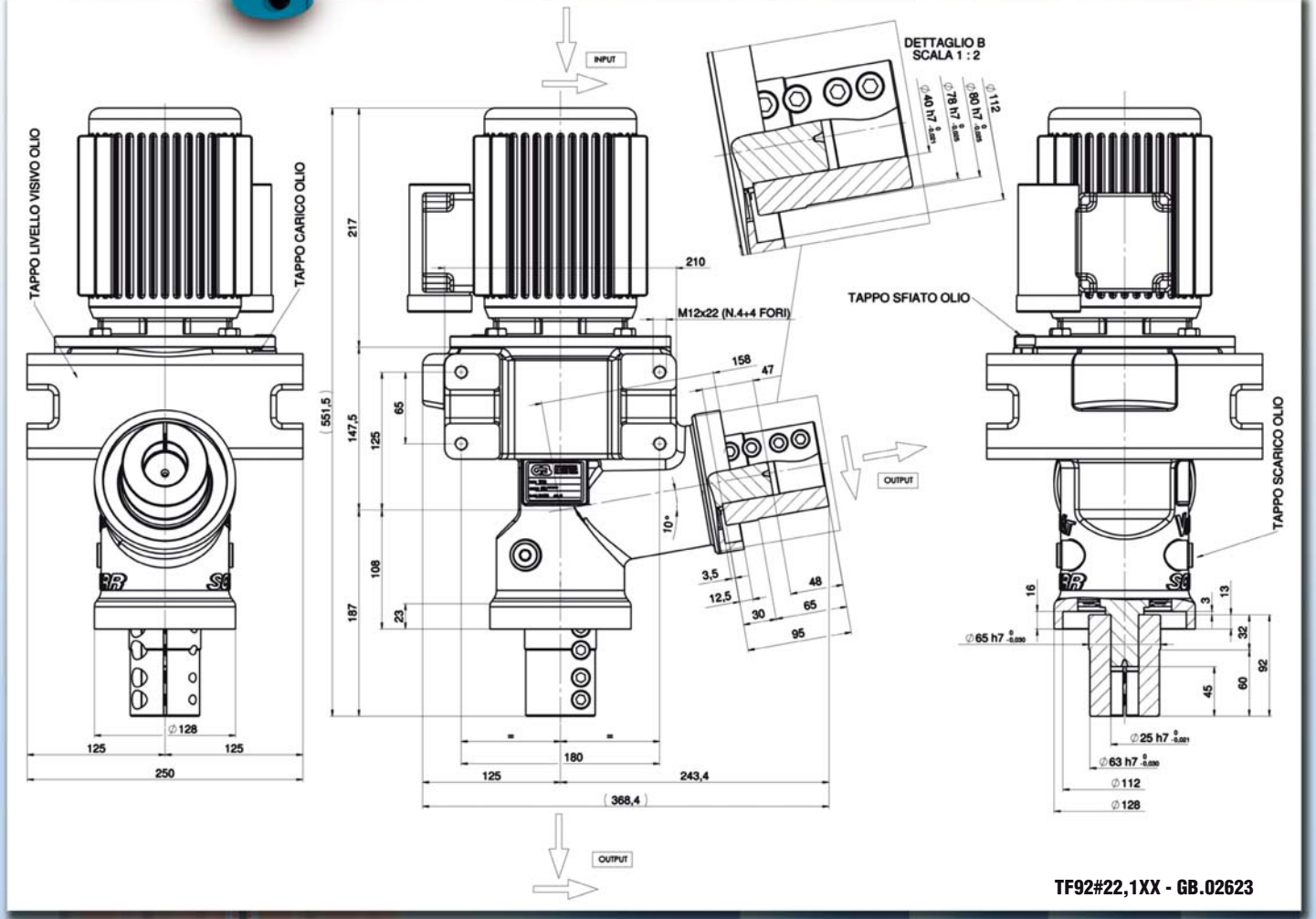

TF92#22,1XX - GB.02623

Other solutions are available on request

	GEAR RATIO	ROTATION xM INPUT	POWER HP	POWER kW	TORQUE NxM IN	TORQUE NxM OUT	OPTION
AT65/2 1,2 Lt. SAE 90 — 36,1 kg.	**1,00 : 1**	540	35	26	455	455	
	3,00 : 1	540	19	14	247	741	

AT65/2 - GB.00720

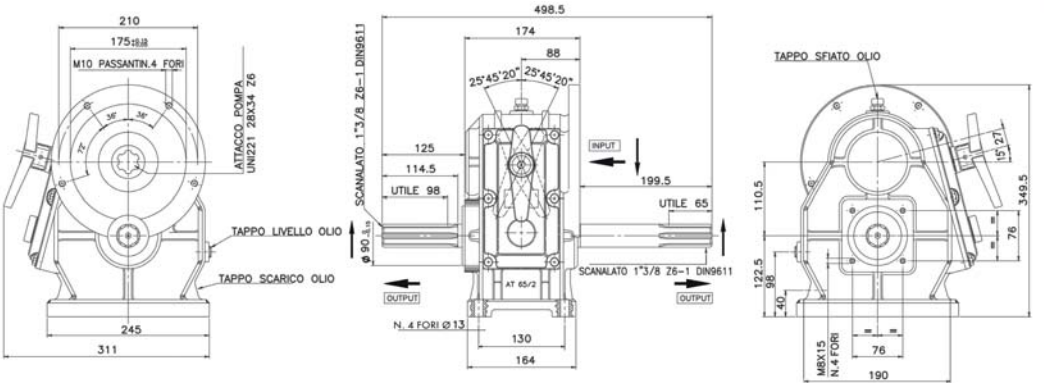

Scatola ad ingranaggi con ingranaggi arrotondati per un migliore ingranamento.
Getriebe mit abgerundeten Zahnrädern zum besseren Zahneingriff.
Gearbox with round gears so to obtain a better mesh engagement.
Boîtier d'engrenages avec engrenages arrondis pour obtenir un engrènement meilleur.
Cajas de engranajes con engranajes redondados para mejor engranaje.

M120 3,3 Lt. SAE 90 — 62,5 kg.	**1 : 1,00**	540	90	68	1170	1170	

M1201.00YZB11 - GB.00160/RR2700

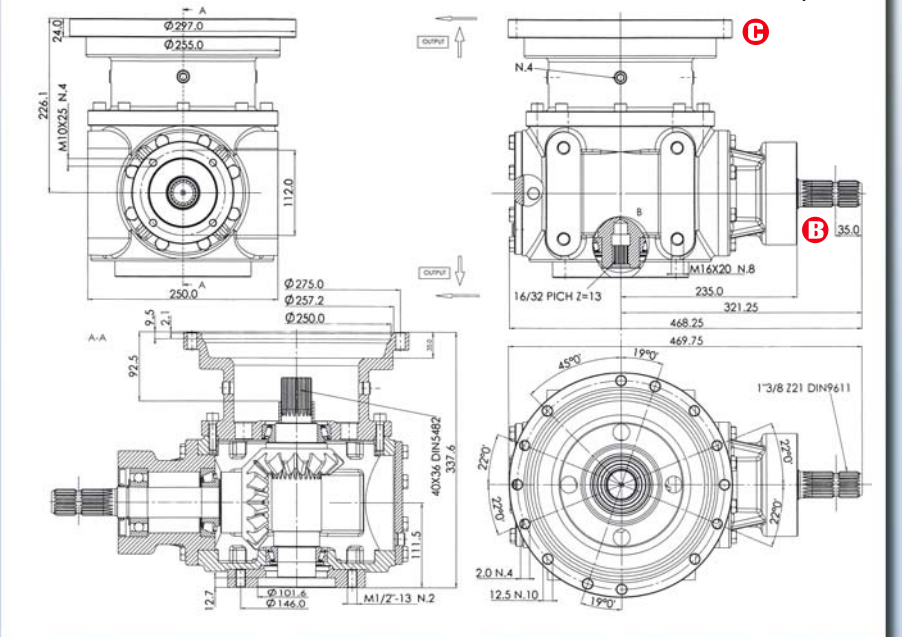

Rinvio angolare applicato a sistema planetario
Winkelgetriebe im Planetensystem
Angular return gearbox with planetary system applied
Renvoi d'angle appliqué à un système planétaire
Contramarcha angular aplicada a sistema planetario

Other solutions are available on request

	GEAR RATIO	ROTATION xM INPUT	POWER		TORQUE		OPTION
			HP	kW	IN (NxM)	OUT	
AP40/1	**1 : 3,46**	864	55	40	385	108	
	1 : 7,00	428	47	35	411	87	

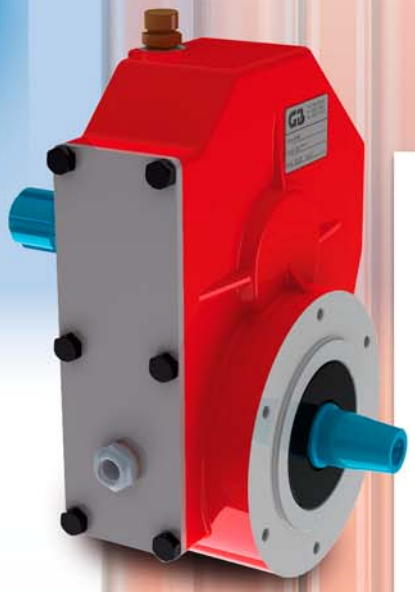

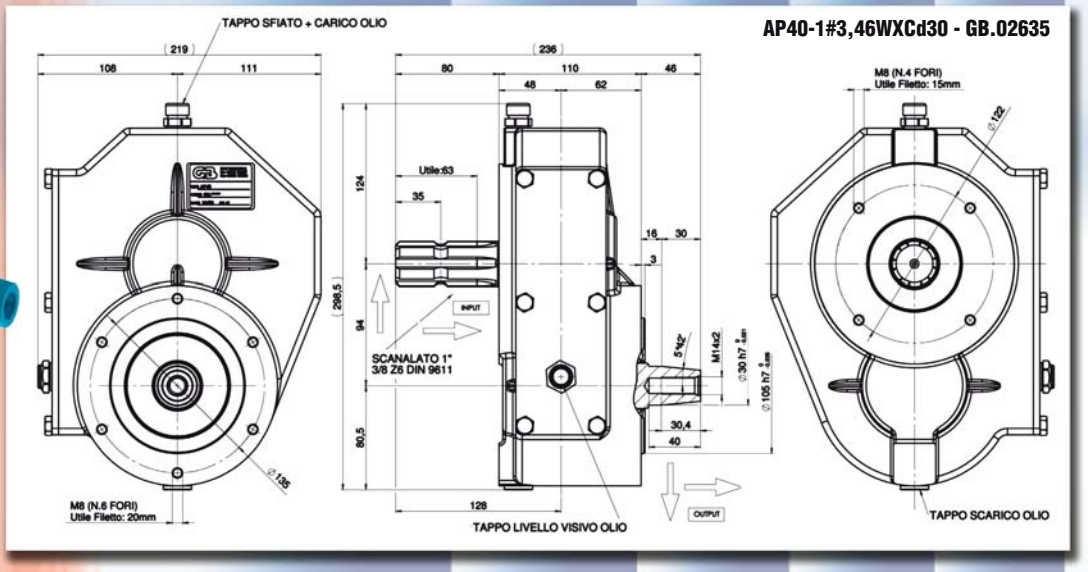

	GEAR RATIO	ROTATION xM INPUT	POWER		TORQUE		OPTION
			HP	kW	IN (NxM)	OUT	
AP40ME	**1 : 3,46**	864	55	40	385	108	
	1 : 7,00	428	47	35	411	87	

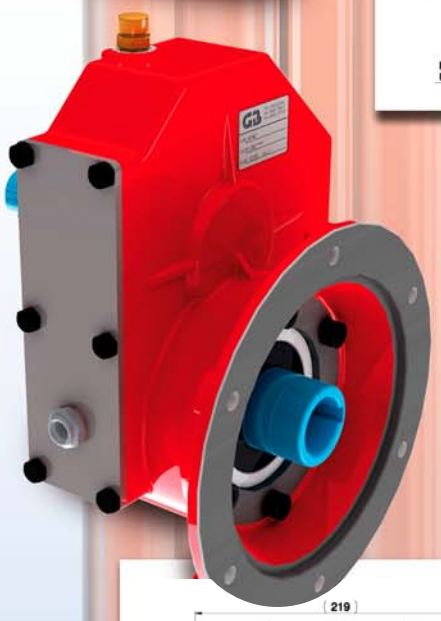

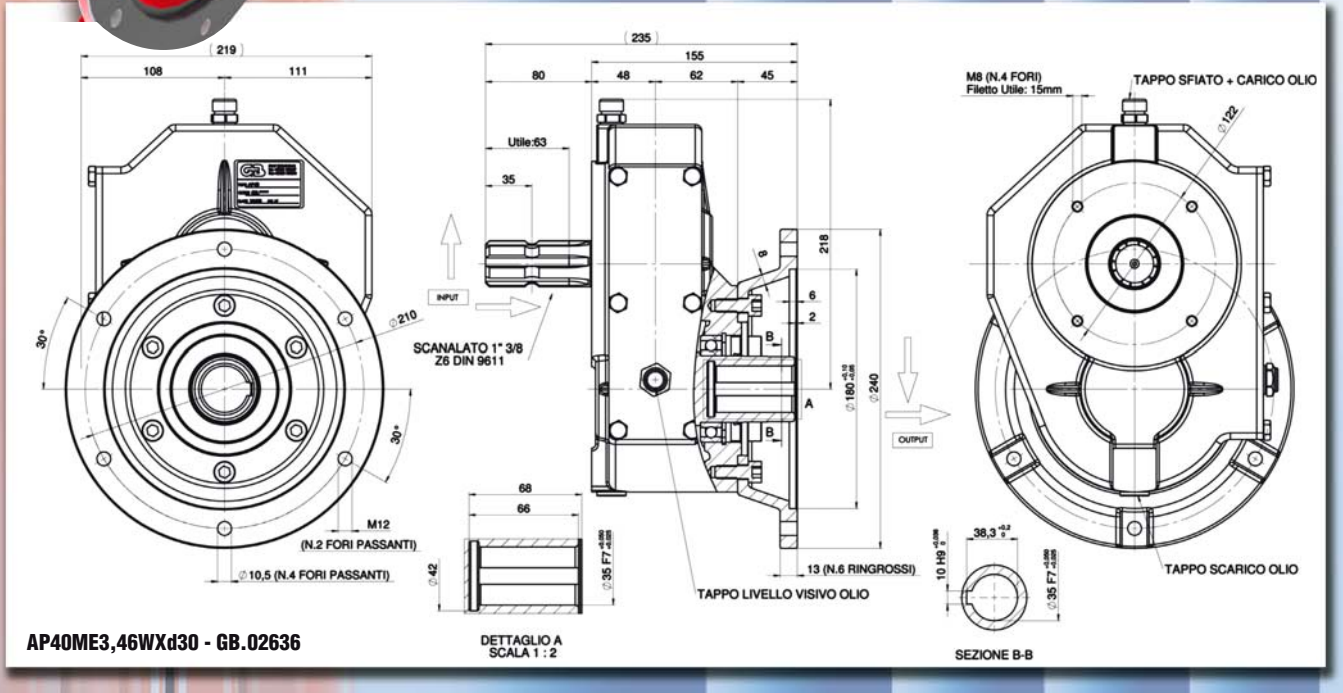

Other solutions are available on request

GEAR RATIO	ROTATION xM INPUT	POWER HP	POWER kW	TORQUE NxM IN	TORQUE NxM OUT	OPTION
4,50 : 1	1500	40	30	200	900	
3,50 : 1	1500	50	31	250	750	
1 : 3,50	540	70	53	910	260	

AP51ME

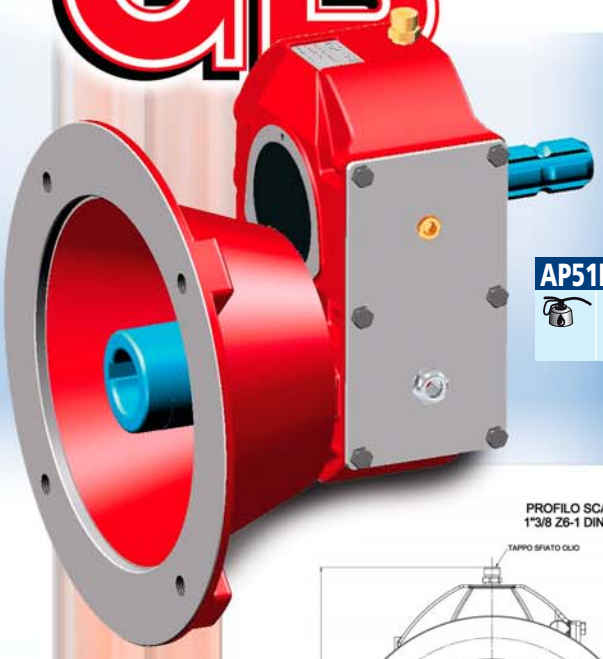

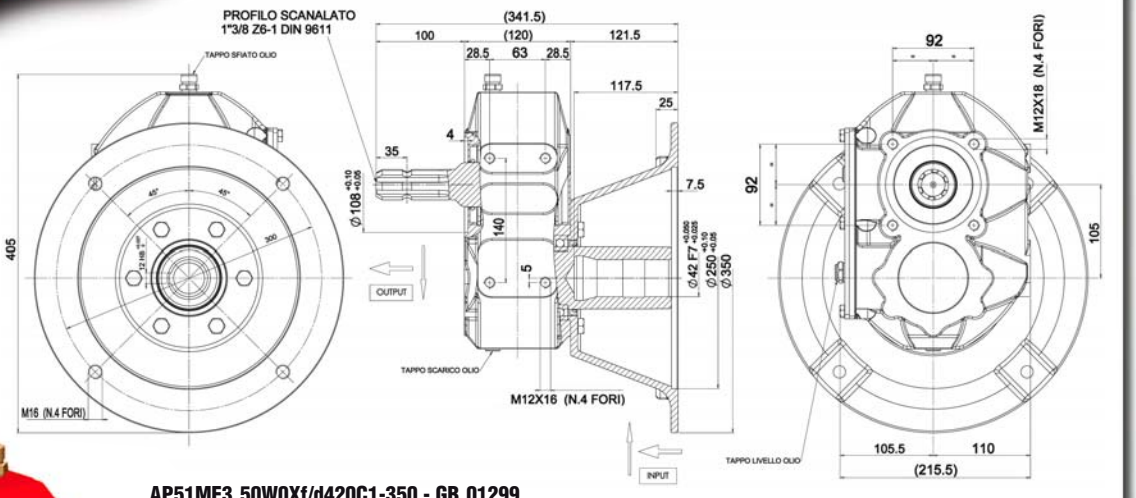

AP51ME3,50W0Xf/d420C1-350 - GB.01299

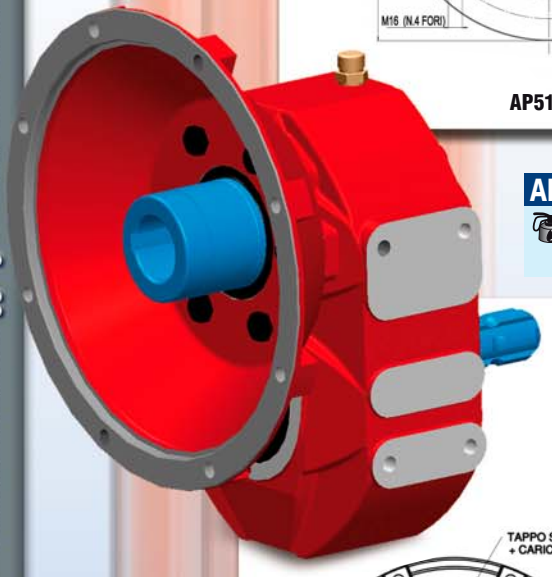

AP51ME						
1 : 1,70	882	110	81	770	453	
1 : 3,45	428	70	51	910	257	

AP51ME1,70WXd42 (773) - GB.02638

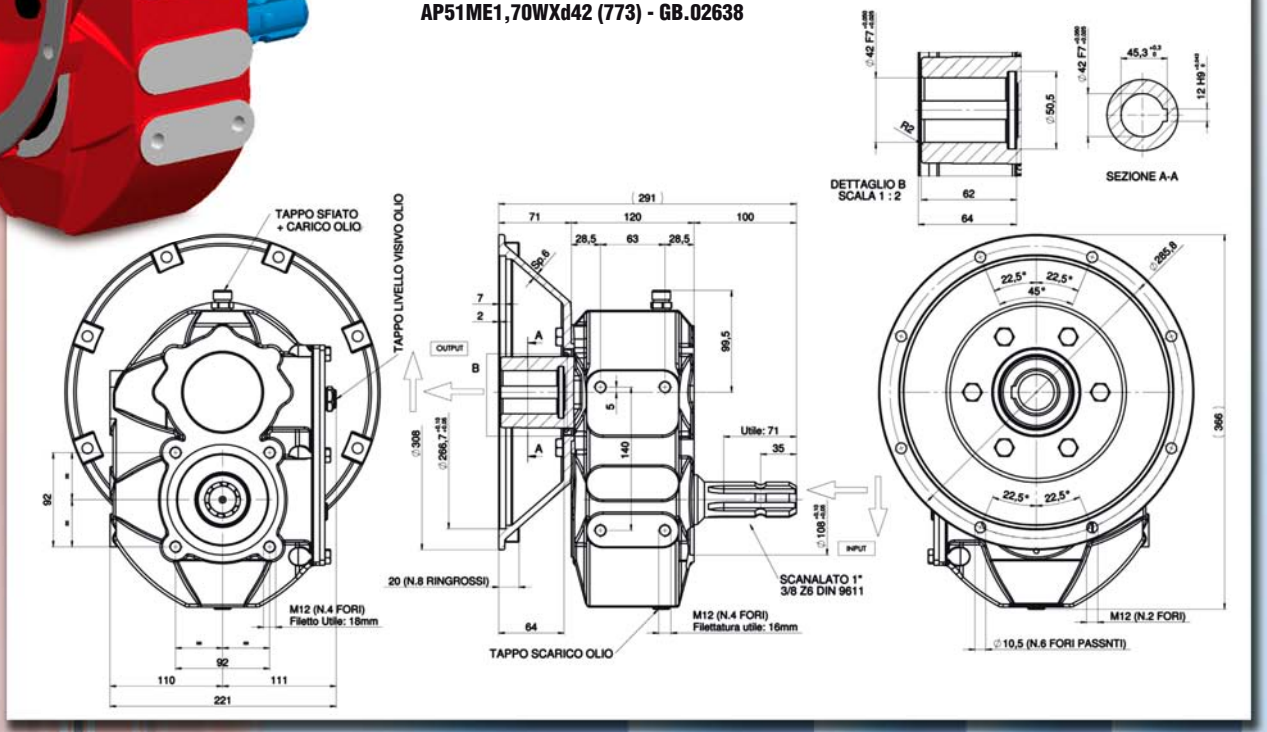

Other solutions are available on request

GEAR RATIO	ROTATION xM INPUT	POWER		TORQUE		OPTION
		HP	kW	NxM IN	NxM OUT	
AP61ME						
1 : 1,70	882	155	114	1085	638	
1 : 3,50	428	105	77	1365	390	

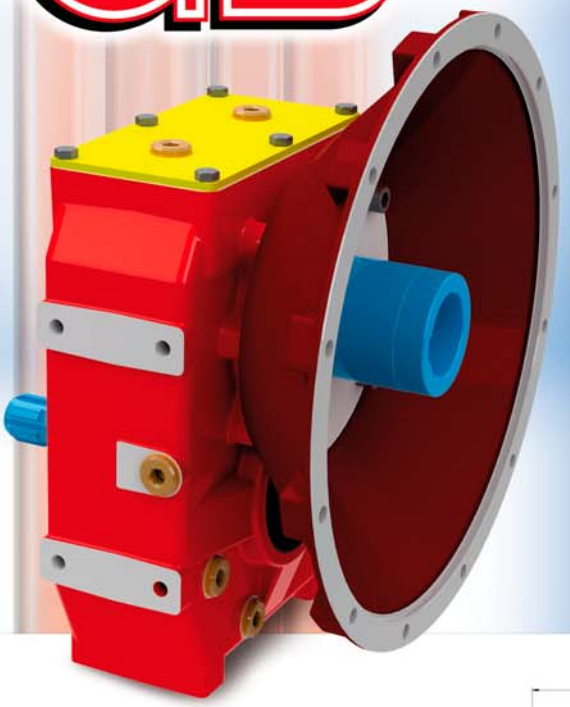

AP61ME3,50WXD55 - GB.02641

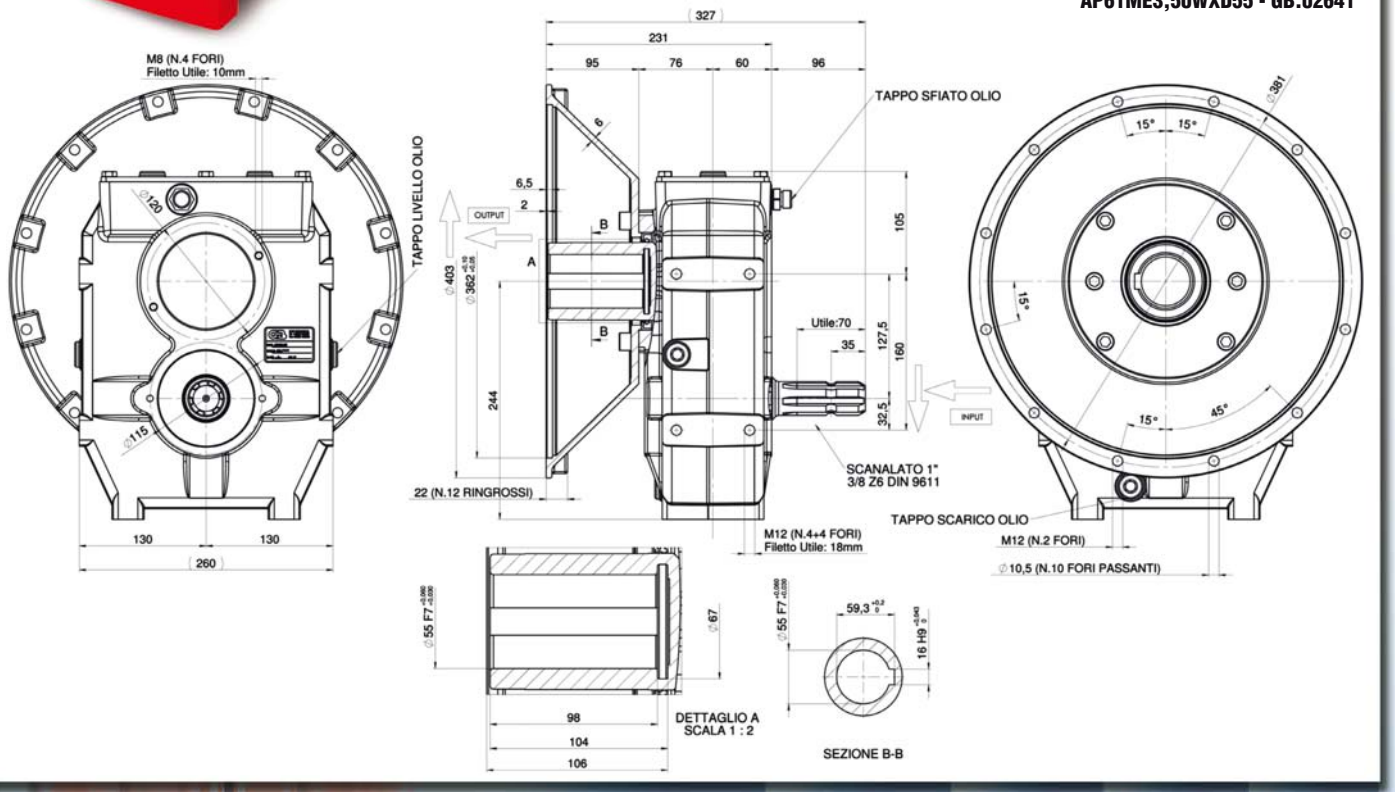

1 : 1,93	540	168	126	2184	1131

M150L2

3,8 Lt. SAE 90 — 67,3 Kg.

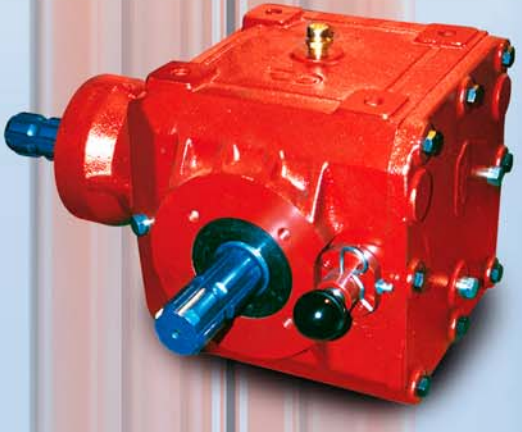

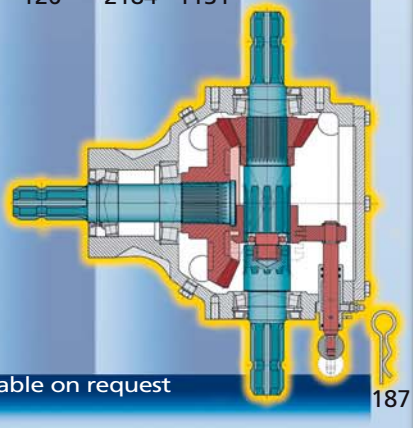

Other solutions are available on request

AP51P

GEAR RATIO	ROTATION xM INPUT	POWER HP	POWER kW	TORQUE NxM IN	TORQUE NxM OUT	OPTION
1 : 1,25	540	66	49	858	343	
1 : 1,25	1000	100	75	710	570	
1 : 1,90	540	80	60	1040	550	
1 : 1,90	1000	100	75	710	380	
1 : 2,50	1000	83	62	581	235	
1 : 3,00	540	66	49	858	286	
1 : 3,50	540	66	49	858	245	
1 : 4,00	540	66	49	858	215	
1 : 4,25	540	66	49	858	200	
1 : 5,00	540	66	49	858	172	

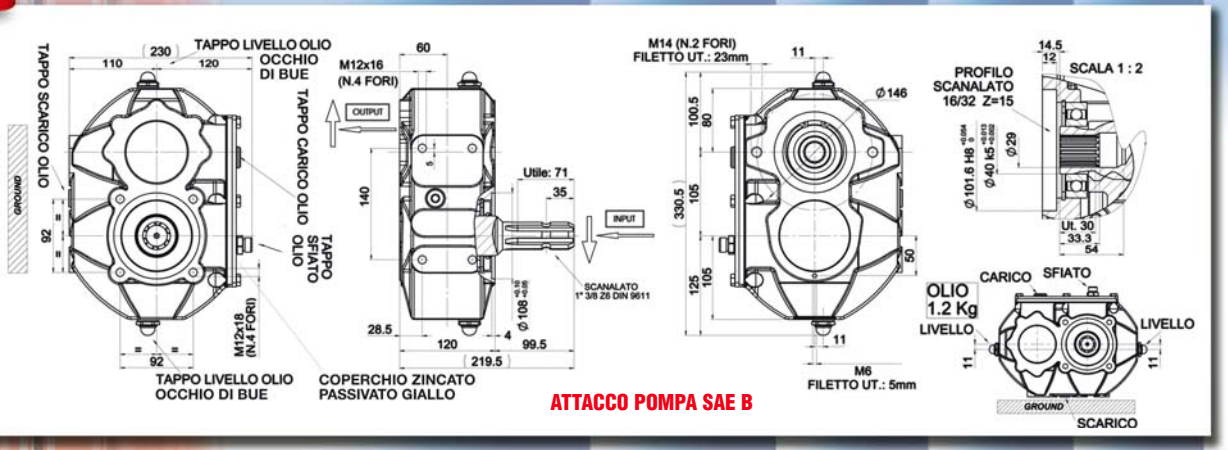

AP51P

AP51P1,92Xd40 (1872) - GB.01974

ATTACCO POMPA SAE B

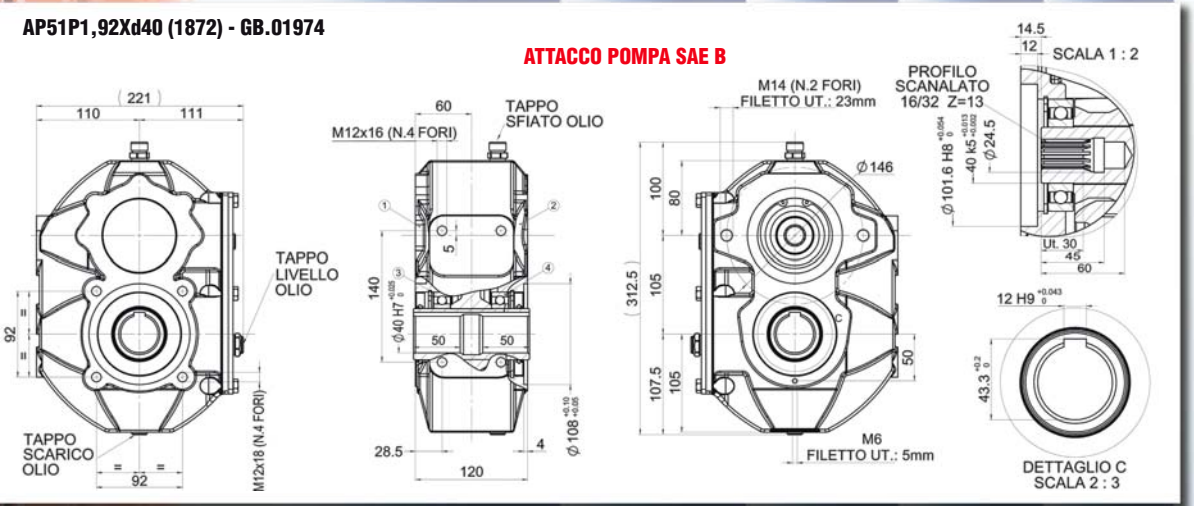

AP3P

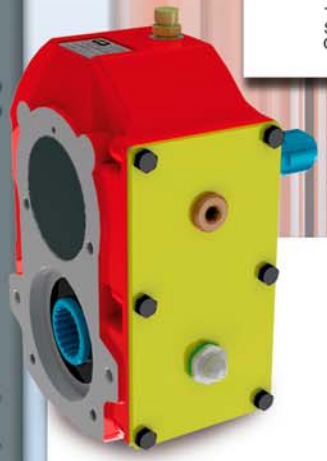

GEAR RATIO	ROTATION xM INPUT	POWER HP	POWER kW	TORQUE NxM IN	TORQUE NxM OUT	OPTION
1 : 4,00	540	66	49	858	215	

ATTACCO POMPA GR3 / SAE B

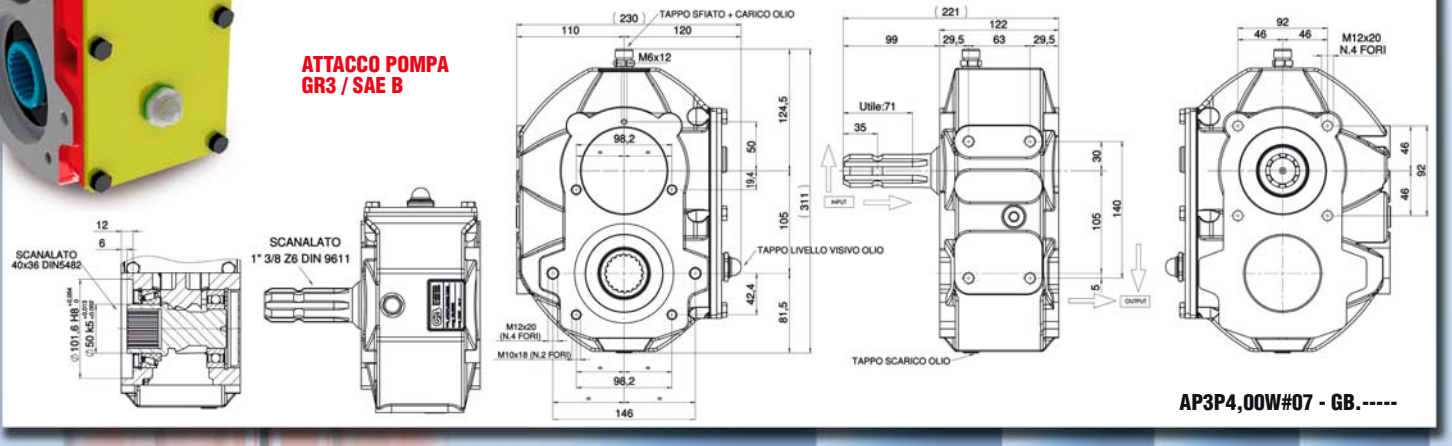

AP3P4,00W#07 - GB.-----

Other solutions are available on request

AP3P

GEAR RATIO	ROTATION xM INPUT	POWER HP	POWER kW	TORQUE IN	TORQUE OUT	OPTION
1 : 1,92	1000	66	49	858	446	
1 : 3,00	540	66	49	858	286	
1 : 3,54	540	60	44	795	214	
1 : 4,00	540	66	49	858	215	

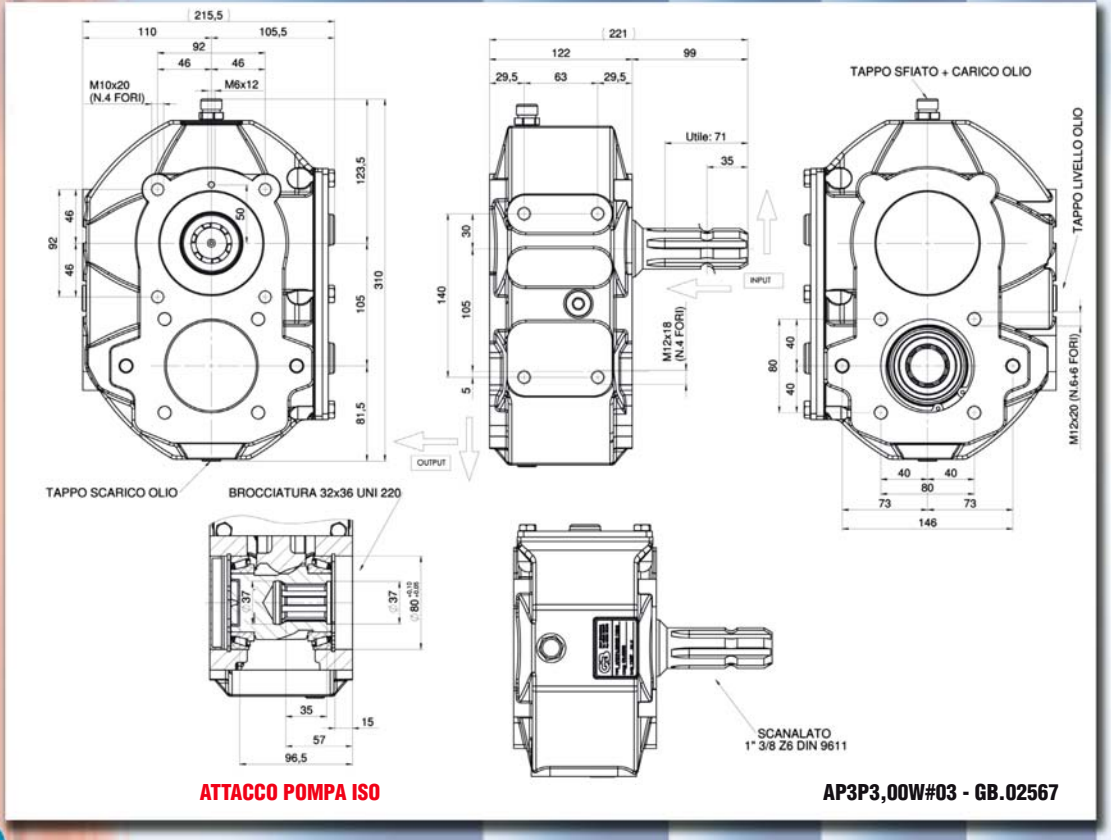

ATTACCO POMPA ISO

AP3P3,00W#03 - GB.02567

AP3P

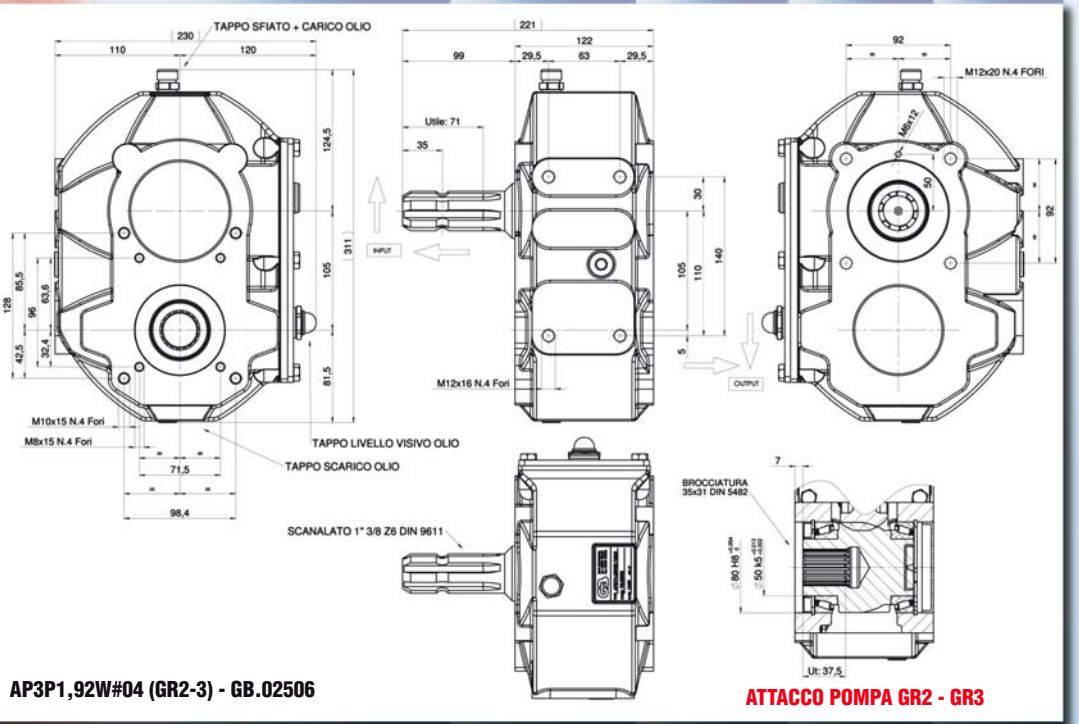

AP3P1,92W#04 (GR2-3) - GB.02506

ATTACCO POMPA GR2 - GR3

Other solutions are available on request

GEAR RATIO	ROTATION xM INPUT	POWER	TORQUE	OPTION
		HP kW	NxM IN OUT	

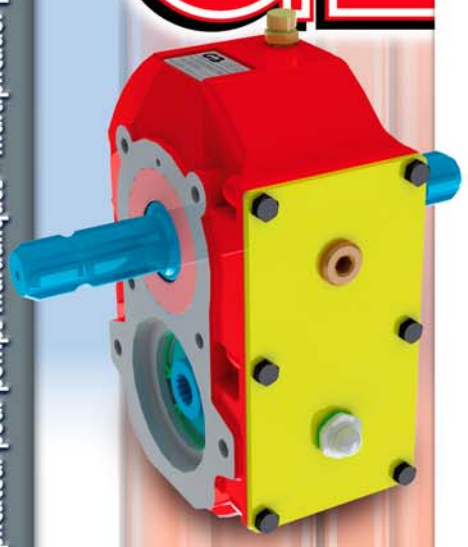

AP3P

Vedi pagina **Ref. page**
Sighe seite **Réf. page**
200 **Ref. página**

Gamma dei rapporti delle scatole ad ingranaggi
Übersetzungsverhältnisse der Getriebe
Gearboxes range of ratios
Gamme des rapports des boîtiers d'engrenages
Gama de relación de las cajas de engranajes

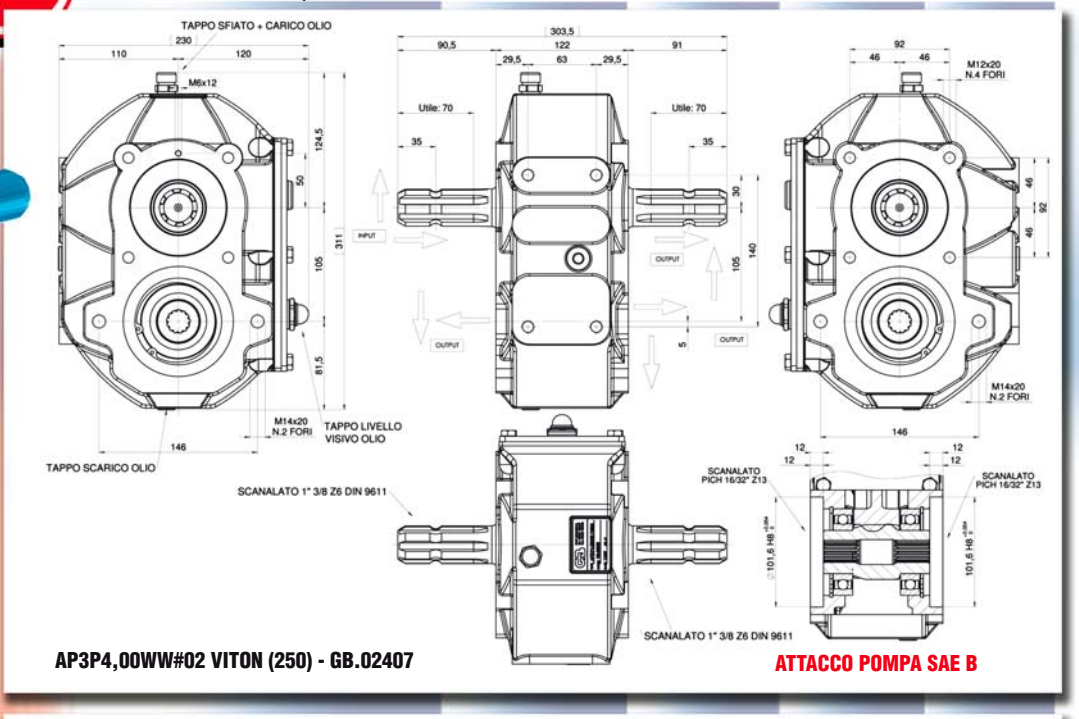

AP3P4,00WW#02 VITON (250) - GB.02407

ATTACCO POMPA SAE B

AP3P

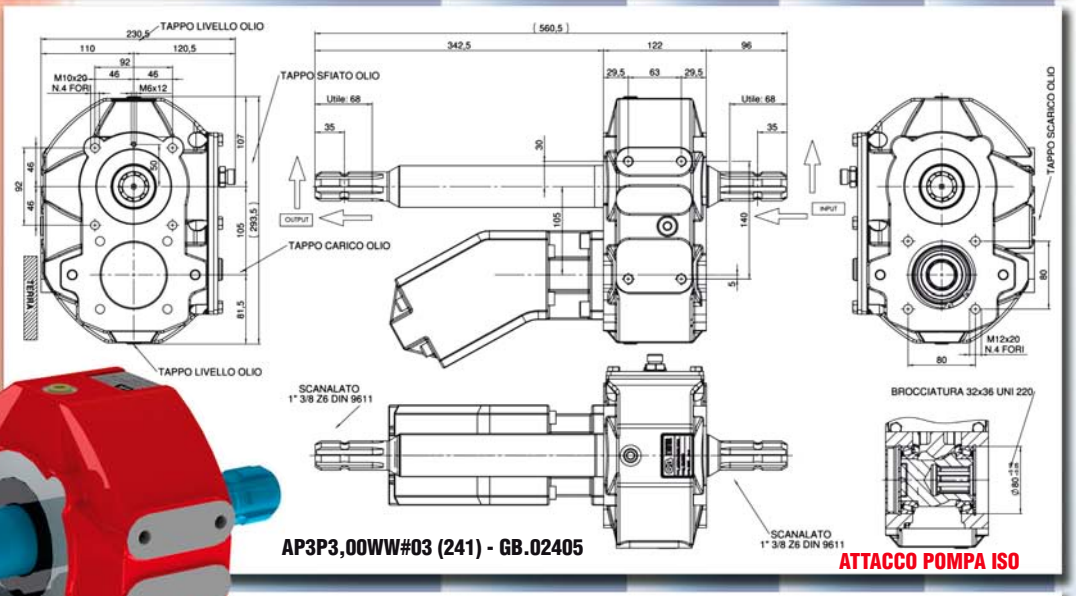

AP3P3,00WW#03 (241) - GB.02405

ATTACCO POMPA ISO

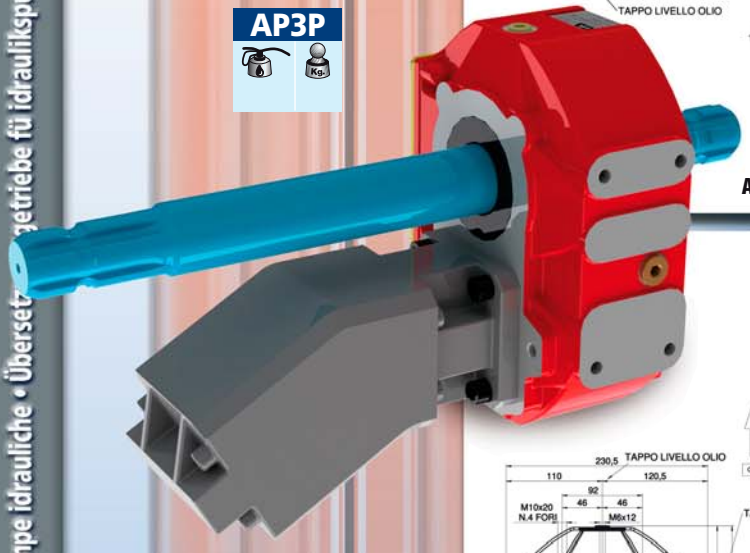

AP3P3,00JJ#03 (241)-e - GB.02406

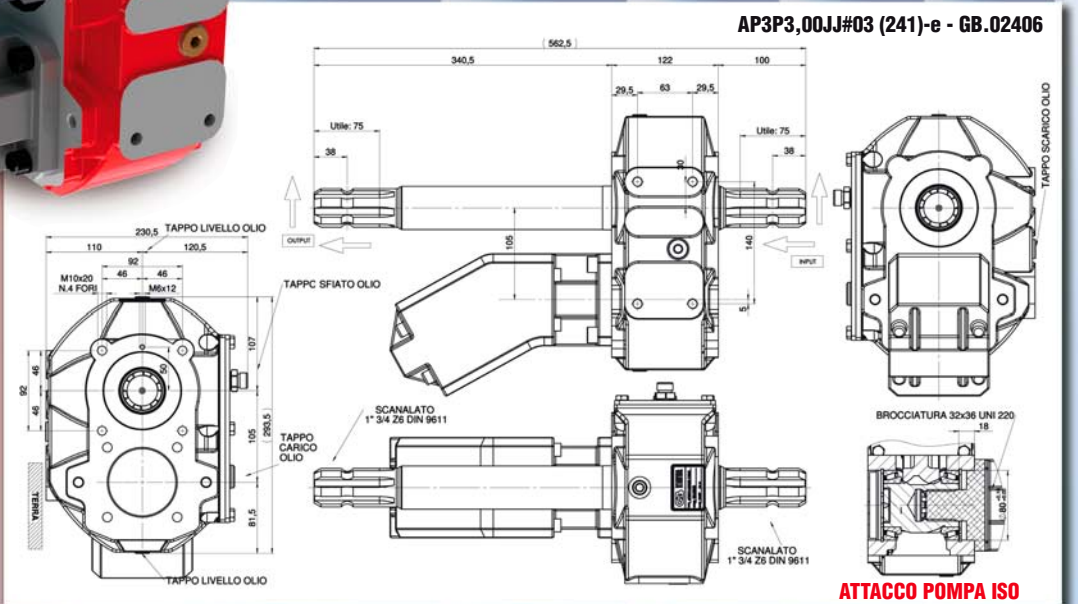

ATTACCO POMPA ISO

Other solutions are available on request

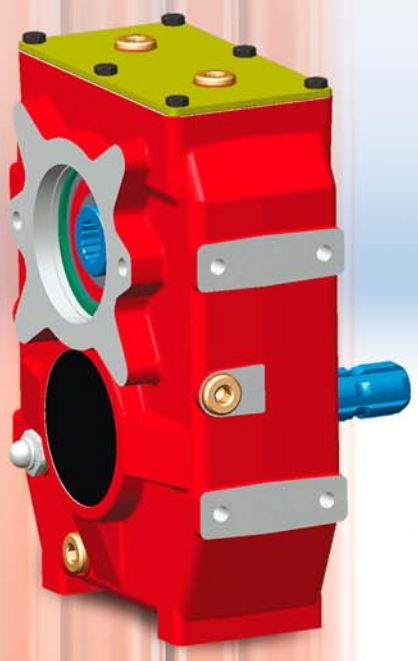

AP61P

GEAR RATIO	ROTATION xM INPUT	POWER HP	POWER kW	TORQUE IN	TORQUE OUT	OPTION
1 : 4,00	540	95	70	1235	309	
1 : 2,62	1000	140	103	980	374	

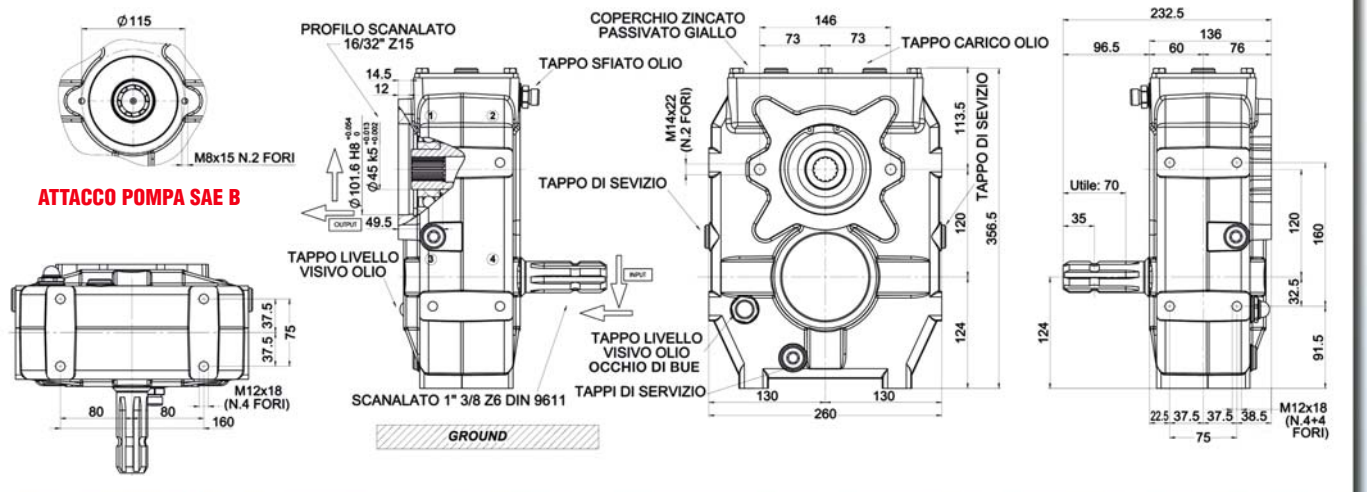

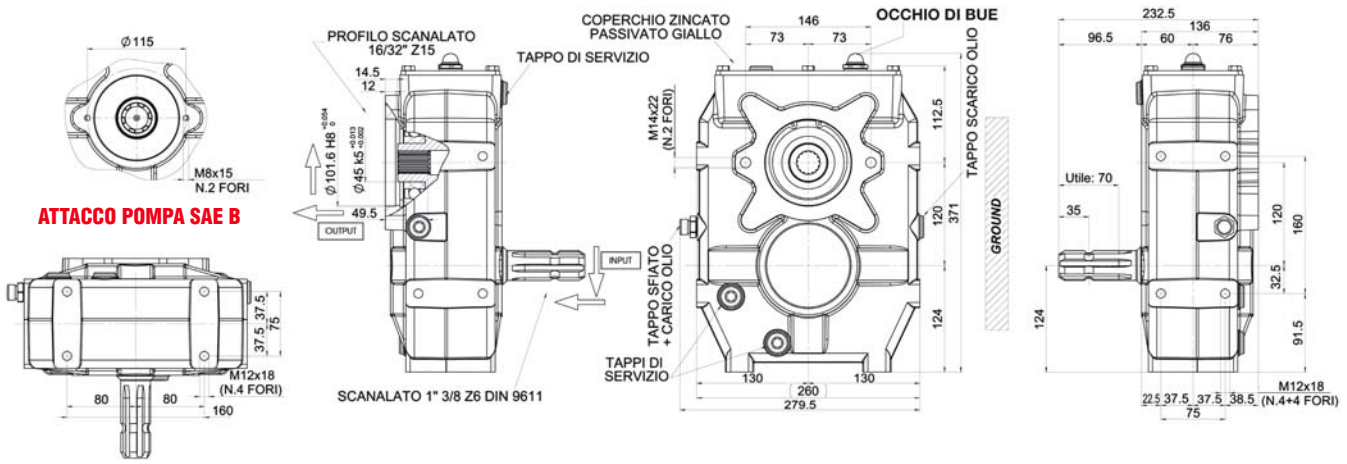

Other solutions are available on request

GEAR RATIO	ROTATION xM INPUT	POWER		TORQUE		OPTION
		HP	kW	IN	OUT	
AP5P						
1 : 4,00	540	95	70	1235	309	

AP3P4,00WW#02 VITON (250) - GB.02407

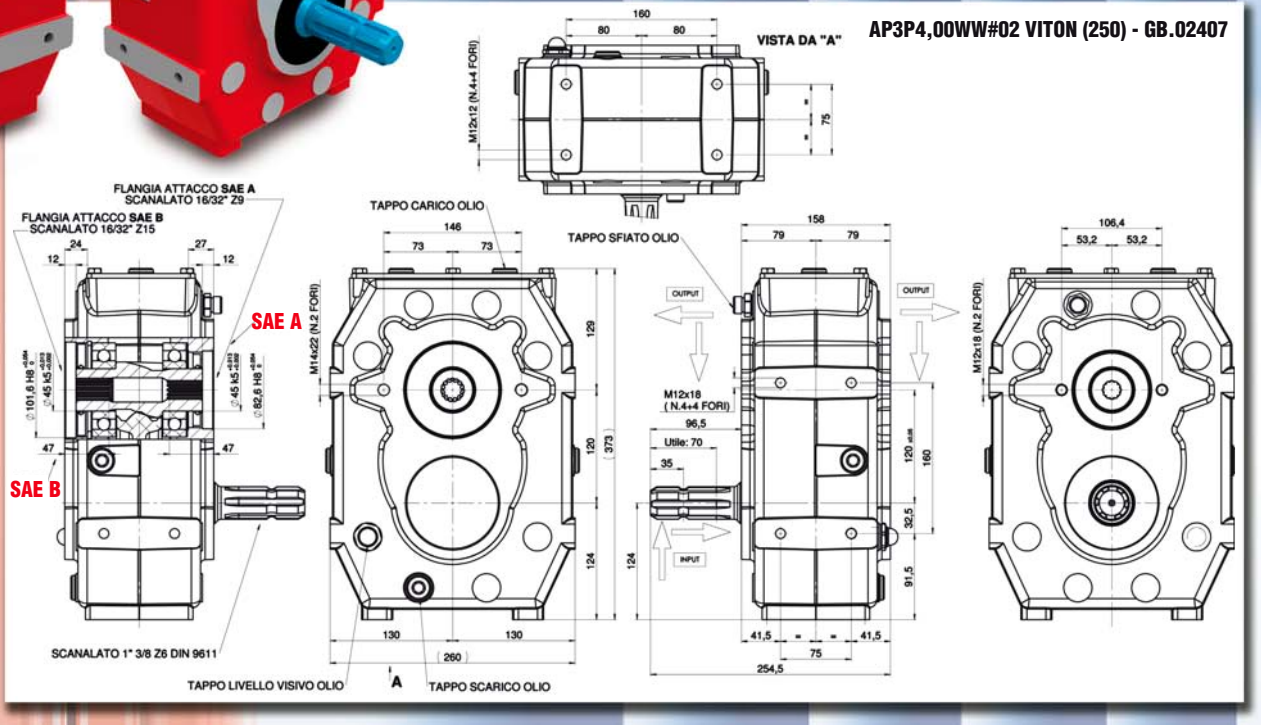

KOL2					
1 : 3,80	540	11	8	143	38
1 : 3,50	540	11	8	143	41
1 : 3,00	540	11	8	143	48
1 : 2,50	540	11	8	143	57
1 : 2,00	540	11	8	143	72

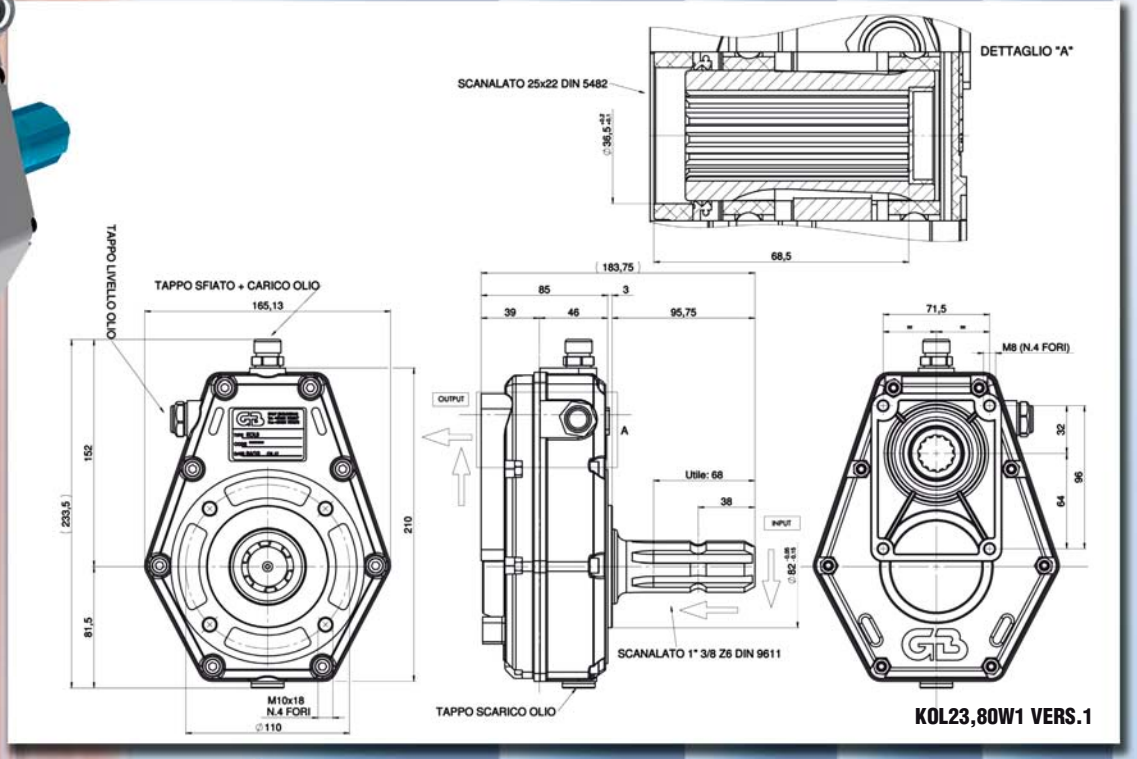

KOL23,80W1 VERS.1

Other solutions are available on request

GEAR RATIO	ROTATION xM INPUT	POWER		TORQUE		OPTION
		HP	kW	IN	OUT	
1 : 3,80	540	27	20	351	92	
1 : 3,00	540	27	20	351	117	
1 : 2,50	540	27	20	351	140	
1 : 2,00	540	27	20	351	176	

KOL3

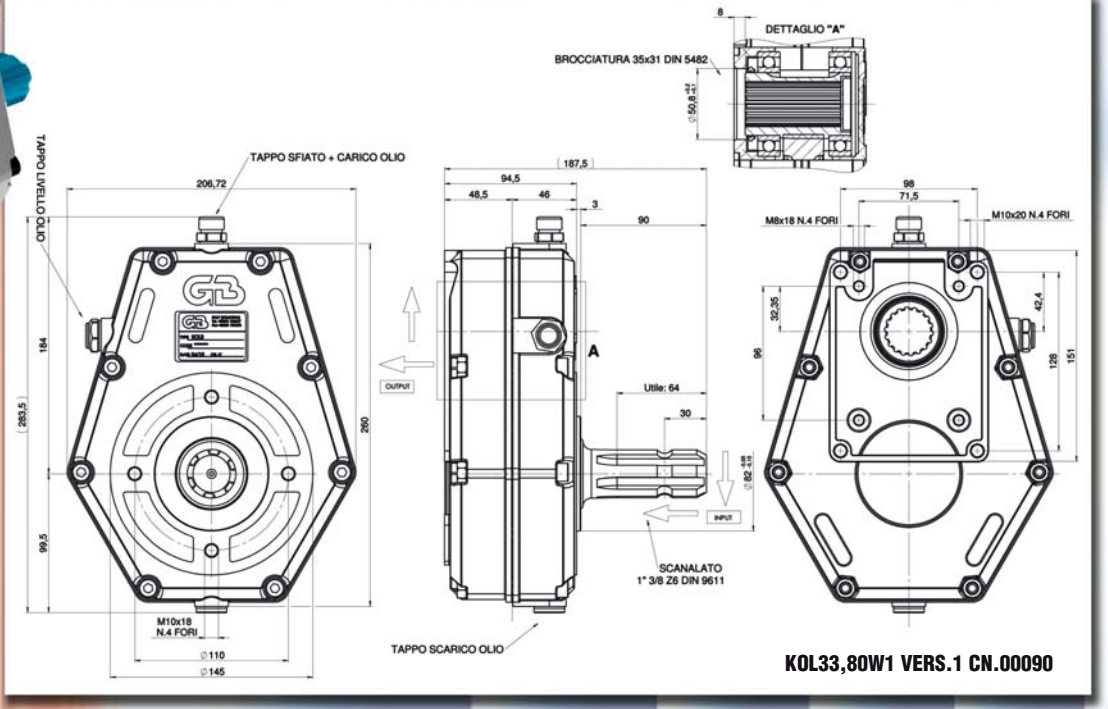

KOL33,80W1 VERS.1 CN.00090

R62						
2,50 : 1	2500	92	68	258	650	

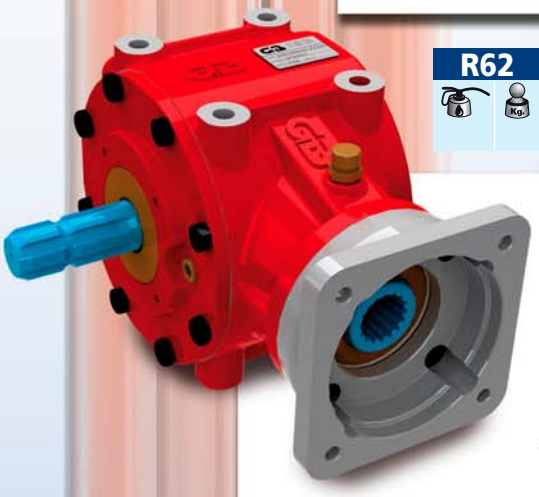

FLANGIA MOTORE SAE C

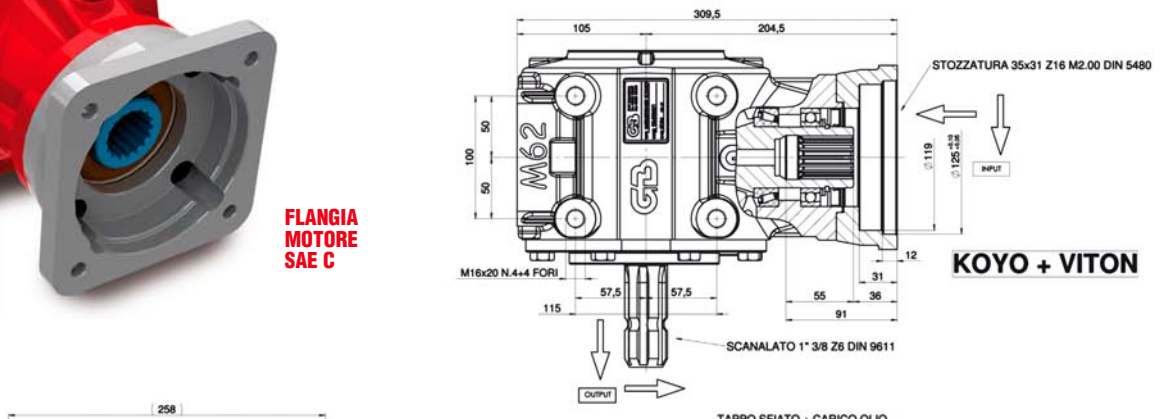

KOYO + VITON

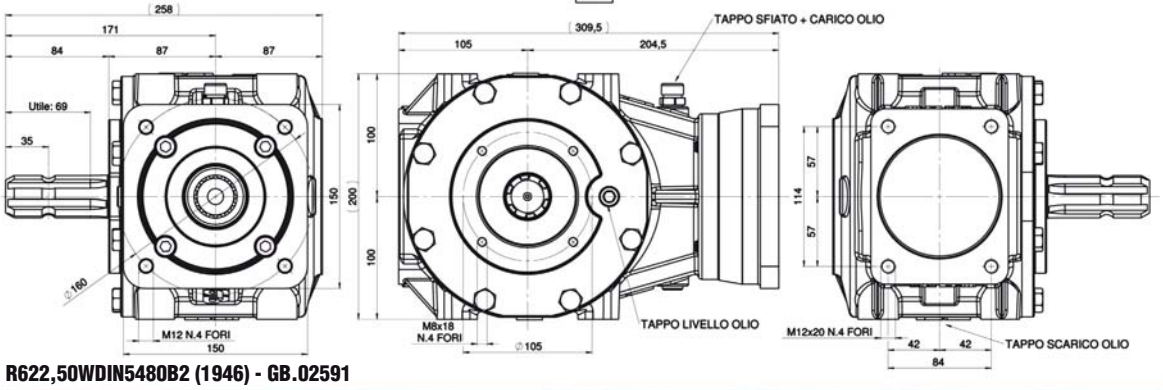

R622,50WDIN5480B2 (1946) - GB.02591

Other solutions are available on request

AP51P

GEAR RATIO	ROTATION xM INPUT	POWER HP	POWER kW	TORQUE NxM IN	TORQUE NxM OUT	OPTION
1 : 1,90	540	80	60	1040	550	
1 : 1,90	1000	100	75	710	380	
1 : 2,50	1000	83	62	581	235	
1 : 3,00	540	66	49	858	286	
1 : 3,50	540	66	49	858	245	
1 : 4,00	540	66	49	858	215	
1 : 4,25	540	66	49	858	200	

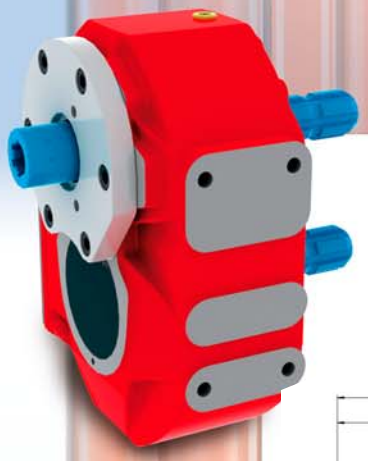

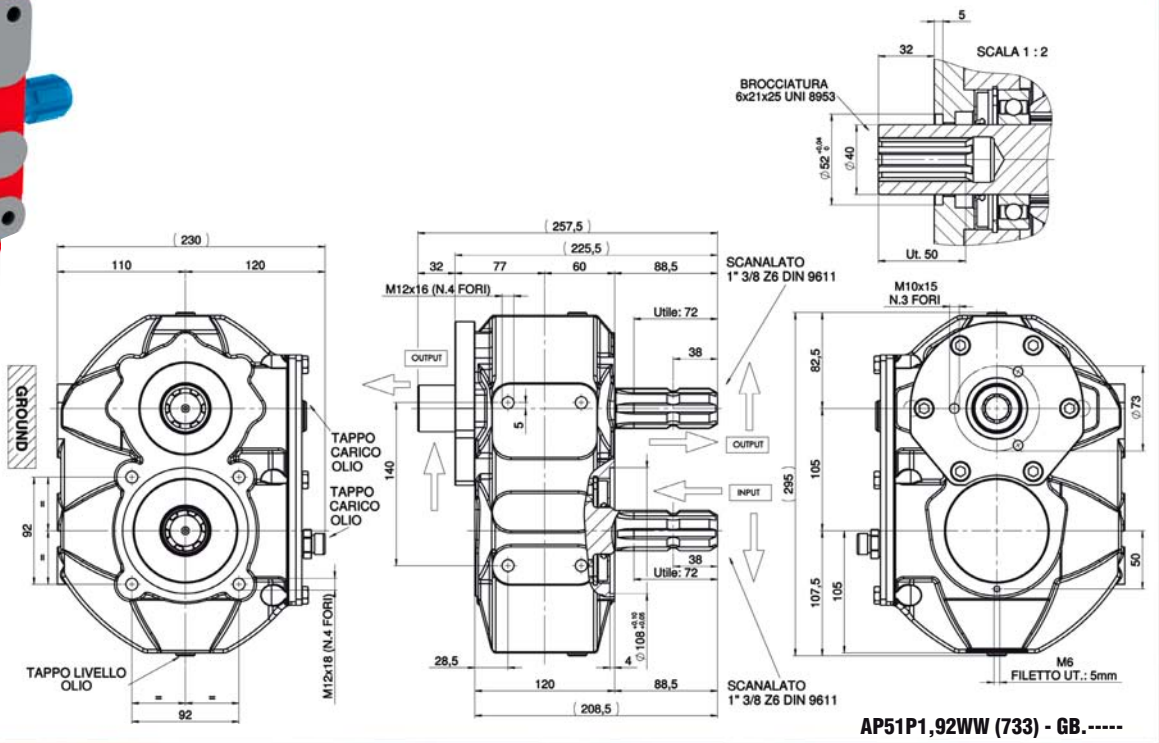

AP51P1,92WW (733) - GB.-----

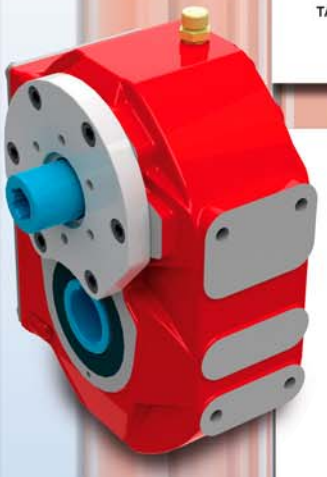

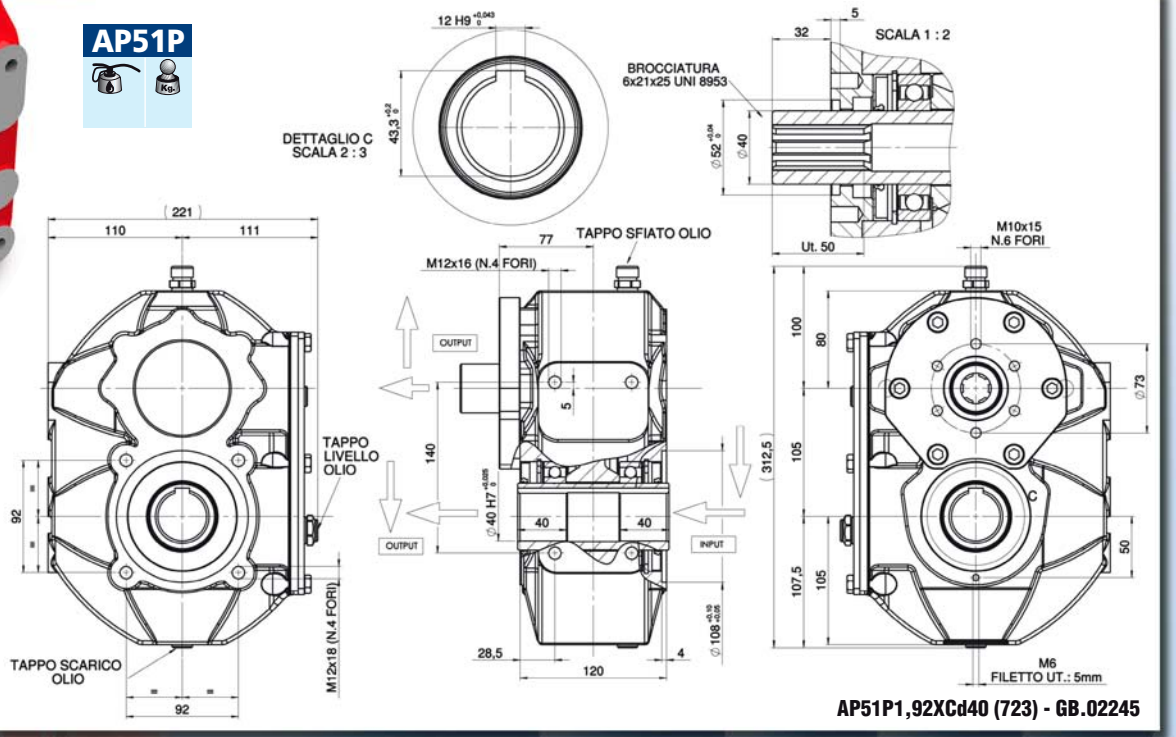

AP51P1,92XCd40 (723) - GB.02245

Other solutions are available on request

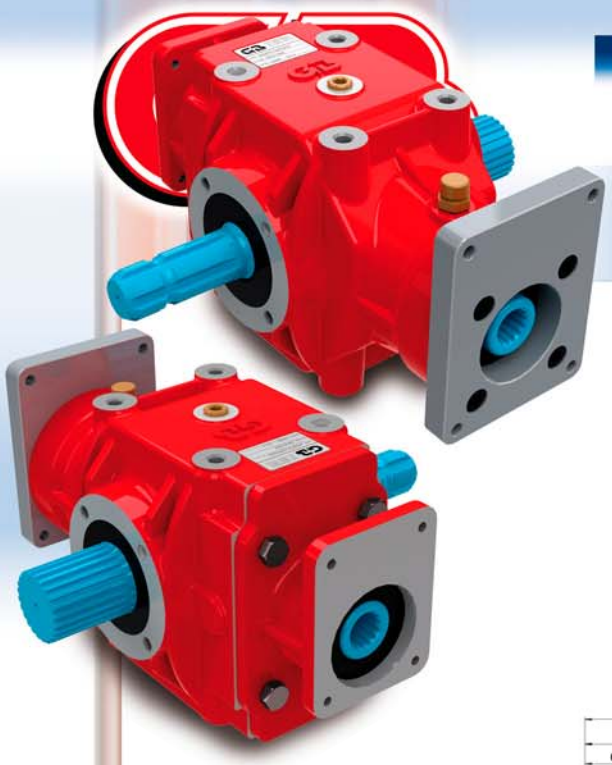

	GEAR RATIO	ROTATION xM INPUT	POWER HP	POWER kW	TORQUE NxM IN	TORQUE NxM OUT	OPTION
M52P	1 : 3,10	540	68	50	884	285	

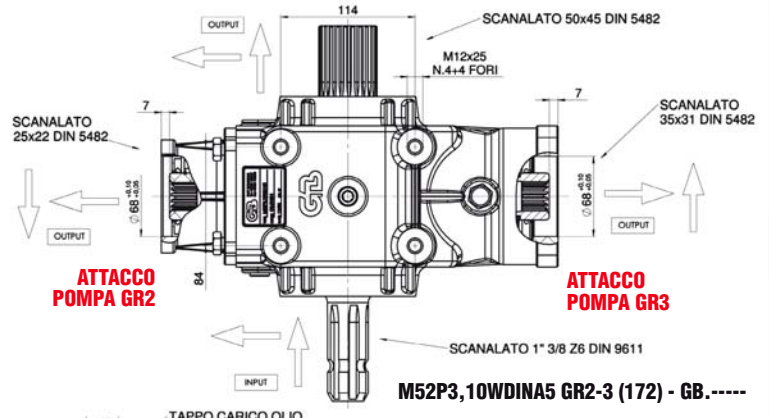

M52P3,10WDINA5 GR2-3 (172) - GB.-----

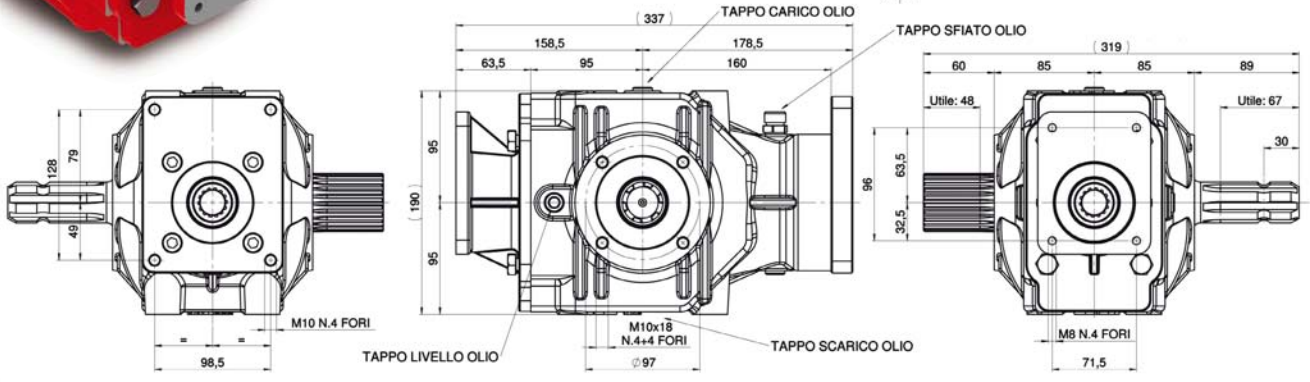

	GEAR RATIO	ROTATION xM INPUT	POWER HP	POWER kW	TORQUE NxM IN	TORQUE NxM OUT	OPTION
GR110P	1,15 : 1	2000	85	63	298	342	

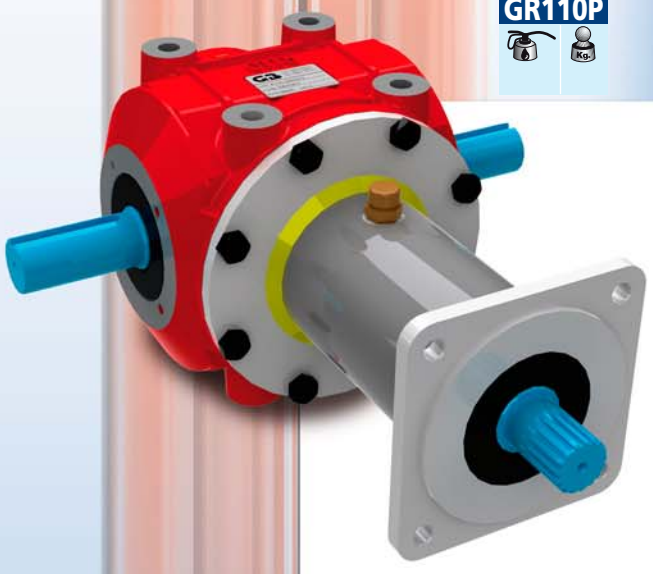

GR110P1,15Xd38.1ASAB1 - GB.-----

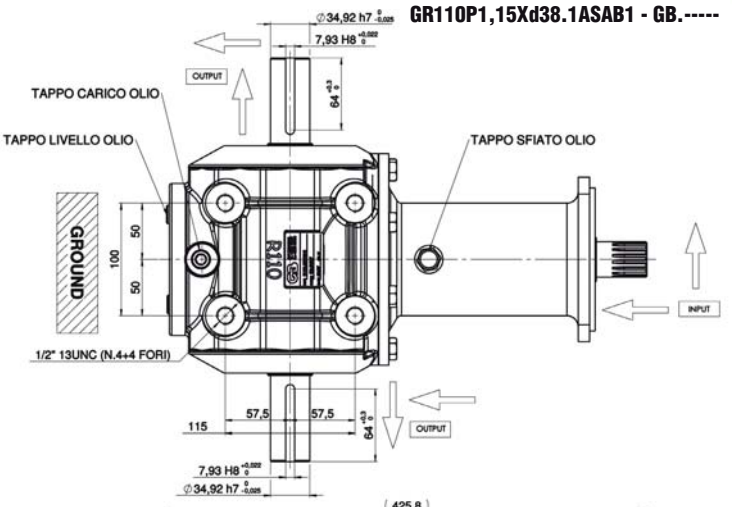

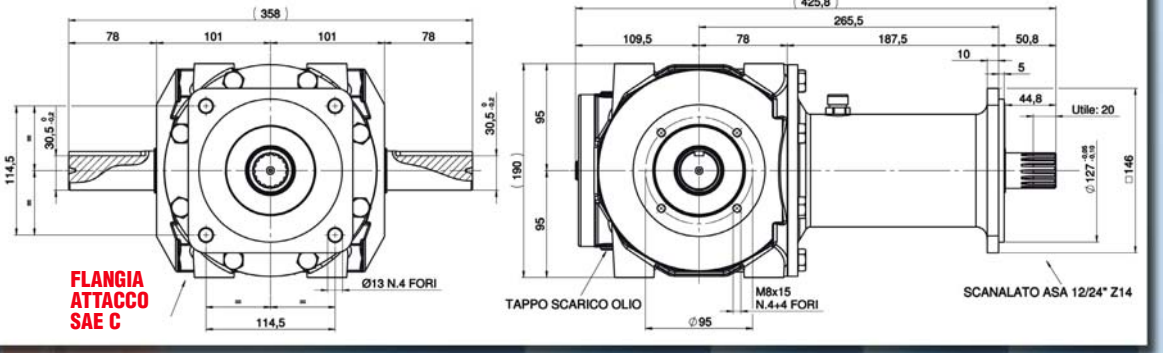

Other solutions are available on request

R70

GEAR RATIO	ROTATION xM INPUT	POWER HP	POWER kW	TORQUE NxM IN	TORQUE NxM OUT	OPTION
1 : 1,92	540	58	43	755	393	
	1000	90	66	632	329	
1 : 1,50	540	82	60	1067	711	
	1000	125	93	885	590	
1 : 1,35	540	82	60	1067	790	
	1000	126	93	885	656	
1 : 1,00	540	90	66	1171	1171	
	1000	135	99	948	948	

Vedi pagine / Sighe seite / 200-203 / Ref. pages / Réf. pages / Réf. página

Gamma dei rapporti delle scatole ad ingranaggi
Übersetzungsverhältnisse der Getriebe
Gearboxes range of ratios
Gamme des rapports des boîtiers d'engrenages
Gama de relación de las cajas de engranajes

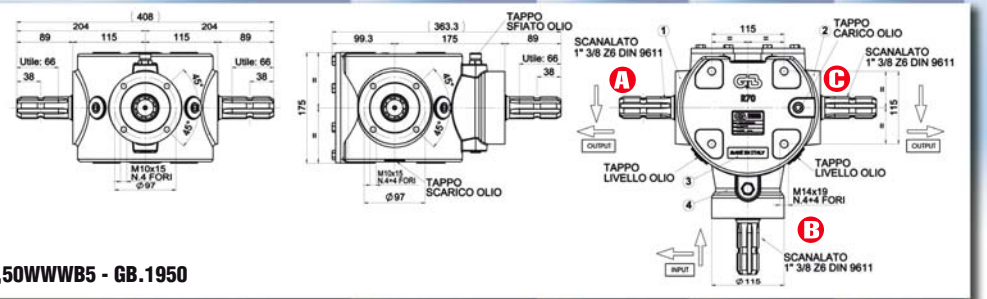

R701,50WWWB5 - GB.1950

AP20

2,00 : 1	540	20	15	265	480

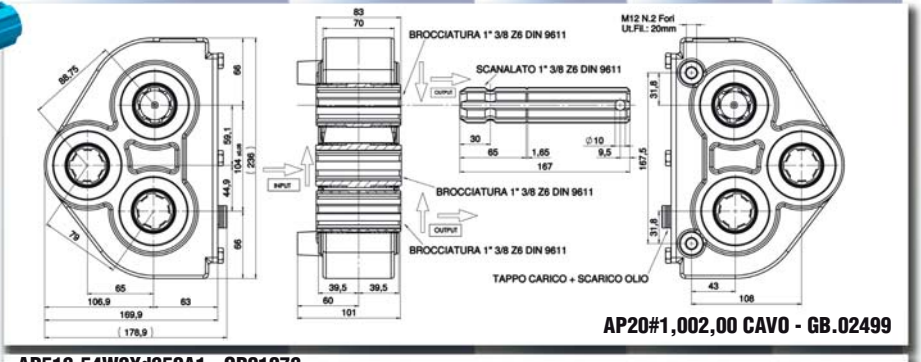

AP20#1,002,00 CAVO - GB.02499

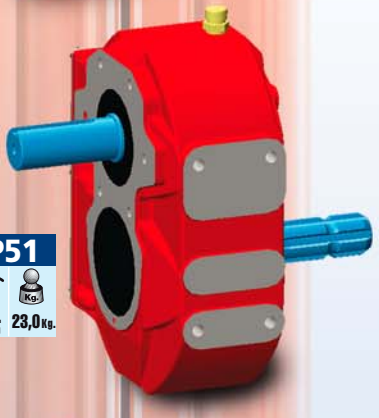

AP51

2,0 Lt. SAE 90 — 23,0 Kg.

AP513,54W0Xd350A1 - GB01073

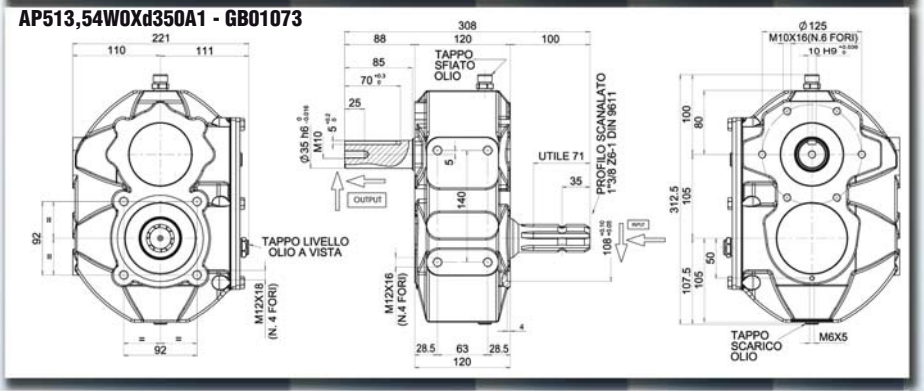

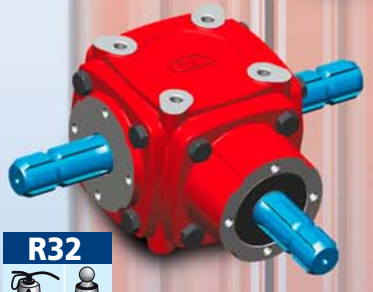

R32

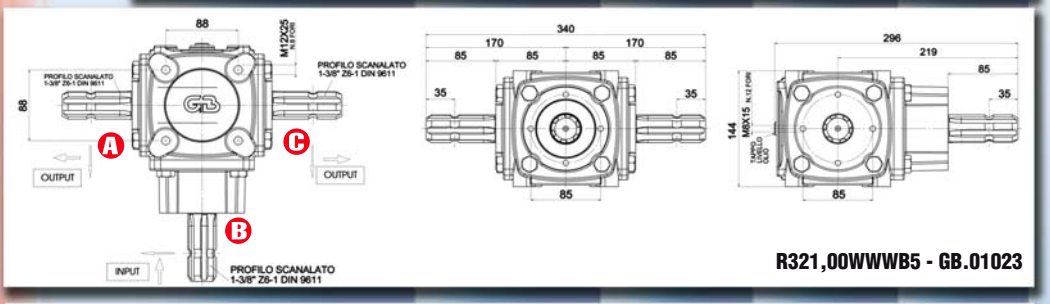

R321,00WWWB5 - GB.01023

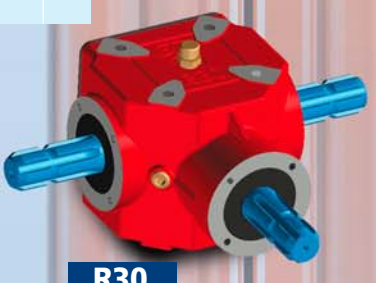

R30

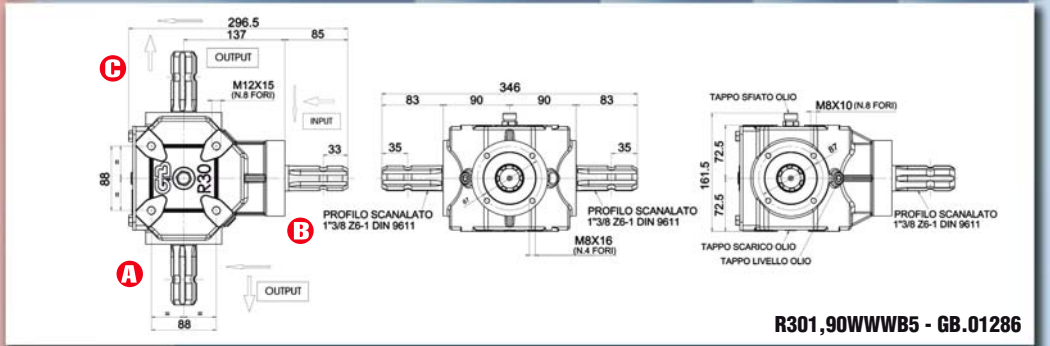

R301,90WWWB5 - GB.01286

GEAR RATIO	ROTATION xM INPUT	POWER	TORQUE	OPTION
		HP kW	NxM IN OUT	

R40

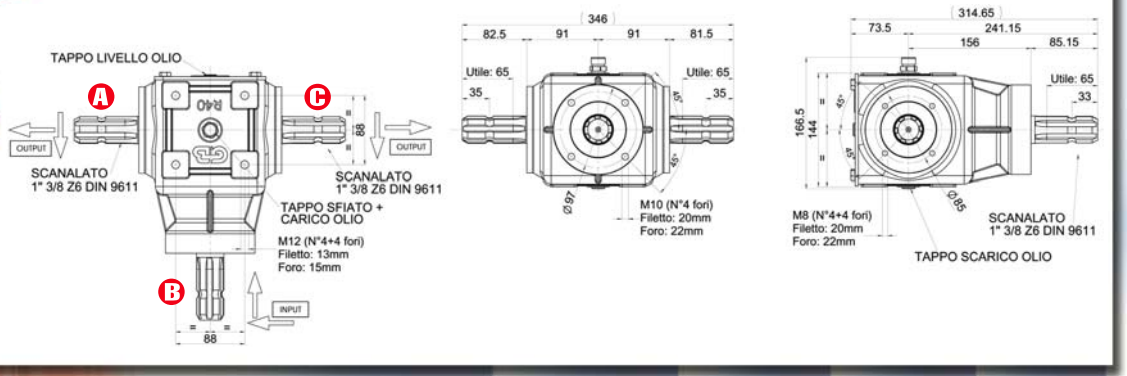

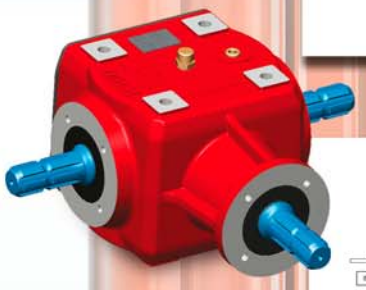

R100

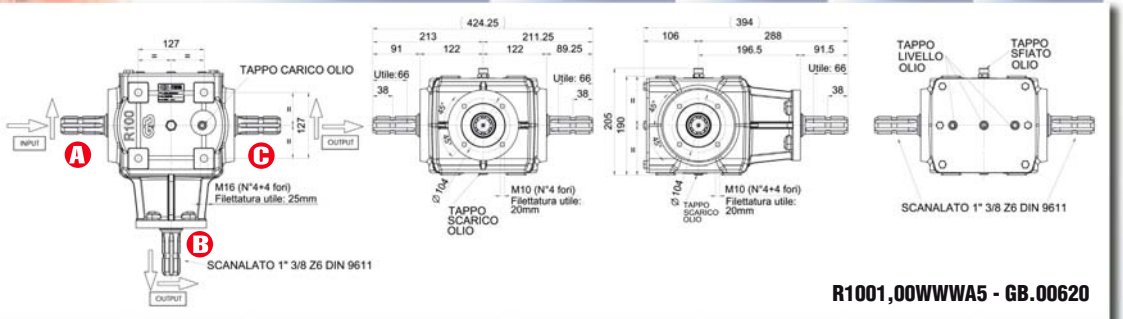

R1001,00WWWA5 - GB.00620

R110

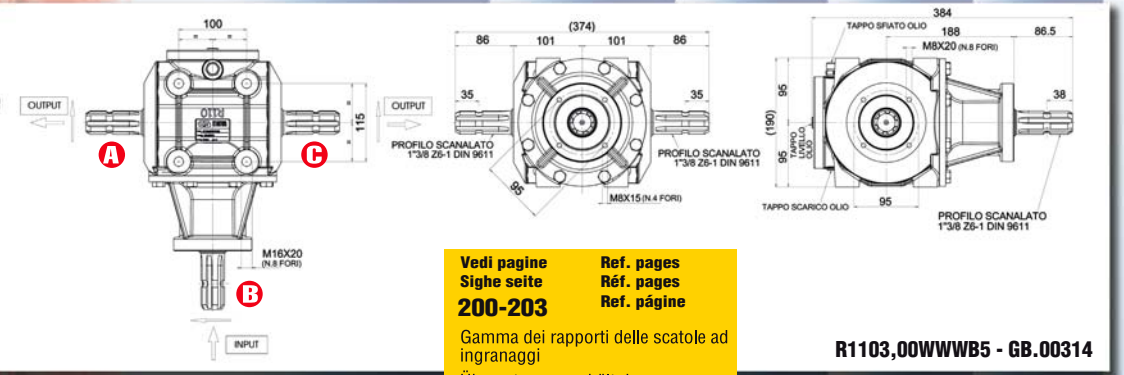

R1103,00WWWB5 - GB.00314

Vedi pagine **Ref. pages**
Sighe seite **Réf. pages**
Ref. página
200-203

Gamma dei rapporti delle scatole ad ingranaggi
Übersetzungsverhältnisse der Getriebe
Gearboxes range of ratios
Gamme des rapports des boîtiers d'engrenages
Gama de relación de las cajas de engranajes

R150

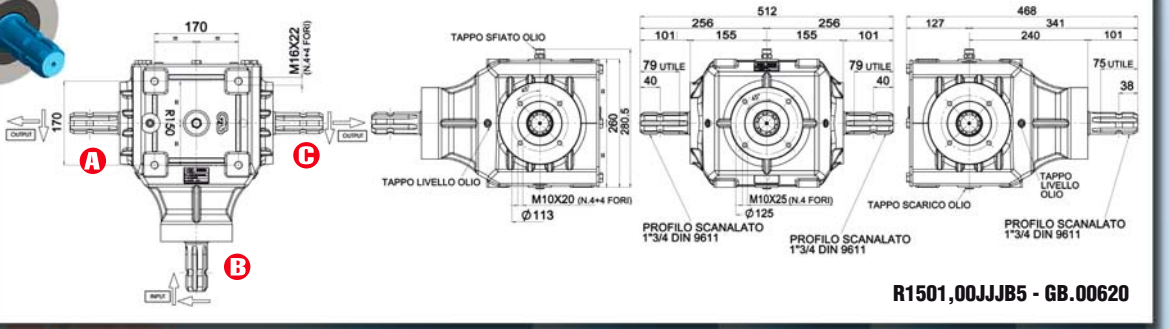

R1501,00JJJB5 - GB.00620

Other solutions are available on request

GEAR RATIO	ROTATION xM INPUT	POWER	TORQUE	OPTION
		HP kW	NxM IN OUT	

Frizione a nottolini bidirezionale automatica
Beidseitige Automatische Nocken Schalt Kupplung
Automatic bidirectional clutch
Embrayage bidirectionnel automatique à cliquets
Embrague bidireccional automático de trinchetes

Frizione disponibile con taratura da **2.000 N.m.** a **10.000 N.m.**
Kupplung verfügbar mit Einstellungen von **2.000 N.m.** bis **10.000 N.m.**
Clutch available with setting from **2.000 N.m.** until **10.000 N.m.**
Embrayage disponible avec tarage de **2.000 N.m.** a **10.000 N.m.**
Embrague dispnible con ajuste de **2.000 N.m.** a **10.000 N.m.**

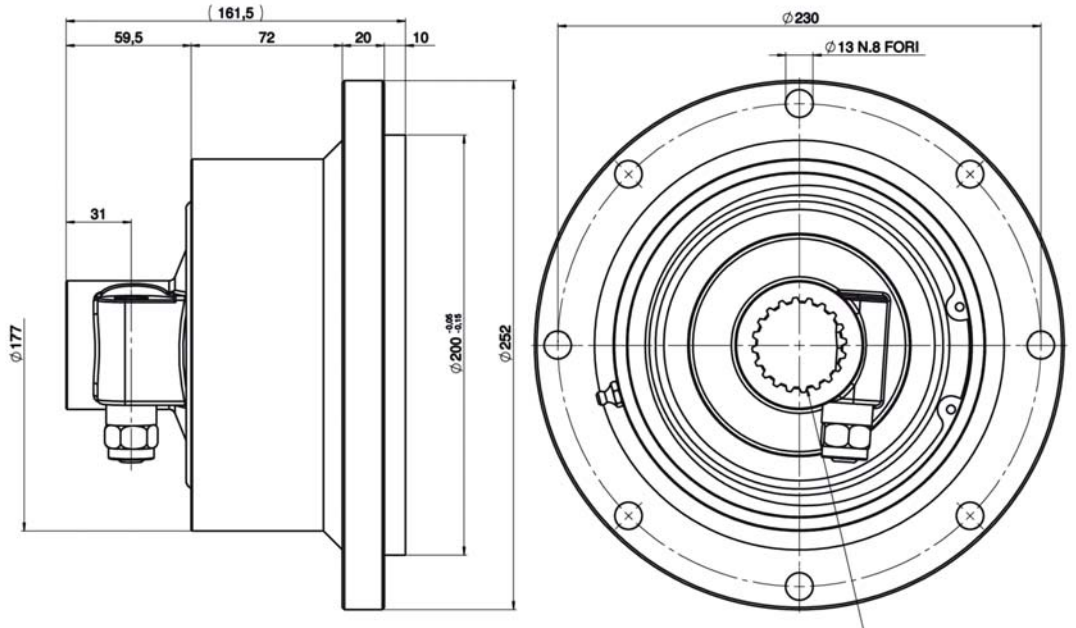

FRIZIONE 3000N

SCANALATO 1" 3/4 Z20 DIN 9611

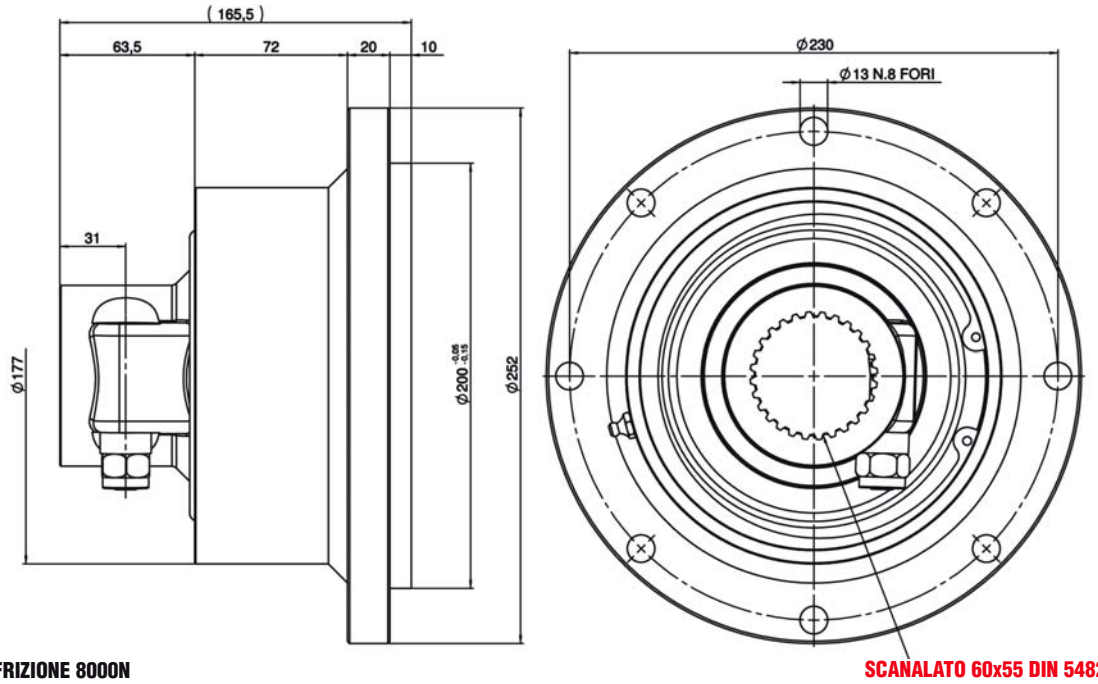

FRIZIONE 8000N

SCANALATO 60x55 DIN 5482

GEAR RATIO	ROTATION xM INPUT	POWER	TORQUE	OPTION
		HP kW	NxM IN OUT	

Frizione centrifuga per ventole atomizzatori
Zentrifugier kupplung für sprühgeräte flügel
Centrifugal clutch for sprayers fans
Embrayage centrifuge pour ventilateurs de pulvérisateurs
Embrague centrífugo para ventilador de pulverizadores

FRIZIONE CENTRIFUGA

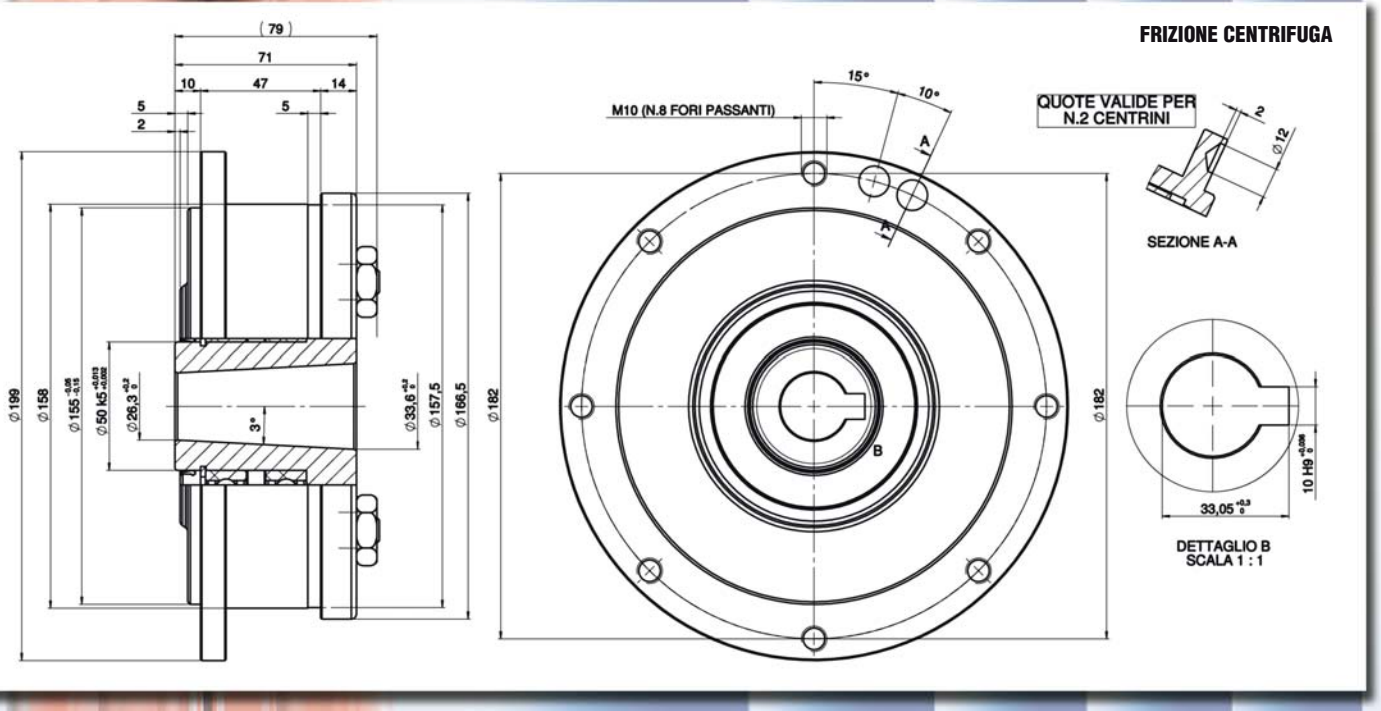

1" 3/8 Z6
DIN 9611
24.06600201

1" 3/4 Z6
DIN 9611
24.10500202

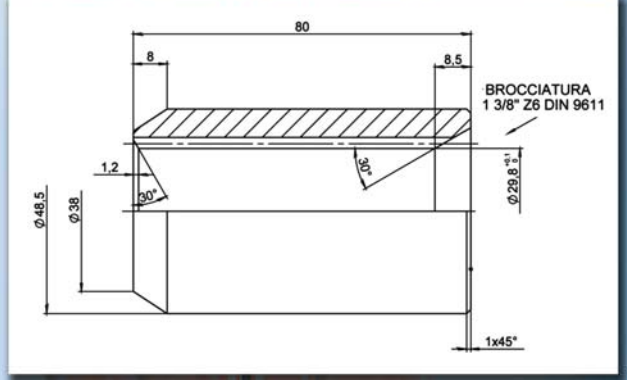

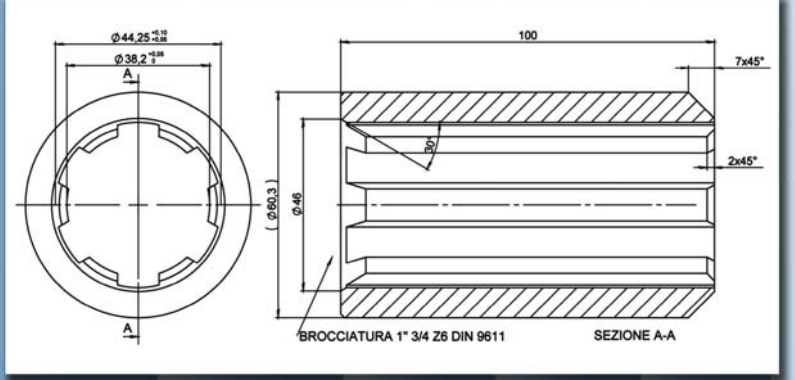

GEAR RATIO	ROTATION xM INPUT	POWER HP	POWER kW	TORQUE NxM IN	TORQUE NxM OUT	OPTION

AP20 pag 196

2,00:1	540	20	15	265	480	

AP40 pagg 120-185

1:7,00	540	35	26	464	66	D.E.
1:5,00	540	35	26	464	91	D.E.
1:3,00	540	35	26	464	154	D.E.
3,00:1	540	12	9	156	468	D.E.
5,00:1	540	8	6	104	520	D.E.
7,00:1	540	6	4	78	546	D.E.

AP50 pag 133

1:1,90	540	90	68	1170	615	D.E.
1:1,90	1000	130	98	910	479	D.E.
1:1,00	540	90	68	1170	1170	
1:1,00	1000	130	98	910	910	
1,90:1	540	50	38	650	1235	D.E.
1,90:1	1000	70	53	490	931	D.E.

AP51 pagg 133-178-186-188-194-196

1:7,00	540	66	49	858	122	D.E.
1:6,00	540	66	49	858	171	D.E.
1:5,00	540	66	49	858	215	D.E.
1:4,60	540	66	49	858	171	D.E.
1:4,00	540	66	49	858	215	D.E.
1:3,50	540	66	49	858	245	D.E.
1:3,00	540	66	49	858	286	D.E.
1:2,50	540	66	49	858	343	D.E.
1:1,90	540	77	56	1001	526	D.E.
1:1,00	540	77	56	1001	1001	
1,90:1	540	40	29	520	988	D.E.
2,50:1	540	26	19	338	845	D.E.
3,00:1	540	22	16	286	858	D.E.
3,50:1	540	17	12	221	773	D.E.
4,00:1	540	17	12	221	884	D.E.
4,60:1	540	13	9	169	845	D.E.
5,00:1	540	17	12	221	884	D.E.
6,00:1	540	13	9	169	845	D.E.
7,00:1	540	7	5	91	637	D.E.

AP102 pagg 121-159

1:9,18	540	45	34	585	64	D.E.
1:8,00	540	55	42	715	90	D.E.
1:7,00	540	65	49	845	121	D.E.
1:6,00	540	80	60	1040	174	D.E.
1:5,00	540	80	60	1040	208	D.E.
1:3,80	540	85	64	1105	291	D.E.
1:3,00	540	85	64	1105	368	D.E.
1:2,50	540	85	64	1105	442	D.E.
1:2,00	540	90	68	1170	585	D.E.
1:1,48	540	90	68	1170	791	
1:1,00	540	100	75	1300	1300	
1,48:1	540	60	45	780	1155	
2,00:1	540	48	36	624	1248	D.E.
2,50:1	540	35	27	455	1138	D.E.
3,00:1	540	30	23	390	1170	D.E.
3,80:1	540	23	18	299	1137	D.E.
5,00:1	540	18	14	234	1170	D.E.
6,00:1	540	14	11	182	1092	D.E.
7,00:1	540	12	9	156	1092	D.E.
8,00:1	540	11	9	143	1144	D.E.
9,18:1	540	9	7	117	1072	D.E.

Other solutions are available on request

GEAR RATIO	ROTATION xM INPUT	POWER HP	POWER kW	TORQUE NxM IN	TORQUE NxM OUT	OPTION

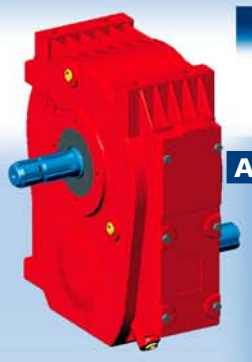

AP202 pag 122

1:2,00	540	160	120	2080	1040	D.E.
2,00:1	540	100	75	1300	2600	D.E.

MAL5 pagg 14-124-165-172

1:2,78	540	8	6	104	38	
1:1,90	540	17	13	271	116	
1:1,35	540	16	12	212	157	
1:1,00	540	17	13	230	230	
1,35:1	540	13	10	169	228	
1,90:1	540	11	8	143	272	
2,78:1	540	5	4	65	181	
3,30:1	540	4	3	52	172	

MAL7 pagg 13-62-63-98-165-172

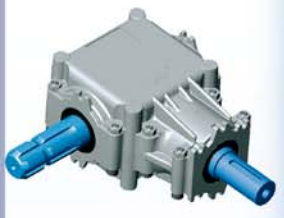

1:2,91	540	12	9	156	53	
1:2,16	540	15	11	195	90	
1:1,84	540	20	15	260	141	
1:1,46	540	22	16	286	196	
1:1,00	540	25	18	325	325	
1,46:1	540	18	13	234	341	
1,84:1	540	13	10	169	311	
2,16:1	540	10	7	130	281	
2,91:1	540	6	4	78	227	

M13 pagg 10-173

1:3,00	540	10	7	130	44	
1:3,00	1000	15	11	105	35	
1:1,90	540	15	11	195	103	
1:1,90	1000	23	18	161	85	
1:1,35	540	20	15	260	193	
1:1,35	1000	31	24	217	161	
1:1,00	540	20	15	260	260	
1:1,00	1000	31	24	217	217	
1,35:1	540	16	12	208	281	
1,35:1	1000	25	19	175	237	
1,90:1	540	10	8	130	247	
1,90:1	1000	15	12	105	200	
3,00:1	540	5	4	65	195	
3,00:1	1000	8	6	56	168	

M28 pag 15

1:6,10	540	11	8	146	25	D.E.
1:3,00	540	20	15	260	87	
1:3,00	1000	27	21	189	63	
1:2,50	540	24	18	312	125	
1:2,50	1000	30	23	210	84	
2,50:1	540	14	11	182	455	
2,50:1	1000	21	16	147	368	
3,00:1	540	11	9	143	429	
3,00:1	1000	17	13	119	357	
6,10:1	540	4	3	52	312	D.E.
6,10:1	1000	6	5	42	372	D.E.

M31 pagg 15-16

1:3,00	540	30	23	390	130	
1:3,00	1000	40	30	280	94	
1:1,91	540	45	34	585	308	
1:1,91	1000	59	45	413	218	
1,91:1	540	29	22	377	720	
1,91:1	1000	41	31	287	547	
3,00:1	540	17	13	221	663	
3,00:1	1000	23	18	161	483	

Other solutions are available on request

M37 pag 16

GEAR RATIO	ROTATION xM INPUT	POWER HP	POWER kW	TORQUE NxM IN	TORQUE NxM OUT	OPTION
1:3,00	540	35	27	455	152	
1:3,00	1000	54	41	378	126	
1:2,50	540	39	30	507	203	
1:2,50	1000	60	45	420	168	
1:2,10	540	42	32	546	260	
1:2,10	1000	69	52	483	230	
2,10:1	540	28	21	364	765	
2,10:1	1000	42	32	294	618	
2,50:1	540	23	18	299	748	
2,50:1	1000	34	26	238	595	
3,00:1	540	17	13	221	663	
3,00:1	1000	26	20	182	546	

M49 pagg 17-18

1:3,00	540	52	39	676	226	
1:3,00	1000	80	60	560	187	
1:1,93	540	65	49	845	438	
1:1,93	1000	78	59	546	283	
1:1,60	540	57	43	741	463	
1:1,60	1000	79	60	553	345	
1:1,50	540	60	44	780	520	
1:1,50	1000	82	60	574	382	
1,50:1	540	42	31	546	819	
1,50:1	1000	62	46	434	651	
1,60:1	540	39	30	507	812	
1,60:1	1000	58	44	406	650	
1,93:1	540	40	30	520	1004	
1,93:1	1000	60	45	420	811	
3,00:1	540	24	18	312	936	
3,00:1	1000	37	28	259	777	

M52JF pagg 20-68-128

1:6,00	540	28	21	364	61	D.E.
1:3,00	540	52	39	676	226	
1:3,00	1000	69	52	483	161	
1:1,93	540	65	49	845	438	
1:1,93	1000	78	59	546	283	
1:1,60	540	57	43	741	463	
1:1,60	1000	79	60	553	345	
1,60:1	540	39	30	507	812	
1,60:1	1000	58	44	406	650	
1,93:1	540	40	30	520	1004	
1,93:1	1000	60	45	420	811	
3,00:1	540	27	21	351	1053	
3,00:1	1000	39	29	273	819	
6,00:1	540	11	8	143	858	D.E.
6,00:1	1000	16	12	112	672	D.E.

M52 pagg 18-19-69-129-166-174-175-180-195

1:5,50	540	35	27	455	83	D.E.
1:5,50	1000	52	39	364	67	D.E.
1:4,50	540	40	30	520	116	D.E.
1:4,50	1000	60	45	420	94	D.E.
1:4,00	540	43	33	559	140	D.E.
1:4,00	1000	62	47	434	109	D.E.
1:3,55	540	62	47	806	228	D.E.
1:3,55	1000	85	64	595	168	D.E.
1:3,10	540	68	51	884	286	D.E.
1:3,10	1000	89	67	623	201	D.E.
1:3,10	540	55	42	715	239	
1:3,10	1000	83	63	581	194	
1:2,70	540	75	57	975	362	D.E.
1:2,70	1000	97	73	679	253	D.E.
1:2,50	540	70	53	910	364	
1:2,50	1000	90	68	630	252	
1:2,10	540	55	42	715	340	
1:2,10	1000	80	60	560	267	
1:1,68	540	56	42	728	433	
1:1,68	1000	80	60	560	333	
1,68:1	540	45	34	585	983	
1,68:1	1000	60	45	420	706	
2,10:1	540	37	28	481	1010	
2,10:1	1000	54	41	378	794	
2,50:1	540	35	27	455	1138	

Other solutions are available on request

GEAR RATIO	ROTATION xM INPUT	POWER HP	POWER kW	TORQUE NxM IN	TORQUE NxM OUT	OPTION
2,50:1	1000	50	38	350	875	
2,70:1	540	41	31	533	1440	D.E.
2,70:1	1000	57	43	399	1078	D.E.
3,10:1	540	37	28	481	1492	D.E.
3,10:1	1000	61	46	427	1324	D.E.
3,10:1	540	27	21	351	1089	
3,10:1	1000	39	30	273	847	
3,55:1	540	30	23	390	1385	D.E.
3,55:1	1000	45	34	315	1119	D.E.
4,00:1	540	20	15	260	1040	D.E.
4,00:1	1000	29	22	203	812	D.E.
4,50:1	540	18	14	234	1053	D.E.
4,50:1	1000	26	20	182	819	D.E.
5,50:1	540	15	12	195	1073	D.E.
5,50:1	1000	22	17	154	847	D.E.

M53 pag 20

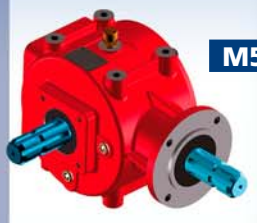

1:3,00	540	52	39	676	226	
1:3,00	1000	69	52	483	161	
3,00:1	540	27	21	351	1053	
3,00:1	1000	39	29	273	819	

M62 pagg 21-52-67-193

1:3,00	540	68	51	884	295	
1:3,00	1000	90	68	630	210	
1:1,92	540	77	58	1001	521	
1:1,92	1000	100	75	700	364	
1:1,60	540	79	60	1027	642	
1:1,60	1000	105	79	735	460	
1,60:1	540	49	37	637	1020	
1,60:1	1000	70	53	490	784	
1,92:1	540	52	39	676	1298	
1,92:1	1000	63	48	441	847	
3,00:1	540	37	28	481	1443	
3,00:1	1000	49	37	343	1029	

M72 pagg 22-69-131-180

1:4,10	540	65	49	845	211	D.E.
1:4,10	1000	99	75	693	173	D.E.
1:3,10	540	78	59	1014	338	
1:3,10	1000	116	87	812	270	
1:2,50	540	86	65	1118	448	
1:2,50	1000	123	93	861	345	
1:2,30	540	91	68	1183	515	
1:2,30	1000	132	99	924	402	
1:2,00	540	90	68	1170	585	
1:2,00	1000	130	98	910	455	
2,00:1	540	53	40	689	1378	
2,00:1	1000	79	60	553	1106	
2,30:1	540	50	38	650	1485	
2,30:1	1000	76	57	532	1223	
2,50:1	540	47	36	611	1530	
2,50:1	1000	72	54	504	1260	
3,10:1	540	36	27	468	1490	
3,10:1	1000	49	37	343	1050	
4,10:1	540	28	21	364	1500	D.E.
4,10:1	1000	36	27	252	1038	D.E.

M91 pagg 23-129-177

1:3,00	540	80	60	1040	346	
1:3,00	1000	106	79	742	248	
1:1,66	540	90	68	1170	732	
1:1,66	1000	125	94	875	550	
1,66:1	540	59	43	767	1280	
1,66:1	1000	82	62	574	953	
3,00:1	540	37	28	481	1443	
3,00:1	1000	56	42	392	1176	

Other solutions are available on request

GEAR RATIO	ROTATION xM INPUT	POWER HP	POWER kW	TORQUE NxM IN	TORQUE NxM OUT	OPTION
ME110 pag 53						
1:1,60	540	130	98	1690	1057	
1:1,60	1000	170	128	1190	744	
1:1,00	540	120	90	1560	1560	
1:1,00	1000	160	120	1120	1120	
1,60:1	540	95	72	1235	1976	
1,60:1	1000	129	97	903	1445	
M115 pagg 24-70-71-102-127-131-132-167						
1:6,16	540	65	49	845	138	D.E.
1:6,16	1000	92	69	644	105	D.E.
1:4,85	540	85	64	1105	227	D.E.
1:4,85	1000	129	97	903	186	D.E
1:4,10	540	95	72	1235	305	D.E.
1:4,10	1000	143	108	1001	250	D.E.
1:3,00	540	125	94	1625	541	
1:3,00	1000	165	124	1155	385	
1:2,50	540	125	94	1625	650	
1:2,50	1000	190	143	1330	532	
1:2,46	540	130	98	1690	705	
1:2,46	1000	172	129	1204	502	
1:1,92	540	155	117	2015	1050	
1:1,92	1000	230	173	1610	838	
1:1,60	540	170	128	2210	1381	
1:1,60	1000	248	186	1736	1085	
1,60:1	540	105	79	1365	2184	
1,60:1	1000	142	107	994	1591	
1,92:1	540	94	71	1222	2347	
1,92:1	1000	140	105	980	1882	
2,46:1	540	68	51	884	2174	
2,46:1	1000	98	74	686	1688	
2,50:1	540	68	51	884	2210	
2,50:1	1000	98	74	686	1715	
3,00:1	540	60	45	780	2340	
3,00:1	1000	80	60	560	1680	
4,10:1	540	41	31	533	2185	D.E.
4,10:1	1000	54	41	378	1550	D.E.
4,85:1	540	34	26	442	2143	D.E.
4,85:1	1000	45	34	315	1527	D.E.
6,16:1	540	27	21	351	2162	D.E.
6,16:1	1000	36	27	252	1553	D.E.
M215 pagg 30-134						
1,90:1	540	250	184	3250	6175	
1,90:1	1000	375	276	2625	4988	
2,40:1	540	171	128	2223	5336	
2,40:1	1000	264	198	1848	4436	
2,90:1	540	186	137	2418	7013	D.E.
2,90:1	1000	287	211	2009	5827	D.E.
3,54:1	540	125	92	1625	5753	
4,10:1	540	115	85	1495	6130	D.E.
4,10:1	1000	178	131	1246	5109	D.E.
5,20:1	540	88	66	1144	5950	D.E.
5,20:1	1000	120	90	840	4368	D.E.
6,10:1	540	75	57	975	5948	D.E.
6,10:1	1000	105	79	735	4484	D.E.
7,10:1	540	60	45	780	5538	D.E.
7,10:1	1000	80	60	560	3976	D.E.
8,10:1	540	50	38	650	5265	D.E.
8,10:1	1000	65	49	455	3686	D.E.
R20 pagg 14-99-173						
1:2,78	540	15	12	195	71	
1:2,78	1000	22	17	154	56	
1:1,90	540	23	18	299	158	
1:1,90	1000	35	27	245	129	
1:1,46	540	26	20	338	232	
1:1,46	1000	40	30	280	192	
1:1,00	540	39	30	507	507	D.E.
1:1,00	1000	55	42	385	385	D.E.
1,46:1	540	20	15	260	380	
1,46:1	1000	30	23	210	307	
1,92:1	540	17	13	221	425	
1,92:1	1000	23	18	161	310	
2,78:1	540	7	6	91	253	
2,78:1	1000	10	8	70	195	

Other solutions are available on request

GEAR RATIO	ROTATION xM INPUT	POWER HP	POWER kW	TORQUE NxM IN	TORQUE NxM OUT	OPTION
R30 pag 99-100-174-196						
1:2,88	540	21	16	273	95	
1:2,88	1000	30	23	210	73	
1:1,92	540	32	24	416	217	
1:1,92	1000	40	30	280	146	
1:1,82	540	34	26	442	242	
1:1,82	1000	48	36	336	185	
1:1,46	540	38	29	494	339	
1:1,46	1000	56	42	392	269	
1:1,23	540	40	30	520	423	
1:1,23	1000	49	37	343	279	
1:1,00	540	40	30	520	520	
1:1,00	1000	60	45	420	420	
1,23:1	540	34	26	442	544	
1,23:1	1000	46	35	322	397	
1,46:1	540	27	21	351	513	
1,46:1	1000	40	30	280	409	
1,82:1	540	19	15	247	450	
1,82:1	1000	29	22	203	370	
1,92:1	540	19	15	247	475	
1,92:1	1000	29	22	203	390	
2,88:1	540	10	8	130	375	
2,88:1	1000	16	12	112	323	
R32 pag 11-38-73-100-196						
1:2,88	540	21	16	273	95	
1:2,88	1000	30	23	210	73	
1:1,92	540	32	24	416	217	
1:1,92	1000	40	30	280	146	
1:1,82	540	34	26	442	242	
1:1,82	1000	48	36	336	185	
1:1,46	540	38	29	494	339	
1:1,46	1000	56	42	392	269	
1:1,23	540	40	30	520	423	
1:1,23	1000	49	37	343	279	
1:1,00	540	40	30	520	520	
1:1,00	1000	60	45	420	420	
1,23:1	540	34	26	442	544	
1,23:1	1000	46	35	322	397	
1,46:1	540	27	21	351	513	
1,46:1	1000	40	30	280	409	
1,82:1	540	19	15	247	450	
1,82:1	1000	29	22	203	370	
1,92:1	540	19	15	247	475	
1,92:1	1000	29	22	203	390	
2,88:1	540	10	8	130	375	
2,88:1	1000	16	12	112	323	
R40 pag 197						
1:1,92	540	34	26	442	231	
1:1,92	1000	48	36	336	175	
1:1,60	540	38	29	494	309	
1:1,60	1000	56	42	392	245	
1:1,46	540	38	29	494	339	
1:1,46	1000	56	42	392	269	
1:1,20	540	34	26	442	369	
1:1,20	1000	46	35	322	269	
1,20:1	540	34	26	442	531	
1,20:1	1000	46	35	322	387	
1,46:1	540	27	21	351	513	
1,46:1	1000	40	30	280	409	
1,60:1	540	27	21	351	562	
1,60:1	1000	40	30	280	448	
1,92:1	540	19	15	247	475	
1,92:1	1000	29	22	203	390	

Other solutions are available on request

GEAR RATIO	ROTATION xM INPUT	POWER HP	POWER kW	TORQUE NxM IN	TORQUE NxM OUT	OPTION

R50 pagg 56-64-65-100-156-166

1:1,90	540	50	38	650	343	
1:1,90	1000	65	49	455	240	
1:1,62	540	55	42	715	442	
1:1,62	1000	70	53	490	303	
1:1,20	540	50	38	650	542	
1:1,20	1000	65	49	455	380	
1:1,00	540	59	44	767	767	
1:1,00	1000	80	60	560	560	
1,20:1	540	49	37	637	765	
1,20:1	1000	70	53	490	588	
1,62:1	540	40	30	520	843	
1,62:1	1000	55	42	385	624	
1,90:1	540	35	27	455	865	
1,90:1	1000	50	38	350	665	

R60 pagg 57-65-100-101-156

1:1,92	540	58	44	754	393	
1;1,92	1000	73	55	511	267	
1:1,00	540	67	50	871	871	
1:1,00	1000	90	68	630	630	
1,92:1	540	30	23	390	749	
1,92:1	1000	42	32	294	565	

R70 pagg 26-196

1 : 1,92	540	58	43	755	393	
1 : 1,92	1000	90	66	632	329	
1 : 1,50	540	82	60	1067	711	
1 : 1,50	1000	125	93	885	590	
1 : 1,35	540	82	60	1067	790	
1 : 1,35	1000	126	93	885	656	
1 : 1,00	540	90	66	1171	1171	
1 : 1,00	1000	135	99	948	948	
1,35 : 1	540	65	48	846	1142	
1,35 : 1	1000	100	74	703	948	
1,50 : 1	540	60	44	781	1171	
1,50 : 1	1000	92	68	646	970	
1,92 : 1	540	35	26	455	874	
1,92 : 1	1000	54	40	379	728	

R100 pag 177-197

1:2,30	540	60	45	780	340	
1:2,30	1000	92	69	644	280	
1:1,92	540	75	57	975	508	
1:1,92	1000	115	87	805	420	
1:1,50	540	92	69	1196	798	
1:1,50	1000	140	105	980	654	
1:1,46	540	92	69	1196	820	
1:1,46	1000	140	105	980	672	
1:1,38	540	92	69	1196	867	
1:1,38	1000	140	105	980	711	
1:1,00	540	120	90	1560	1560	
1:1,00	1000	180	135	1260	1260	
1,38:1	540	80	60	1040	1436	
1,38:1	1000	109	82	763	1053	
1,46:1	540	80	60	1040	1519	
1,46:1	1000	109	82	763	1114	
1,50:1	540	73	55	949	1424	
1,50:1	1000	105	79	735	1103	
1,92:1	540	50	38	650	1248	
1,92:1	1000	70	53	490	941	
2,30:1	540	35	27	455	1047	
2,30:1	1000	54	41	378	870	

R105 pagg 26-72-88-101-157

1:1,46	540	92	69	1196	820	
1:1,46	1000	140	105	980	672	
1:1,20	540	115	87	1495	1246	
1:1,20	1000	173	130	1211	1010	
1:1,00	540	120	90	1560	1560	
1:1,00	1000	180	135	1260	1260	
1,20:1	540	90	68	1170	1404	
1,20:1	1000	125	94	875	1050	
1,46:1	540	80	60	1040	1519	
1,46:1	1000	109	82	763	1114	

R110 pagg 33-57-102-128-131-177

1:3,00	540	52	39	676	226	
1:3,00	1000	78	59	546	182	
1:2,30	540	57	43	741	322	
1:2,30	1000	85	64	595	259	
1:1,93	540	60	45	780	407	

segue

Other solutions are available on request

GEAR RATIO	ROTATION xM INPUT	POWER HP	POWER kW	TORQUE NxM IN	TORQUE NxM OUT	OPTION

1:1,93	1000	90	68	630	329	
1:1,59	540	60	45	780	491	
1:1,59	1000	90	68	630	396	
1:1,00	540	65	49	845	845	
1:1,00	1000	98	74	686	686	
1,59:1	540	58	44	754	1200	
1,59:1	1000	78	59	546	869	
1,93:1	540	49	37	637	1230	
1,93:1	1000	69	52	483	933	
2,30:1	540	37	28	481	1107	
2,30:1	1000	65	49	455	1047	
3,00:1	540	34	26	442	1326	
3,00:1	1000	52	39	364	1092	

MB165 - R150 pagg 51-89

1:3,10	540	150	113	1950	630	D.E.
1:3,10	1000	240	180	1680	542	D.E.
1:2,39	540	150	113	1950	816	
1:2,39	1000	240	180	1680	703	
1:1,93	540	170	128	2210	1146	
1:1,93	1000	260	195	1820	944	
1:1,68	540	178	134	2314	1378	
1:1,68	1000	270	203	1890	1125	
1:1,46	540	175	132	2275	1559	
1:1,46	1000	268	201	1876	1285	
1:1,27	540	178	134	2314	1823	
1:1,27	1000	270	203	1890	1489	
1:1,00	540	170	128	2210	2210	
1:1,00	1000	260	195	1820	1820	
1,27:1	540	157	118	2041	2593	
1,27:1	1000	241	181	1687	2143	
1,46:1	540	145	109	1885	2752	
1,46:1	1000	227	171	1589	2320	
1,68:1	540	135	102	1755	2949	
1,68:1	1000	208	156	1456	2447	
1,93:1	540	115	87	1495	2886	
1,93:1	1000	176	132	1232	2378	
2,39:1	540	80	60	1040	2486	
2,39:1	1000	125	94	875	2092	
3,10:1	540	83	63	1079	3345	D.E.
3,10:1	1000	130	98	910	2821	D.E.

R160 pagg 27-28-88-165

1:2,42	540	145	107	1887	780	
1:2,42	1000	223	164	1567	647	
1:1,93	540	165	121	2147	1112	D.E.
1:1,93	1000	250	184	1756	910	D.E.
1:1,53	540	170	125	2212	1446	
1:1,53	1000	261	192	1834	1199	
1:1,25	540	172	126	2238	1790	
1:1,25	1000	265	195	1862	1489	
1:1,00	540	165	121	2147	2147	
1:1,00	1000	250	184	1756	1756	
1,25:1	540	151	111	1965	2456	
1,25:1	1000	232	171	1630	2038	
1,53:1	540	132	97	1717	2628	
1,53:1	1000	203	149	1426	2182	
1,93:1	540	110	81	1431	2762	D.E.
1,93:1	1000	169	124	1187	2292	D.E.
2,42:1	540	80	59	1041	2519	
2,42:1	1000	123	90	864	2091	

R200 pagg 28-29

1:1,92	540	335	252	4355	2270	
1:1,92	1000	390	293	2730	1421	
1:1,53	540	280	210	3640	2380	
1:1,53	1000	338	254	2366	1550	
1:1,28	540	255	192	3315	2730	
1:1,28	1000	390	293	2730	2139	
1:1,00	540	255	192	3315	3315	
1:1,00	1000	380	285	2660	2660	
1,53:1	540	210	158	2730	4180	
1,53:1	1000	298	224	2086	3192	
1,92:1	540	180	135	2340	4495	
1,92:1	1000	239	180	1673	3230	

D.E.

Coppia conica a dentatura elicoidale
Zahnräder schräg verzahnt
Helical teeth bevel gears
Couple conique à denture hélicoïdale
Par cónico de dientes helicoidales

Ingranaggi ad assi paralleli a dentatura elicoidale
Parallelachsenzahnräder schräg verzahnt
Parallel axis gears with helical teeth
Engrenages avec axes parallèles à denture hélicoïdale
Engranajes de ejes paralelos de dientes helicoidales

Other solutions are available on request

Ufficio tecnico
Technischesbüro
Technical Department
Bureau technique
Oficina técnica

Montaggio
Montage
Assembly
Montage
Montaje

Magazzino ricambi
Spedizioni
Lager
Versandabteilung
Spare parts
storehouse
Shipments
Entrepôt
Expéditions
Almacén recambios
Expediciones

ATTENZIONE! - WARNING! - ATTENTION! - ACHTUNG! - ATENCIÓN!

I riduttori sono forniti senza lubrificante.
Prima della messa in opera, riempire con lubrificante della qualità più idonea alle condizioni di lavoro. Rispettare i tappi di livello olio presenti sul corpo del riduttore per il riempimento. In presenza di niples d'ingrassaggio, eseguire il riempimento con grasso apposito.

Die getriebe werden ohne schmiermittel.
Vor der Im Betriebsnahme vom Getriebe, füllen Sie es mit Öl der geeigneten Qualität für die Arbeitsbedingungen vom Getriebe. Beachten Sie die Ölstandsschraube am Gehäuse für die richtige Füllung. In Anwesenheit von Schmiernippel, füllen Sie es mit geeignetem Fett.

Gearboxes are furnished without oil.
Before operating the gearbox, fill it with oil of the quality more suitable for the working conditions. Observe the oil level plug on the housing for filling. In the presence of greasing Nipple, please back filling with suitable grease.

Les botiers sont livrés sans lubrifiant.
Avant la mise en oeuvre il faut remplir avec le lubificant le plus adéquat aux conditions de travail et respecter les quantités en faisant référence aux bouchons indicatifs des fonderies. En présence du graisseur niples, remplir avec la graisse la plus convenable.

Las cajas de engranajes se entregan sin lubrificante.
Antes de la aplicación hay que llenar con el lubricante de la calidad más adecuada a las condiciones de trabajo y respetar los tapones indicativos de las funidiciones. En presencia del engrasador niples, llenar con el tipo de grasa más adecuada.

Gli anelli di tenuta olio vanno adeguatamente protetti da eventuali operazioni di verniciatura.
La vernice provoca l'alterazione delle proprietà elastiche dei labbro del paraolio invalidandone le proprietà di tenuta.

Wellendichtringe mùssen vor. dem lackieren abgedeckt und'vor direktem kontakt mit dem iack geschùtzt werden.
Bei nichtbeachtung wird die funktionsfàhigkeit erheblich beeinträchtigt. Darauf zuruckzufùhrende reklamationen wegen undichtigkeiten werden nicht anefkannt.

Oil seals must be protected from painting.
Varnish causes alteration of elastic properties of thè oil seal invalidating his correct functioning.

Les joints d'étancheité doivent ètre protégés lors des opérations de peinture.
La peinture sur les joints d'étancheité provoque une détérioration de leur élasticité et de leurlèvre. Cela annule les bonnes caractéristiques d'étancheité des joints.

Los retenes tienen que estar protegidos durante las operaciones de pintado.
La pintura provoca alteraciones de las propiedades elàsticas del retén y del labio invalidando sus propiedades de estanqueidad.

Nel caso di stoccaggio a magazzino dei riduttori, effettuare il riempimento con apposito lubrificante, per evitare formazioni di ruggine sui componenti interni a seguito di fenomeni di condensa.

Werden getriebe eingelagert, so sind diese zuvor vol/ständig mit dem vorgeschriebenen schmiermittel zu befullen, um flugrostbìldung zu vermeiden.
Bei erstinbetriebnahme ist der ólstand aufdas geforderte niveau zuruckzufuhren.

In case of stocking of gearboxes, fili with adeguate oil to prevent rust on internal componente by condensation.

En cas de stockage en magasin, remplir les boîtiers avec un lubrifiant approprié pour éviter la formation éventuelle de rouille sur les composants internes consecutive au phénomène de condensation.

En el caso de almacenamiento durante un largo periodo, efectuar el llenado con el lubrificante adecuado, palr evitar foj;mación de óxido en los componentes ìnternos debido a fenómenos de condensación.

La rimozione della targhetta identificativa comporta la invalidazione della garanzia

Die entfernung des original-typenschildes führt automatisch zur ablehnung der garantie.

The removal of nameplate invalidate thè warranty.

La suppression de la plaque d'identification entralne de fait l'annulation de la garantie.

La ausencia de la tarjeta identifjcativa conllevaja anylación de la garantia.